ИЗВЕСТИЯ
ГОСУДАРСТВЕННОЙ АКАДЕМИИ
ИСТОРИИ МАТЕРИАЛЬНОЙ КУЛЬТУРЫ
Выпуск 78

Переверено

Античный способ производства

в источниках

Литературные, эпиграфические
и папирологические свидетельства
о социально-экономической истории древней
Греции, эллинистического Востока и Рима

Под редакцией
С. А. Жебелева и С. И. Ковалева
С предисловием А. Г. Пригожина

БИБЛИОТЕКА
№ 17756
1933 г.
Киевский институт
Фин. экономический

ИЗДАТЕЛЬСТВО ГАИМК
Ленинград
1933

Ответственный редактор Ф. В. Кипарисов. Технич. редактор Г. Г. Гильо.
Книга сдана в набор 19/VII 1932 г. Подписана к печати 10/VI 1933 г.
Тираж 3.000. Ленгорлит № 1486. Зак. № 8313.
Формат бумаги 62×94 см. 37¼ печ. л. (87 тыс. тип. знак. в 1 бум. л.) Бум. л. 18⅝.

Типография им. Володарского, Ленинград, Торговый пер. 1.

Предисловие

Проблемы античности нашли свое место в советской марксистской историографии. Исторический процесс, рассматриваемый с всемирноисторической точки зрения, имеет своим необходимым этапом для совокупности определенных народов античное общество, как одну из разновидностей рабовладельческой формации. Закономерности развития античного мира таят в себе понимание судеб европейского общества, не говоря уже о том специфическом значении, какое приобретает для нас проблема перехода от античности к феодальному обществу. Для социал-фашистской историографии, идущей назад от Маркса и Энгельса к старой „исторической" школе, выступающей как конденсатор всех антимарксистских ревизионистских и антинаучных концепций, античная эпоха представляет собою лишь слепую случайность либо стадию общества, откуда начинается „провал" исторического развития — длиннейшая полоса человеческого существования, не знающая никаких иных закономерностей, кроме голого насилия. Для Кунова и Каутского, например, с эпохой античности начинается стадия „иррационального" в развитии человечества; для этих классических представителей современного социал-фашизма вряд ли существует какая-либо прогрессивность в развитии докапиталистических формаций и, в частности, обществ древней Греции и Рима, кроме голого насилия — войны. Но их точка зрения лишь в кривом зеркале отражает взгляды основоположников марксизма. „Без основания, заложенного Грецией и Римом, не было бы также современной Европы. Мы не должны забывать, — подчеркивает Энгельс, — что все наше экономическое, политическое и умственное развитие вытекло из такого предварительного состояния, при котором рабство было настолько же необходимо, как и общепризнано. В этом смысле мы имеем право сказать, что без античного рабства не было бы и современного социализма".[1] Энгельс в дальнейшем издевается над Дюрингом и дюрингианцами (можно ли отличить их от современных социал-фашистов?) по поводу того, что некоторые люди готовы „изливать целые потоки высоконравственного гнева на такие постыдные вещи", как рабство. Энгельс противопоставлял „насилию" — этому демиургу античной действительности, согласно социал-фашизму — „высокое развитие искусств, ремесел и обширную торговлю".[2] Ведь, античное рабство служило хозяйственным целям, и именно оно создало возможность более широкого разделения труда между земледелием и промышленностью. Неужели же эта прогрессивная роль рабства имела своим источником только военное насилие, неужели же этот прогресс во всемирноисторическом развитии человечества столь иррационален?. Но рабовладельческое общество, для большинства народов — первая форма классового существования, дало начало такому величайшей важности историческому феномену, как социальная революция. Социальной революции в античности пришлось в раннюю эпоху человеческой истории разрешать противоречия между истинными производителями и классом эксплуататоров. Эпоха социальной революции в античности с ее основным стержнем — революцией рабов — явилась предшественницей той социальной революции, которая спустя ряд формаций перевела человечество из эпохи предистории (Vorgeschichte) в эпоху истории, а истинные производители, выступавшие в облике рабов, несли в себе зародыши будущего класса пролетариев. „Революция рабов ликвидировала рабовладельцев и отменила рабовладельческую форму эксплуатации трудящихся" (Сталин).

Живым укором социал-фашистским извратителям Маркса могут служить следующие слова, написанные Марксом и Энгельсом еще в „Немецкой идеологии": „До сих пор в насилии, войне, грабеже, разбое и т. д. видели движущую силу истории".[3] До сих пор — значит до Маркса и Энгельса, точнее до 1846 г.

Для Аристотеля теория рабства базировалась на успехах в войне или „науке об охоте". Но Аристотель был большим диалектиком, чем современные

[1] Ф. Энгельс, Анти-Дюринг, Гиз, 1931 г., стр. 167.
[2] Там же, стр. 149.
[3] Немецкая идеология. Соч., т. IV, 1933 г., стр. 13.

социал-фашисты. Теория рабства у него связывалась с „наукой о власти господина", которая „не заключает в себе ничего ни великого, ни возвышенного; ее задача показать, что раб должен уметь исполнять, а господин должен уметь приказывать". Это умение приказывать и умение пользоваться рабами лучше всего говорит нам о рабстве, как системе хозяйства. Истинный производитель в античную эпоху выступал в облике раба, в облике, который превращал его не только в основную рабочую силу, но и в средство труда. В этом отношении был совершенно прав Варрон, рассказывающий о системе организации сельского хозяйства в Италии: „Некоторые разделяют эти средства [средства, при помощи которых возделывают поля. *А. П.*] на две группы: на людей и на орудия, без которых они не могут возделывать; другие делят их на три части: орудия говорящие, орудия издающие нечленораздельные звуки и орудия немые; к говорящим относятся рабы, к издающим нечленораздельные звуки — волы, к немым — телеги". Таким образом, Варрон дает характеристику рабов как instrumentum vocale. Отношения рабовладельцев к своим средствам труда и определялись заботой о сохранности их, об амортизации и восстановлении. Плутарх, давая нам тип образцового римского землевладельца, Катона, рассказывает о методах организации рабского труда. „Катон был чрезвычайно доволен, — пишет Плутарх, — когда рабы своевременно предавались сну, ибо считал, что такие рабы покладистее тех, которые любят бодрствовать, и что хорошо выспавшийся раб для любой работы лучше, нежели невыспавшийся". Ксенофонт, рассказывая о воспитании Кира Старшего, основателя персидской монархии, выделяет в качестве его добродетелей заботу о рабах: „Тех же, кого он подготовлял для рабской службы, он не принуждал заниматься делами, свойственными свободным людям, и не позволял им иметь оружие. Он заботился, чтобы они не оставались без пищи и питья... Когда они гнали на равнины зверей для всадников, он позволял приносить им на охоту пищу... Во время путешествия он сгонял их на водопой, как вьючный скот. Когда наставала пора завтрака, он ждал до тех пор, пока они насытятся с той целью, чтобы рабы не изнемогали от голода". Эти „отеческие" заботы Кира о рабах вполне соответствуют обращению рачительного хозяина с имеющимся у него скотом и инвентарем. Немалое внимание античные писатели уделяли и проблеме производства рабочей силы. Цитированный уже выше Варрон указывает, что „на зимних квартирах пастухам позволяется держать на вилле при себе женщин, а некоторым также и на летних стоянках, причем предполагается, что таким образом пастухи становятся более привязанными к стаду, а вследствие деторождения число их увеличивается, и скотоводство приносит больше дохода" (О сельском хозяйстве, II, 1, 26). „Что касается естественного размножения пастухов, — пишет он в другом месте, — то для тех, которые непрерывно живут на вилле, этот вопрос решается легко, ибо на вилле есть рабыни, а пастушья любовь неприхотлива (?!). Что же касается пастухов, которые гоняют стада по сальтусам и лесистым местам и укрываются от непогоды не на вилле, но где попало в хижинах, то многие хозяева считают полезным давать им жен, которые следовали бы за стадами, готовили бы пастухам пищу и воспитывали бы в них привычку к своим местам". Наконец, Плутарх отмечает заслуги Катона в организации при латифундиях проституции: полагая, что „половая неудовлетворенность вызывает небрежное отношение к работе, здесь он [Катон] устроил так, чтобы рабы за известную плату вступали в сношения с рабынями, однако обращаться к другим женщинам он им запрещал". Таковы были заботы рабовладельца о сохранности своего живого инвентаря. Но рабы, бывшие основой производства в античную эпоху, в то же время противостояли как ассоциация враждебная, антагонистичная классу рабовладельцев. В этих условиях господствующим классам надо было принцип, порожденный античностью: divide et impera, класть в основу своей политики по отношению к рабам. Плутарх с удовлетворением отмечает, что Катон „в среде рабов постоянно изобретал способы поддерживать ссоры и споры, ибо согласие в их среде считал опасным и боялся его".

Применение рабского труда в античную эпоху представляло „господствующую форму производительного труда в земледелии, мануфактуре, судоходстве и т. д.“ [1] О применении рабского труда в сельском хозяйстве рассказывает не только Варрон: значительную часть своих работ посвящает проблемам рабского труда в сельском хозяйстве Италии Колумелла. О применении рабского труда в промышленности, начиная еще с периода древней Греции и кончая ремесленными коллегиями эпохи упадка Римской империи, имеются многочисленные свидетельства у античных писателей. Важно отметить, что Маркс, подчеркивая рабство как господствующую форму, не исключал и свободного труда — обстоятельство, которое нередко забывается некоторыми историками. Ведь, согласно Энгельсу, наемный труд даже „как зародыш всего капиталистического способа производства существует с давних времен. В одиночной случайной форме мы встречаем его в течение столетий рядом с рабством“. [2] Сопоставление данных латинских надписей относительно распределения ремесленников по их социальному составу дает довольно внушительную картину наличия свободного труда: если в Риме свободнорожденные составляли 27% всех ремесленников, а вольноотпущенники 66,75%, рабы 6,25%, то в остальной Италии этот процент соответственно изменялся: 46,25%, 52% и 1,75%. При оценке этих цифр надо иметь, понятно, в виду близость вольноотпущенников к рабам. Организация общественных работ ремесленников в Риме не в малой степени свидетельствует о наличии свободного труда. Ливий, например, рассказывая о сооружении храма Тарквинием Гордым, подчеркивает, что он „созвал отовсюду из Этрурии мастеров“ и „не ограничился только использованием для этой постройки общественных денег, но также и привлек к работам плебеев“. Цицерон, выступая против Верреса, указывал на неосновательность аргументов последнего по поводу того, что сооруженный для него корабль строился на основе общественных работ мамертинцев, которыми руководил от имени общины член мамертинского сената. Что касается периода, связанного с бытием ремесленников, объединенных в соответствующие коллегии, то достаточно в этом отношении вспомнить реформы Нумы Помпилия. Коллегии ремесленников были уничтожены в 46 г. до н. э. за исключением кузнецов и ликторов, однако их уничтожение не привело к уничтожению наемного труда. О наемном труде в сельском хозяйстве в позднейшую эпоху рассказывают Катон, Варрон, Светоний и т. д. Таким образом проблема рабства как системы хозяйства отнюдь не сводилась к тому, что рабовладельцам противостояли только рабы. На самом деле им противостояли мелкие ремесленники и мелкие свободные крестьяне — ремесленники, парцеллы и всякого рода agricolae и rustici и т. д. Эта классовая прослойка свободных производителей, сохранивших свою свободу несмотря на все многократные покушения со стороны господствующих классов, сыграла в истории античного общества гигантскую роль носителей свободного труда, резерва рабских революций и впоследствии носителя отношений, господствовавших в последующую эпоху.

В античном обществе разделение труда было уже более развито по сравнению с предшествующим периодом. „Мы застаем уже противоположность между городом и деревней, впоследствии — противоположность между государствами, представляющими городские и сельские интересы, а внутри городов — противоположность между промышленностью и морской торговлей“.[3] Следствием противоположности между городом и деревней было развитие обмена, развитие торгового капитала. Развитие торгового капитала, купеческого капитала, денежно-торгового и ростовщического капитала в античную эпоху происходит, как подчеркивает Маркс, „в пределах своих античных форм“.[4] Отличительная особенность этой „античной“ формы капитала заключается в том, что она не ведет ни при каких условиях к революционному развитию экономики обще-

[1] Капитал, т. II, 1927 г., стр. 350.
[2] Анти-Дюринг, стр. 255.
[3] Немецкая идеология. Соч., т. IV, 1933 г., стр. 13.
[4] Капитал, т. III, ч. 2, стр. 107.

ства, что под влиянием торгового капитала в рабовладельческом обществе не создается материальных предпосылок для перехода общества на высший этап, как это имеет место в качестве одного из вариантов при разложении феодализма. Несмотря на приспособление античного хозяйства к этому торговому капиталу, так же как и на обратное воздействие торгового капитала на это хозяйство, античное общество не выходит за пределы того же рабовладельческого хозяйства, которое первоначально лежало в основе развития торгового капитала. Торговый капитал во всех формациях стремится выйти из сферы обращения, где он господствует, и перейти в сферу производства. В эпоху античного способа производства влияние торгового капитала приводит лишь к той же рабовладельческой системе хозяйства. Так получается circulus vitiosus: рабство — рабовладельческая система — торговый капитал — рабовладельческая система,—порочный круг, обрекающий античный способ производства на гибель. Так историческая загадка — гибель античного общества — раскрывается Марксом и Энгельсом как специфика в законах движения самого античного общества.

Печать рабовладельческой системы в самом деле лежит на всех формах проявления торгового капитала. Возьмем ли мы торговое право в Риме, как оно было сформулировано Гаем в институциях, или сам процесс совершения торговых сделок, как он нашел классовое отражение в описаниях античных писателей, или, наконец, влияние торговли на идеологию — всюду либо подразумевается, либо прямо указывается непосредственная связь и результат в виде рабовладельческой системы. Гай, трактуя о понятиях купли и продажи и их отличии от найма, в качестве наиболее яркого примера приводит передачу гладиаторов: „под тем условием, чтобы за каждого из тех, кто выйдет невредимым... было дано за труд двадцать денариев, а за каждого из тех, кто будет убит или обессилен, — по тысяче денариев". Рассматривая этот пример, он приходит к выводу: „Скорее принято считать так, что касательно тех, кто выйдет невредимым, это договор найма и отдачи внаймы, а касательно тех, кто убит и обессилен, — это купля и продажа" (институции, III). В календаре Овидия содержится целый панегирик покровителю торговли Меркурию, дарующему прибыль всем тем, кто объявляет о продаже своих товаров: „По соседству с Капенскими воротами (в Риме) есть источник Меркурия; если угодно верить испытавшим его, он обладает божественной силой. Сюда приходит в распоясанной рубашке купец и, чистый, черпает окуренной урной воду, чтобы взять ее с собой. В этой воде мочит лавр, мокрым лавром кропит все, что должно получить новых хозяев. Купец кропит струящимся лавром свои волосы и привыкшим обманывать голосом творит молитву: „Омой, — восклицает он, — вероломство прежнего времени, омой лживые слова прежнего дня... Пошли только мне барыш, пошли радость от барыша и устрой так, чтобы в пользу мне был обман покупателя" (календарь, V).

О степени распространения денежного капитала и ростовщичества в античном мире свидетельствуют уже известные сводные работы по экономическому развитию древней Греции и Рима. Сейчас заслуживает внимания характер производства, находящегося под воздействием торгового капитала в античную эпоху. Развитие сельскохозяйственного и промышленного производства теснейшим образом связано с развитием торгового капитала, выступавшего „в пределах своей античной формы". Античная форма торгового капитала вела, как известно, лишь к дальнейшему развитию рабовладельческой системы хозяйства. Возьмем к примеру металлическое производство. Документом, свидетельствующим о степени развития этой отрасли производства, может служить „театр автоматов" Герона Александрийского. „Представления автоматических театров, — пишет Герон, — пользовались встарину большой любовью, во-первых, потому, что в устройстве их проявлялось много механического искусства, а затем и потому, что и самое представление бывало поразительно". Степень „механического искусства", которым располагал „театр автоматов", недвусмысленно свидетельствовала о развитии промышленности, в частности металлургической. Театр автоматов, строившийся по системе подвижных и непо-

движных или „стоячих автоматов", убедительно доказывает значительное развитие античной техники, оперировавшей уже довольно сложными механизмами, но, с другой стороны, опре еление машины, какое мы встречаем у выдающегося архитектора античности Ви рувия, показывает в то же время ограниченность этой техники. „Машина есть, — пишет Витрувий, — деревянное, во всех своих частях св язанное приспособление, им ющее огромное преим щество для передв жения. Действие машины зависит от искусства, основанного на вращательном движении" (Об архитектуре, X). Принимая во внимание, что этот уровень техники в эпоху античности был неотделим от св ей рабовладельческой базы, мы можем теперь на ряде примеров из различных областей промышленности пр следит связь и влияние торгового капитала на производство и обнаружить в то же время, что это влияние действовало „в пределах своей античной формы". Так, например, Диодор, описывая обработку железа на острове Эфалии, рассказывал, как из железистого камня (сидерита) выплавляют металл в специально устроенных печах. Но затем он подчеркивает систему разделения труда, в кот рой купцы выступают как посредники. Добытую на острове Эфалии массу металла купцы отвозят в Дикиархию и в другие торговые города и там перепродают кузнецам для приготовления различного рода железных вещей. Но производством металлических изделий занимались уже в основном рабы, и, таким образом, система кооперации, которая создавалась в результате торгового капитала, оказывалась в античную эпоху не в состоянии выйти за пределы рабовладельческой системы. Рассказывая о добывании серебра в Иберии после того, как она попала под власть римлян, Диодор пишет: „Те люди, которые занимают ся работой в рудниках и которые приносят своим господам невероятные по своим размерам доходы, изнывают от своей работы в подземных шахтах, денно и нощно, и м огие из них умирают от чрезмерного труда". Диодор имеет в виду рабов, которые составляют основную рабочую силу. Рабская система, применявшаяся при добыче серебра, также не давала возможности для какого-либо прогресса. Еще более разительные примеры можно было бы привести из римской истории. В древнем Риме мы имели, как об этом прямо говорит Маркс, развитие мануфактуры, с характерным для нее разделением труда. В этих мануфактурах немалую роль играл торговый капитал, но тем не менее развитие торговли всегда имело своим результатом рабовладельческую систему.

Наконец, само развитие торговли носило в себе отпечаток рабовладельческих отношений. Рим вел обширную внешнюю торговлю, но практиковал политику неэквивалентного обмена в такой степени, в какой давали ему отношения господствовавшей народности по отношению к варварским провинциям или странам, которые хотя не входили в состав великого „круга земель", тем не менее должны были считаться с могуществом римской державы. Плиний рассказывает о торговле римлян с Индией и подчеркивает ее солидные размеры: „нет года, когда Индия не забирала бы у римской державы менее пятидесяти пяти миллионов сестерций". Как известно, господствующие классы Рима интересовали предметы роскоши. Тем не менее, Плиний вынужден подчеркнуть, что Индия „взамен посылает нам товар, который стоит в сто раз дороже" („Естественная история"). Аммиан Марцеллин, описывая торговлю римлян с серами, подчеркивает удивительную умеренность последних и указывает, что „оценку предложенного товара серы производят только глазами, не произнося при этом ни одного слова. Они настолько воздержанны, что, продавая свои продукты, сами не приобретают ничего чужеземного". Эта оценка Марцеллина чрезвычайно характерна для отношений, которые устанавливались Римом с другими народами.

Безысходный тупик, на который обрекала античное общество рабовладельческая система хозяйства, усугублялся развитием классового антагонизма между рабовладельцами и рабами и угнетенными. Обострение антагонизма в античном обществе нашло свое наиболее яркое выражение в революции рабов. Революция рабов аккумулировала в себе всю мощь и потенцию угнетенных классов, стремившихся сбросить с себя иго рабовладельческой системы

она является основным стержнем политической истории античного общества. Возьмем ли мы так наз. гражданские войны в Риме во II—I вв. до н. э., или развернувшиеся в период широкого развития рабского труда и упрочения латифундиального хозяйства выступления угнетенных классов римского общества против рабовладельцев в лице нобилитета и всадничества, — все они имеют своим основным стержнем революцию рабов: первое и второе сицилийские восстания, восстание в Аттике, грандиозное движение Спартака и т. д. Во всех этих движениях, изобиловавших драматическими эпизодами, активное участие принимали низы свободного римского населения — крестьяне, ремесленники. Только в свете этих обстоятельств могут быть поняты такие крупные события, как движение Гракхов, Союзническая война и заговор Катилины. Описание Ливием попытки восстания рабов в окрестностях Рима в 199 г. до н. э., выданной доносчиками, заговор рабов в Этрурии в 196 г. до н. э., описание Афинеем восстания рабов на острове Хиосе в середине II в., описание Диодором первого сицилийского восстания рабов показывают всю силу рабских революций, недвусмысленно обнаруживают, как движение рабов ни на один период фактически не прекращалось, пока, наконец, в крупнейших восстаниях оно приняло столь внушительные формы, что Диодор должен был с сожалением констатировать: „В Сицилии же зло росло, города забирались вместе с людьми и много военных отрядов были уничтожены повстанцами". С каким героизмом сражались рабы против ненавистных им угнетателей, рассказывает тот же Диодор, описывая борьбу римского консула Рупилия за город Тавромений. Рупилий, обложив этот город, довел осажденных до невыразимой нужды и голода. „Начав питаться детьми — рассказывает Диодор, — они (осажденные рабы. *А. П.*) перешли затем к женщинам и кончили взаимным истреблением".

С конца II в. Рим вступает в новый период кризиса, который является уже предтечей его конца, обнаружившегося в течение ближайших столетий. На фоне этого кризиса разворачивается снова острая классовая борьба, и опять-таки в центре оказывается революция рабов. Правда, в условиях упадка рабовладельческого хозяйства, связанного с кризисом рабства, как системы хозяйства, количество рабов уменьшилось, но еще более усилились те удары, которые стали наносить теперь революции рабов дряхлеющей Римской империи. Если в первый период революции рабов крестьяне, ремесленники-парцеллы выступали лишь как участники отдельных рабских восстаний, то теперь крестьянские движения, движения колонов, смыкающиеся с движением варваров, составляли вместе с рабами единый мощный **антирабовладельческий** фронт. Так развивалась социальная революция рабов.

Социальная революция античности выступала в особой модифицированной форме. Своеобразие социальной революции античности заключалось в том, что в результате ее не было непосредственного перехода политической власти из рук одного класса в руки другого, и она закончилась, как указывает Маркс, „совместной гибелью борющихся классов" („Коммунистический манифест"). Но под ударами рабских революций античный способ производства разлагался, сдавал свои позиции зародышам будущих феодальных отношений, в огне рабских революций выковывались отряды будущих крепостных: мелкий крестьянин-парцелл в результате краха античного способа производства и варваризации обрел возможность сохранить себя в качестве истинного производителя, наделенного орудиями и средствами производства, и, таким образом, явиться резервом для будущего сменившего рабство крепостничества. В результате развития отношений, характерных для императорской эпохи, в сельском хозяйстве получило преобладание карликовое хозяйство зависимых крестьян, предшественников более поздних крепостных, получил преобладание, таким образом, — пишет Энгельс, — способ производства, в котором уже в зародыше содержался способ производства, ставший господствующим в средние века".[1] Так революция рабов, уничтожив рабовладельцев и разрушив рабовладельческое государство, подготовила переход к новому обществу, которое создалось

[1] Ф. Энгельс, Юридический социализм.

в результате варваризации, уже в V в затопившей собою обломки античного мира. Простая попытка подойти с изложенной выше точки зрения к существующим источникам обнаруживает очень много ярких и красочных материалов. И заговор Катилины, описанный столь тщательно Аппианом, как и вся эпопея гражданских войн, и описание, данное тому же заговору Саллюстием, невольно фиксируют внимание на поведении плебса, городских и крестьянских низов и рабов. Сюда же надо прибавить еще ряд описаний волнений городского населения, которые за мелкими эпизодами частичных конфликтов фактически вскрывают отдельные моменты непрекращающегося движения городских низов, развивавшегося в общем в ногу с рабскими революциями.

Предлагаемый вниманию читателя сборник должен в отличие от уже существующих на русском языке хрестоматий пополнить пользование переведенными источниками в целях понимания основных проблем античности на основе марксистско-ленинской методологии. В этих условиях материал настоящего сборника подобран и классифицирован таким образом, что отдел А приводит документы, характеризующие систему рабского труда, т. е. систему производства и эксплуатации, господствовавшую в античную эпоху. Отдел Б посвящен свободному труду, существовавшему в античную эпоху и являвшемуся неотъемлемой частью античного способа производства. Дальнейшие отделы, в частности Г и Д, рисуют технику и систему отношений, господствовавших в сельском хозяйстве и промышленности. Отделы Е и Ж рисуют развитие торгового капитала в пределах „античной формы". Наконец, громадное значение имеет отдел И, посвященный классовой борьбе. Систематика материала построена в „вертикальном" разрезе, что объясняется, с одной стороны, ограниченностью материала, способного охарактеризовать хронологически каждую стадию развития античного общества полностью, с другой—тем, что настоящий сборник является первым собранием источников, классифицированных на основе марксистской периодизации истории античного общества и выделения проблем, интересующих в первую очередь историка-марксиста. Несомненно, что „горизонтальное" распределение материала было бы более совершенным, ибо расположение материала хронологически по основным периодам античного общества или по отдельным фазам в разрезе тех же проблем дало бы всю картину отношений, господствовавших в рабовладельческом Средиземноморье, во всей их полноте и многообразии. Надо надеяться, что вслед за этим сборником коллектив работников Сектора рабовладельческой формации Государственной Академии истории материальной культуры окажется в недалеком будущем в состоянии выполнить эту задачу.

5. VII. 1933. *А. Пригожин.*

Несколько технических замечаний. В ряде случаев мы даем по нескольку параллельных текстов, освещающих один и тот же вопрос, иногда даже все основные тексты (например, движение Гракхов, восстание Спартака). Это делается не только в целях более глубокого освещения вопроса, но и в целях учебных. При занятиях античной историей в нашей высшей школе на этих параллельных текстах можно будет показать учащимся некоторые основные приемы критики источников.

В тексте сборника оставлены примечания только смыслового характера, без которых понимание данного места было бы затруднительно. Объяснения терминов, имен, географических названий и т. п. как правило перенесены в указатель. [1]

[1] Этот указатель, опять-таки в целях максимального сокращения объема сборника, составлен чрезвычайно кратко. Для более подробного знакомства с использованными в хрестоматии античными писателями, а также и всякого рода реалиями можно рекомендовать читателю обратиться к имеющимся на русском языке пособиям, хотя бы, напр., к „Истории греческой литературы" А. и М. Круазе (2-е изд., 1916 г.), к „Истории римской литературы" Д. Нагуевского (1911 г.), „Лекциям по истории римской литературы" Модестова (1905 г.), к „Реальному словарю классических древностей" Любкера.

Над составлением сборника работала бригада Сектора рабовладельческой формации Государственной Академии истории материальной культуры в составе 12 человек. Подбор материала и перевод отрывков по отделам производили:

Отдел **А:** С. А. Жебелев, С. И. Ковалев, О. О. Крюгер, А. И. Малеин.
" **Б:** Н. Н. Залесский, Р. В. Шмидт.
" **В:** С. И. Ковалев, Н. Д. Салганик
" **Г:** С. А. Жебелев, Н. Н. Залесский, С. И. Ковалев, А. В. Мишулин.
" **Д:** С. А. Жебелев, Е. Г. Кагаров, О. О. Крюгер.
" **Е:** Е. Г. Кагаров, К. М. Колобова, А. И. Малеин.
" **Ж:** М. С. Альтман, Н. Н. Залесский.
" **З:** С. А. Жебелев.
" **И:** С. А. Жебелев, С. И. Ковалев, О. О. Крюгер, Н. Д. Салганик.
" **К:** С. А. Жебелев, К. М. Колобова.

Весь эпиграфический материал для всех отделов подобран и переведен С. А. Жебелевым, папирологический — О. О. Крюгером. Указатель составлен С. А. Жебелевым, который вообще уделил особенно много внимания и времени работе над настоящим сборником.

Подбирая отрывки, мы часто пользовались уже существующими на русском языке переводами, сверяя их каждый раз с текстом и в случае надобности исправляя. Большинство отрывков однако переведено заново или впервые.

A. Рабский труд

I. Рабство в раннюю эпоху

Отсутствие рабов у грèков в раннюю эпоху

№ 1

Афиняне рассказывают, что пеласги, поселившись у подошвы Гиметта, причиняли им обиды следующим образом. За водой к Девяти ключам всегда ходили дочери и сыновья афинян, так как в то время ни у них, ни у других эллинов еще не было рабов. Когда девушки приходили туда, пеласги, по своей наглости и презрению к ним, чинили над ними насилия.

Геродот, VI, 137, 3.

№ 2

Тимей Тавроменит в 9 книге „Историй" говорит: „Встарину у эллинов не было в обычае пользоваться купленными рабами. Вообще же Аристотеля обвиняли в том, что он ошибся при описании обычаев локров. Ибо у локров, так же как и у фокейцев, до самого последнего времени не было принято иметь рабынь и домашних рабов. Впервые за женою Филомела, захватившего Дельфы, следовали две рабыни. Равным образом и приятеля Аристотеля, Мнасона, имевшего 1000 рабов, фокейцы обвиняли как человека, лишившего стольких граждан необходимого пропитания. Ибо в домашнем обиходе молодые (фокейцы) имели обыкновение прислуживать старшим.

Афиней, VI, 264 cd.

Рабский труд в Греции в раннюю эпоху

№ 3

Жило в пространном дворце[1] пятьдесят рукодельных
невольниц.
Рожь золотую[2] мололи одни жерновами ручными,
Нити пряли другие и ткали, сидя за станками
Рядом, подобные листьям трепещущим тополя; ткани ж
Были так плотны, что в них не впивалось и тонкое масло.

Одиссея, VII, 103—107 (перевод Жуковского).

---

[1] Алкиноя, царя феакийцев.
[2] Дословно „красновато-желтый хлеб", имеется в виду пшеница.

№ 4

Слово же первое он[1] от рабыни, моловшей на царской
Мельнице[2] близкой, услышал; на мельнице этой
двенадцать
Было рабынь и повседневно, от раннего утра до поздней
Ночи, ячмень и пшено[3] там они для домашних мололи.
Спали другие, все кончив работу; а эта, слабее
Прочих, проснулася ране,[4] чтоб труд довершить
неготовый.
Жернов покинув,[5] сказала она...

Одиссея, XX, 105—112 (перевод Жуковского)

№ 5

В доме теперь пятьдесят мы имеем служанок работниц
Разного возраста; заняты все рукодельем домашним.
Дергают волну...

Одиссея, XXII, 721—724 (перевод Жуковского).

Рабский труд в хозяйстве мелкого землевладельца в Греции (VIII—VII вв. до н. э.)

Гесиод, Работы и дни, 465—471 (№ 201)

II. Массовое развитие рабства

Первое массовое применение труда рабов на острове Хиосе

№ 6

Я знаю, что хиосцы первые у эллинов начали пользоваться купленными рабами, как о том рассказывает Феопомп в XVII книге „Историй": „Хиосцы первые из эллинов (после фессалийцев и лакедемонян) начали пользоваться рабами. Однако способ приобретения рабов был у них не тот, что у тех... Ибо лакедемоняне и фессалийцы обратили в рабство эллинов, раньше населявших страну, которой они теперь обладают,— лакедемоняне ахейцев, фессалийцы перребов и магнетов — и назвали их: первые илотами, вторые пенестами.[6] Хиосцы же приобретали себе рабов-варваров за плату..." Я думаю,

---

[1] Одиссей, вернувшийся домой после многолетнего отсутствия.
[2] Имеется в виду ручная мельница.
[3] Дословно „пшеничную муку".
[4] Дословно „еще не переставала (работать)".
[5] Дословно „остановив".
[6] Илоты и пенесты были не рабами, а крепостными, так как были наделены средствами производства и вели самостоятельное хозяйство. Но фактически их положение весьма приближалось к положению рабов.

что из-за этого на хиосцев разгневалось божество, ибо позднее они вели между собою войну из-за рабов.[1]

Афиней, VI, 265 bc.

Борьба с рабством в Греции в раннюю эпоху

№ 7

Периандр, сын Кипсела, запретил гражданам покупать рабов и вести праздную жизнь, причём постоянно изобретал для них какую-либо работу.

Николай Дамасский в словаре Свиды под словом Περίανδρος

Развитие рабства в Риме

№ 8

... Богатые овладели большей частью неразделенных земель. Доверяя (благоприятно сложившимся для них условиям того) времени, они не боялись, что земли эту будут у них отобраны, а потому отчасти покупали расположенные по соседству небольшие участки бедняков путем уговора последних, отчасти захватывали их силой, так что теперь они стали распахивать обширные площади вместо отдельных участков. При этом для земледельческих работ и скотоводства они пользовались рабами, чтобы свободных людей не отвлекать земледельческими работами от военной службы. Обладание рабами приносило им еще и ту крупную выгоду, что вследствие освобождения от военной службы рабы спокойно размножались, увеличивая хозяевам число рабов. Таким образом аристократы всячески богатели. По всей стране число рабов увеличивалось, италийцев же становилось все меньше и меньше, так как их убивали нищета, налоги и военная служба. А когда наступали мирные времена, они были осуждены на полную бездеятельность, так как землей обладали богатые и для возделывания ее вместо свободных людей пользовались рабами.

Аппиан, Гражданские войны, 1, 7 (Перевод взят из I т. „Капитала" Маркса, глава 24, прим. 211).

III. Источники рабства

Война как источник рабства

№ 9

Лакедемоняне казнили не менее двухсот платеян и двадцать пять афинян, находившихся вместе с ними в осаде, женщин же обратили в рабство.

Фукидид, III, 68,3 (перевод Мищенка).

---

[1] См. № 609.

№ 10

Клеон и афиняне водрузили два трофея, один у гавани, другой возле укрепления; торонских женщин и детей обратили в рабство, самих же торонян, пелопоннесцев и других халкидян, какие там были, всего около семидесяти человек, отправили в Афины.

Фукидид, V, 3, 4 (перевод Мищенка).

№ 11

Всех остальных афинян и союзников, какие были захвачены, сиракузяне спустили в каменоломни, считая их самым надежным местом заключения... Около семидесяти дней прожили таким образом заключенные все вместе. Затем сиракузяне продали всех, кроме афинян и участвовавших в походе сицилийцев и италийцев.

Фукидид, VII, 86, 2. 87, 3 (перевод Мищенка).

№ 12

Большинство пленных афинян погибло в каменоломнях от болезней и дурного питания, — они получали ежедневно две котилы ячменной муки и одну — воды. Многие, спрятанные или укрывшиеся в качестве домашних рабов, были проданы. Их продавали как рабов и выжигали им на лбу клеймо — лошадь.

Плутарх, Никий, 29 (перевод Алексеева).

№ 13

Хабрий победил лакедемонян в морском сражении, взял в плен 49 триер, покорил много подчиненных им островов, которые передал вам обратно, обратив прежнюю ненависть в дружбу, привел сюда 3000 пленных рабов и представил более 110 талантов, отнятых у неприятеля.

Демосфен, Речь (XX) против Лептина, 77 (перевод Куторги).

№ 14

(Разграбление Эпира солдатами Эмилия Павла в 167 г. до н. э.).

Недалеко оттуда [1] находился лагерь Аниция. [2] К нему отправлено было письмо с известием, что сенат отдал в добычу войску города Эпира, перешедшие на сторону Персея; поэтому пусть он не тревожится тем, что произойдет. Разослав центурионов в отдельные города сообщить, что они пришли с целью вывести гарнизоны, чтобы жители Эпира были так же свободны, как и македоняне, Павел вызвал от

[1] От г. Пассарона в Эпире.
[2] Пропретор, командовавший в Иллирии.

каждого города по 10 старейшин. Объявив им, чтобы все золото и серебро было доставлено в общественную казну, он разослал по всем городам когорты. В более отдаленные города войска были отправлены раньше, чем в ближайшие, для того, чтобы они повсюду прибыли в один день. Трибунам и центурионам указано было, как поступать. Утром все золото и серебро было снесено, а в четвертом часу воинам дан сигнал грабить города. Добыча была так велика, что на каждого всадника приходилось по 400 денариев, а на пехотинца — по 200; 150 000 человек было уведено в рабство. После этого разрушены были стены разграбленных городов, число которых простиралось до 70. Вся добыча была продана, и вырученные деньги распределены между воинами. Павел направился к приморскому городу Орику, совсем не удовлетворив, как он надеялся, воинов, которые негодовали на то, что не получили части в царской добыче, как будто бы они вовсе и не воевали в Македонии.

Ливий, XXXXV, 34, 1—8 (перевод Адрианова).
Также: Плутарх, Катон, 21 (№ 62).

Колонии как источник рабов

№ 15

В качестве предметов первой необходимости припонтийские страны доставляют нам в изобилии то, что, по общему признанию, полезнее всего, именно скот и массу отличных рабов, а как предметы роскоши — в большом количестве мед, воск и рыбные консервы.

Полибий, IV, 38, 4.

Греческие работорговцы

№ 16

Бедность. Да, ведь, если бы Плутос (Богатство) стал зрячим
опять и поровну себя разделил бы,
Ни наукою, ни ремеслом ни один заниматься тогда не захочет.
А когда ремесло и наука у вас уничтожатся, кто ж пожелает
Быть кузнецом или строить суда, или шить, или делать колеса,
Или кожу кроить, или глину лепить, или мыть, или выдубить
кожу,
Иль пласты земляные сохой поднимать, чтоб собрать урожаи
Деметры,
Если можете праздными жить вы тогда, обо всем о таком
не заботясь?
Хремил. Пустяки говоришь! Потому что над всем, что теперь перечислила нам ты,
Будут слуги, конечно, работать у нас.

Бедность. Да откуда же слуги возьмутся?
Хремил. Разумеется, купим за деньги мы их.
Бедность. Да тогда кто же первый продастся,
Если каждый из них будет деньги иметь?
Хремил. Что ж, какой-нибудь, в жажде наживы,
К нам придет сюда фессалийский купец, из ослушливых работорговцев.
Бедность. Но, во-первых, не будет на свете тогда никаких ни рабов, ни торговцев, —
Это ясно из собственных слов из твоих. Ибо кто ж из богатых захочет,
Подвергая опасности самую жизнь, заниматься такою торговлей?
Так что сам поневоле ты будешь пахать и все прочее делать,
И гораздо мучительней жизнь проводить, чем теперь...

Аристофан, Богатство, 510—526 (перевод Холмского).

Обращение в рабство за долги в Греции

„Гортинская правда" (№ 58).
Плутарх, Солон, 13—16 (№ 30).

Продажа в рабство за долги в Риме

№ 17

1. Если (должник) признался в долге и дело решено в законном порядке, пусть будет дано льготных тридцать дней. 2. После этого да будет наложение руки. Веди его в суд. 3. Если не исполняет приговора суда и никто не берет его на поруки в судебном порядке, уводи его с собой, заковывай в кандалы или колодки весом в пятнадцать фунтов, но не более — или, если пожелаешь, в оковы меньшего веса.[1] 4. Если захочет, пусть кормится на свой счет. Если не кормится на свой счет, тогда тот, кто будет держать его скованным, должен давать ему по фунту полбы на день. Если пожелает, может давать и больше. 5. (Авл Геллий, XX, 1, 46—47: Можно было тем временем вступить в соглашение, и в случае, если бы соглашение не состоялось, (должники) содержались в оковах в течение шестидесяти дней. За эти дни, в трое нундин подряд, они отводились к претору на комиций, и публично объявлялось, к какой сумме они приговорены. В третьи же нундины расплачивались своей головой или продавались на чужбину за Тибр.) 6. В третьи нундины (кредиторы) пусть ре-

[1] Рукописное чтение: но не м е н е е, или, если пожелает, в оковы б о л ь ш е г о веса. Перевод дан согласно чтению, принятому большинством ученых.

жут (должника на) части. Если отрежут больше или меньше, за это пусть не отвечают.

Законы XII таблиц. Таблица III (перевод из хрестоматии „Древний мир в памятниках его письменности", ч. III, кн. 1).

Право отца продавать в рабство детей

№ 18

Римский законодатель (Манлий Торкват) не остановился и на такой власти — он предоставил отцу (право) даже продавать своего сына, не считаясь совершенно с тем, что такое разрешение кто-нибудь найдет жестоким и слишком тяжелым для естественного чувства. И то, что у человека, воспитанного в свободных греческих нравах, вызывало бы удивление, как нечто горькое и тираническое, законодатель также разрешил отцу — до третьей продажи получать деньги за сына, предоставив отцу над сыном бо́льшую власть, чем господину над рабами. Именно, кто из рабов был раз продан и потом получил свободу, тот в последующее время был уже волен над собой; если же сын, проданный отцом, получал свободу, он вновь поступал во власть отца; точно так же, проданный и отпущенный на свободу вторично, был, как и с самого начала, рабом отца; но после третьей продажи он становился свободным от власти отца.

Дионисий Галикарнасский, Римские древности, II, 27, 1, 2 (перевод из хрестоматии „Древний мир в памятниках его письменности", ч. III).

Продажа свободных людей в рабство

№ 19

(Посидон напоминает Аполлону, как когда-то они, по приказанию Зевса, должны были служить под видом простых наемников троянскому царю Лаомедонту. Мифический характер сцены не мешает видеть в ней отражение реальных отношений.)

...Позабыл ты,
Сколько трудов мы и бед претерпели вокруг Илиона,
Мы из бессмертных одни. Повинуяся воле Зевеса,
Здесь Лаоме́дону гордому мы, за условную плату,
Целый работали год, и сурово он властвовал нами.
Я обитателям Трои прекрасные стены воздвигнул,
Крепостью и вышиной нерушимую града защиту.
Ты, Аполлон, у него, как наемник, волов кругорогих
Пас по долинам холмистой, дубравами венчанной Иды.
Но, когда нам условленной платы желанный Срок
Срок привели, Лаоме́дон жестокий насильно присвоил
Должную плату и нас из пределов с угрозами выслал.
Лютый, тебе он грозил оковать и руки и ноги
И продать, как раба, на остров чужой и далекий

Библиотека 195 г.

Античный способ производства.

Нам похвалялся обоим отсечь в поругание уши.
Так удалились мы, на него негодуя душою.
Царь вероломный нас обманул, условье нарушив.

Илиада, XXI, 441—457 (перевод Гнедича под ред. Грузинского)

Естественное размножение рабов

Аппиан, Гражданские войны, I, 7 (№ 8).

Размножение рабов в Риме

№ 20

...На зимних квартирах пастухам позволяется держать на вилле при себе женщин, а некоторым также и на летних стоянках, причем предполагается, что таким образом пастухи становятся более привязанными к стаду, а вследствие деторождения число их увеличивается, и скотоводство приносит больше дохода.

Варрон, О сельском хозяйстве, II, 1, 26 (перевод Кончаловского).
Также:
Варрон, О сельском хозяйстве, II, 10 (№ 27).
Колумелла, О сельском хозяйстве, I, 8 (№ 31).

Искусственное разведение рабов

Диодор, XXXIV—XXXV, 2, 1—23; 2, 27—30 (№№ 610, 613).

IV. Рабы в сельском хозяйстве

Рабы в сельском хозяйстве Сицилии (II в. до н. э.)

Диодор, XXXIV—XXXV, 2 (№№ 610, 613, 615).

Рабы в сельском хозяйстве Италии (II в. до н. э.—I в. н. э.)

Обязанности вилика

№ 21

Обязанности вилика заключаются в следующем. Он должен быть хорошего поведения; должен соблюдать праздники, воздерживаться от чужого и тщательно беречь свое. Он должен улаживать распри среди рабов; если кто из них провинится в чем-либо, он должен взыскивать как следует, смотря по проступку. С рабами пусть вилик не обращается дурно, пусть им будет ни холодно, ни голодно. Вилик должен хорошенько занимать их работой; тогда он сумеет удержать их от проступков и воровства. Если сам вилик того не захочет, рабы не будут бесчинствовать. Если же он обнаружит попустительство, то хозяин не должен оставлять его безнаказанным, но в то же время за заслуги не должен оставлять его и без благодарности, дабы и другие имели желание вести себя хо-

рошо. Вилик не должен быть гулякой, пусть всегда будет трезв и никуда не ходит обедать на сторону. Пусть держит людей в постоянной работе и наблюдает за тем, чтобы приказания хозяина выполнялись.

Катон, О земледелии, V, 1—2 (перевод Кончаловского).

Количество рабов на оливковой плантации

№ 22

Как следует устроить оливковую плантацию на участке в 240 югеров. При ней должен быть вилик, вилика, рабочих пять, скотника три, погонщик ослов один, свинопас один, овчар один, а всего людей 13.

Катон, О земледелии, X, 1 (перевод Кончаловского).

Количество рабов на винограднике

№ 23

Как нужно устроить 100 югеров виноградника. При нем должны быть вилик, вилика, рабочих десять, скотник один, погонщик ослов один, саликтарий один, свинопас один, а всего людей 16.

Катон, О земледелии, XI, 1 (перевод Кончаловского).

Пищевое довольствие и одежда рабов

№ 24

Пищевое довольствие для рабов. Которые работают зимою, тем по 4 модия пшеницы, а летом по 4½ модия, вилике, надсмотрщику, овчару по 3 модия, закованным в цепи зимою по 4 фунта хлеба, а когда начнут копать виноградник, — по 5 фунтов, пока не начнут созревать фиги, затем опять переводи на 4 фунта. — Вино для рабов. Когда будет кончено изготовление вина, пусть рабы пьют вино из выжимок в течение трех месяцев; в четвертый месяц им полагается вина по гемине в день, т. е. $2^1/_2$ конгия в месяц; в пятый, шестой, седьмой и восьмой месяцы — в день по секстарию, т. е. 5 конгиев в месяц; в девятый, десятый, одиннадцатый и двенадцатый — по 3 гемины в день, т. е. в месяц амфору; сверх того в праздники Сатурналий и Компиталий на каждого человека надо прибавлять по 2 конгия (т. е. $^1/_8$ амфоры), а всего вина на каждого человека за год 8 квадранталов. Закованным в цепи прибавь, смотря по их работе; не будет слишком, если каждый из них выпьет 10 квадранталов вина в год.—Приварок для рабов. Запаси как можно больше палой оливки. Затем запаси спелых оливок, могущих дать лишь очень мало масла, и сберегай их, чтобы их хватило как можно дольше. Когда оливки будут съедены, давай рыбного навара и уксуса. Масла

давай в месяц каждому 1 секстарий, соли на каждого будет достаточно 1 модий в год.—Одежда для рабов. Через год давай попеременно тунику в $3^1/_2$ фута длиной и короткий плащ; всякий раз, как будешь давать кому-либо тунику или плащ, отбирай старую одежду, чтобы они делали из нее лоскутные одеяла. Надлежит выдать через год хорошие деревянные сандалии.

Катон, О земледелии, LVI—LIX (перевод Кончаловского).

Виды труда в имении

№ 25

Теперь я скажу, какими средствами возделываются поля. Некоторые разделяют эти средства на две группы: на людей и на орудия, без которых они не могут возделывать; другие делят их на три части: орудия говорящие, орудия, издающие нечленораздельные звуки, и орудия немые; к говорящим относятся рабы, к издающим нечленораздельные звуки—волы, к немым—телеги. Все поля возделываются либо рабами, либо свободными, либо теми и другими одновременно; дело идет о свободных, если они обрабатывают землю от себя, как многие бедняки со своим потомством, либо если работы выполняются наемниками, т. е. когда для более крупных работ, вроде сбора винограда и сенокоса, применяется наемный труд свободных; сюда же относятся те, которые у нас называются обэрариями и которых даже теперь много в Азии, Египте и Иллирике. О всех только что упомянутых я скажу, что в местах нездоровых выгоднее обрабатывать землю наемными рабочими, чем рабами, а также и в здоровых местах выполнять их трудом более крупные работы, например, уборку винограда или жатву. Каковы должны быть их качества, об этом Кассий пишет так: надо брать рабочих, способных переносить труд, не моложе 22-х лет и годных для сельскохозяйственных работ; о последнем можно судить по выполнению ими других заданий, а что касается только что пришедших в имение—из расспросов о том, что делали они у прежнего хозяина. Рабы не должны быть ни робки, ни слишком пылки. В начальники над ними надо ставить таких, которые грамотны и хотя несколько подверглись влиянию образованности, кроме того честны и возрастом постарше, нежели рабочие, только что упомянутые мною; ибо рабы легче будут повиноваться их приказанию, чем младших. Кроме того, начальствовать лучше всего надлежит тем, которые имеют опыт в сельском хозяйстве. Ведь такой человек должен не только приказывать, но и работать, дабы раб подражал его работе и видел, что начальник поставлен над ним не зря, но в силу его превосходства в знаниях. Нельзя также позволять начальникам, чтобы средством принуждения служили им удары, а не увещания,

раз оба эти средства одинаково могут привести к цели. Далее, не следует приобретать много рабов одинаковой национальности, ибо большею частью это бывает причиной домашних беспорядков. Начальников надлежит поощрять наградами и стараться, чтобы они имели пекулий и рабынь для сожительства, от которых у них были бы дети. Таким образом их связь с имением укрепится. Именно благодаря таким связям родства славятся фамилии из эпирских рабов, причем и ценятся они дороже. Усердие начальников следует поощрять оказанием им какого-либо отличия, а также посвящать их в предполагаемый план работ; таким образом они менее будут чувствовать ничтожество своего положения и увидят, что имеют кое-какой вес в глазах господина. Охоту к труду можно вызвать также более свободным режимом, более щедрой мерой пищи и одежды, сокращением количества работы или разрешением выгонять на пастбище имения несколько голов собственного скота, или чем-нибудь другим в том же роде; даже когда кто-либо получил более суровое приказание или подвергся какому-либо взысканию, он был бы таким путем утешен и к нему вернулось бы усердие и доброжелательство в отношении господина.

Варрон, О сельском хозяйстве, I, 17 (перевод Кончаловского).

Нормы рабочей силы в имении

№ 26

При определении количества рабов Катон принимает во внимание два обстоятельства: размер участка и вид культуры; для оливковой плантации и виноградника он устанавливает две формулы. В одной—он определяет, как должна быть снабжена оливковая плантация величиною в 240 югеров. Он говорит, что при таком размере надлежит иметь 13 рабов, в том числе вилика, вилику, 5 рабочих, 3 погонщиков волов, 1 погонщика ослов, 1 свинопаса и 1 овчара. Другую формулу он составляет для виноградника в 100 югеров, говоря, что в нем следует иметь 15 рабов, в том числе вилика, вилику, 10 рабочих, погонщика волов, погонщика ослов и свинопаса. Сазерна пишет, что на 8 югеров достаточно одного рабочего; этот участок он должен вспахать в 45 дней, хотя он мог бы обработать каждый югер и в 4 дня; однако Сазерна кладет 13 дней на различные потери: от нездоровья, непогоды, прогула и нерадения. Оба писателя недостаточно ясно дают нам свои пропорции; действительно, Катон требует от нас, чтобы мы применительно к большему или меньшему имению пропорционально увеличивали или уменьшали указанную им норму; сверх того вилика и вилику он не должен был включать в общее число рабов. В самом деле, обрабатывая менее

240 югеров оливковой плантации, все же невозможно держать менее одного вилика; равным образом, обрабатывая двойное по размеру имение или даже еще большее, нет нужды из-за этого держать двух или трех виликов. Только число рабочих и скотников можно увеличивать пропорционально большему размеру имений; но и тут пропорция может быть постоянна лишь при условии одинаковых качеств поля. Если они настолько различны, что поле невозможно пахать по причине неровности и крутых подъемов, то волов и погонщиков требуется меньшее количество. Не говоря уже о том, что Катон предложил меру не единообразную и не нормальную — 240 югеров (нормой является центурия в 200 югеров); шестая часть его меры равна 40 югерам; отнимая ее от 240 югеров, я не вижу, каким образом, согласно его наставлению, я мог бы отнять шестую часть от 13 рабов или, оставляя в стороне вилика и вилику, каким образом я мог бы отнять шестую часть от 11 рабов. А что он говорит, что на 100 югерах виноградника нужно 15 рабов, то, если у кого-либо будет поле в одну центурию, из коего половина виноградника, а половина — оливняк, из его слов следует, что в этом случае пришлось бы держать двух виликов с женами — чистая нелепость. Значит, количество рабов мы должны установить по иному принципу сообразно различным условиям. Поэтому Сазерна поступает правильно, когда говорит, что для обработки одного югера достаточно четырех рабочих дней одного рабочего. Однако, если этого было достаточно в его собственном поместье в Галлии, то это не значит, что то же отношение применимо к гористой Лигурии. Итак, при определении числа рабов и прочих орудий, ты лучше всего установишь должную норму, если обратишь тщательное внимание на три условия: какого рода и размера имения по соседству, каким количеством людей обрабатывается каждое из них, наконец, при каком увеличении или уменьшении рабочей силы ты изменишь обработку к лучшему или худшему.

Варрон, О сельском хозяйстве, I, 18, 1—7 (перевод Кончаловского).

Рабы — пастухи

№. 27

...При крупном скоте должно держать рабов зрелого возраста, при мелком — допустимы даже мальчики; из них те, которые гоняют скот по тропинкам далеких пастбищ, должны быть крепче телом, нежели те, которые ежедневно возвращаются со стадами на виллу имения. Поэтому в сальтусы должно отправлять молодежь, притом вооруженную, тогда как в имении скот пасут не только мальчики, но даже девочки. Пастухов следует заставлять оставаться на пастбище

целый день и пасти вместе, ночь же проводить каждому при своем стаде. Все должны подчиняться одному начальнику стад. Желательно чтобы он был старше и опытнее прочих, ибо человеку, превосходящему других возрастом и знаниями, подчиняются легче и охотнее. Однако он не настолько должен превосходить других возрастом, чтобы старость мешала ему переносить труды. Ведь старики и мальчики нелегко справляются с препятствиями тропинок, с крутизной и неровностями гор, с которыми приходится бороться тем, кто следует за стадами рогатого скота и коз, охотно пасущихся по лесистым крутизнам. Должно выбирать людей сложения крепкого, проворных, подвижных, ловких, которые не только могли бы поспевать за скотом, но и защищать его от диких зверей и разбойников... Не всякая национальность пригодна для скотоводства; для него не годятся ни баскулы, ни турдулы; всего способнее галлы, особенно для вьючного скота... Днем каждый должен принимать пищу отдельно при своем стаде; вечером рабы, состоящие под одним начальником, собираются к общему ужину. Начальник должен наблюдать, чтобы при пастухах находились все орудия, нужные для них и для скота, в особенности провиант для людей и лекарство для животных. Для этого у одних хозяев имеются вьючные животные, у других — лошади или еще какие-либо животные, могущие носить тяжести на спине.

Что касается естественного размножения пастухов, то для тех, которые непрерывно живут на вилле, этот вопрос решается легко, ибо на вилле есть рабыни, а пастушья любовь неприхотлива. Что же касается пастухов, которые гоняют стада по сальтусам и лесистым местам и укрываются от непогоды не на вилле, но где попало в хижинах, то многие хозяева считают полезным давать им жен, которые следовали бы за стадами, готовили бы пастухам пищу и воспитывали бы в них привычку к своим местам. Однако эти женщины должны быть сильны и не трусливы; во многих областях они в работе не уступают мужчинам, как это можно видеть повсюду в Иллирии, где они умеют пасти скот, таскать дрова для огня, варить пищу и стеречь орудия в хижинах. Что касается выкармливания, то я скажу, что они являются и кормилицами и матерями... Когда ты прибыл в Либурнию, ты увидел, как эти матери семейств, рабыни, таскают дрова и вместе приносят грудных ребят, — какая одного, какая двух. Своим примером они доказывали, насколько достойны презрения наши роженицы, которые по нескольку дней лежат в постелях под балдахином... В Иллирии бывает и того лучше: часто, когда придет время родить, беременная женщина отходит недалеко от места своей работы и, родив там ребенка, приносит его с собою, так что можно подумать, что она не родила его,

но нашла. Сюда же относится и то, что так называемым у них девицам, иногда в двадцатилетнем возрасте, обычай позволяет до брака отдаваться кому они желают, бродить без провожатых и рожать детей. Все, относящееся к здоровью людей и скота и не требующее помощи врача, должно быть изложено письменно и передано начальнику стад. Начальник неграмотный непригоден, ибо он не может правильно составить отчет о состоянии господских стад. Число пастухов одни определяют уже, другие шире. Я считаю нужным одного пастуха на восемьдесят простых овец, Аттик же—на сто. Если имеются большие стада овец, которые у некоторых доходят до 1000 голов, то число людей сократить легче, нежели при стадах меньших, каковые держим и Аттик, и я. Ибо мои стада – в семьсот голов; ты, как известно, держал стада в восемьсот, однако, как и у нас, десятую их часть составляли бараны. Для табуна в пятьдесят кобыл требуется два человека; каждый из них должен иметь объезженную кобылу в тех областях, где табуны обычно загоняются с пастбища в конюшню, как это часто встречается в Апулии и Лукании.

Варрон, О сельском хозяйстве, II, 10 (перевод Кончаловского).

Рабский труд как главная причина упадка сельского хозяйства в Италии в I в. н. э.

№ 28

Я часто слышу, как выдающиеся люди нашего государства жалуются то на неплодородие полей, то на состояние атмосферы, уже с давних пор вредно отзывающиеся на произрастании плодов; в ответ на эти жалобы некоторые приводят как бы рациональное основание, утверждая, что почва, утомленная и обессиленная плодородием предшествующего периода, не в состоянии с большою щедростью доставлять пропитание смертным. Я думаю, однако, Публий Сильвий,[1] что эти причины весьма далеки от истины... Я думаю, что указанные явления вызваны вовсе не недостатками климата, но скорее нашими собственными недостатками; в самом деле, обработку земли мы предоставили худшим рабам, словно отдав ее в наказание палачу, тогда как лучшие из наших предков сами занимались ею с величайшим старанием...

Колумелла, О сельском хозяйстве, предисловие (перевод Кончаловского).

Устройство виллы и помещения для рабов

№ 29

Размер и число статей виллы должны соответствовать всему, что находится в ограде, и состоять из трех частей:

[1] Лицо, которому посвящен трактат Колумеллы.

господского дома, служб и кладовых. Господский дом с своей стороны разделяется на зимнюю и летнюю половины... Камеры незакованных рабов всего лучше пусть будут обращены на юг; для рабов закованных должно иметь эргастул в подвальном помещении, как можно лучше устроенный в санитарном отношении, с большим количеством узких окон для света, расположенных на такой высоте, чтобы до них нельзя было достать рукой. Помещения для скота не должны быть ни слишком холодными, ни слишком теплыми. Камеры скотников и пастухов должны быть поблизости от стойла, дабы они всегда могли быть тут как тут для ухода за скотом. Колумелла, О сельском хозяйстве, I, 6, 1, 3, 4, 8 (перевод Кончаловского).

Колоны и рабы

№ 30

...Владелец имения должен прилагать тщательную заботу ко всем прочим статьям имения, в особенности же к находящимся в нем людям. Эти последние распадаются на два разряда: на колонов и рабов, незакованных и закованных. К колонам он должен относиться снисходительно и стараться итти им навстречу в их нуждах; он должен быть более требовательным к их работе, нежели к платежам, такое отношение для колонов менее обидно, хозяину же вообще более выгодно. Ибо прилежная обработка поля в большинстве случаев приносит пользу и никогда не приносит вреда — разве только ущерб будет причинен непогодой или грабежом, а потому и колон не посмеет просить льгот в исполнении работы. Но и господин не должен слишком настаивать на своем праве в обязательствах, наложенных на колона, как, например, на точном соблюдении сроков платежей, доставке дров и прочих мелких обязанностях колона, выполнение которых более докучает земледельцам, чем приносит им ущерба. Не следует вообще быть слишком взыскательным в том, что следует нам по праву. Недаром строжайшее право считалось у древних величайшим мучением. С другой стороны, не следует допускать и чрезмерных льгот; как правильно сказал ростовщик Альфий, самые верные долговые статьи становятся лишенными всякой ценности, если мы отказываемся от взыскания по ним. Также и Луций Волузий, бывший консул, человек чрезвычайно богатый, еще на моей памяти, утверждал, что то поместье находится в самых счастливых условиях, при котором имеются колоны, издавна живущие в этой местности, как бы по наследству перешедшие к владельцу и связанные с ним близкими отношениями с самого рождения. Мое мнение таково, что частая смена арендаторов есть дело невыгодное; однако еще хуже прибе-

гать к услугам такого арендатора из городских жителей, который обрабатывает имение не сам, а с помощью рабов. Сазерна говорит, что от такого арендатора вместо арендной платы надо ждать тяжбы. Поэтому следует всячески стараться привлекать к обработке колонов — сельских жителей, прочно привязанных к месту, что необходимо в тех случаях, когда владелец не имеет возможности вести хозяйство лично или с помощью собственных людей. Так бывает обычно в местности, страдающей от вредного климата или неплодородия. Однако, если климат и почва мало-мальски приличны, то личное хозяйничанье владельца всегда принесет больше дохода, чем сдача в аренду колонам; даже хозяйство чрез посредство вилика даст больший результат, при условии, конечно, что вилик не окажется небрежным и алчным рабом. Последнее, без всякого сомнения случается по вине самого же владельца. Поэтому надлежит остерегаться поручения хозяйства такому рабу; если же такая ошибка допущена, следует сместить негодного вилика с его должности. Однако в имениях отдаленных, которые владелец не может навещать часто, обработку всякого поля предпочтительнее поручать свободным колонам, чем рабу-вилику; это правило в особенности относится к полям, засеянным хлебом, которым колон может гораздо меньше принести вреда, чем виноградникам или садовым насаждениям; рабы же и этим полям приносят величайший вред: они дают за деньги господский скот для работы на стороне, пасут и рабочий и остальной скот плохо, дурно пашут землю; показывают при посеве гораздо больший против настоящего расход семян; они не заботятся о том, чтобы семена, брошенные в землю, дали богатый урожай; и, свезя его на гумно, они даже уменьшают его количество во время молотьбы либо утайкой его части, либо небрежной работой. Ибо они и сами крадут зерно и от других воров плохо его оберегают. Наконец, при уборке зерна в амбар они неправильно показывают его количество в счетной записи. Таким образом, как управляющий, так и рабы мошенничают, а поле приходит в негодное состояние. Поэтому, как я уже сказал, такое имение, которое лишено частого присутствия владельца, необходимо сдавать в аренду.

Колумелла, О сельском хозяйстве, I, 7 (перевод Кончаловского).

Вилик и рабы

№ 31

Ближайшая забота господина — о рабах и о том, во главе какого дела надлежит ставить каждого из них и для каких работ предназначить... Итак, я всячески советую не выбирать вилика из того разряда рабов, которые нравятся нам благо-

даря своим физическим качествам, но из того разряда, которые опытны в утонченных занятиях, свойственных привычкам городской жизни... Вилик должен быть человек среднего возраста, крепкого сложения и опытен в сельском хозяйстве или, по крайней мере, он должен обладать величайшей готовностью быстро научиться ему... Даже и неграмотный, лишь бы он обладал твердой памятью, достаточно хорошо может управлять хозяйством. По словам Корнелия Цельза, такой вилик будет чаще приносить своему господину наличные деньги, нежели приходо-расходную книгу, ибо, не умея писать, ему будет труднее самому составить фальшивые счета или пользоваться для этого услугами других из боязни быть уличенным... Вилик не должен допускать, чтобы в поместьи протаптывались новые тропинки или проводились новые межи. Он не должен принимать к себе иных гостей, кроме друзей и родственников своего господина... Вилик должен быть не только мастером в сельских работах, но также отличаться моральными качествами, насколько это допускает его рабское происхождение, дабы он оказался ни слишком слабым, ни слишком жестоким начальником для других рабов... Он не должен заниматься никакими торговыми делами в свою личную пользу и пускать в оборот деньги господина, покупая скот или какие-либо другие товары... В отношении прочих рабов следует придерживаться следующих правил, в соблюдении которых я никогда не раскаивался: с рабами, приставленными к сельским работам, отличающимися хорошим поведением, я разговариваю чаще и непринужденнее, чем с рабами, занятыми в качестве домашней прислуги; видя, что ласковое обращение господина позволяет им легче переносить их непрерывный труд, я иногда шучу с ними и допускаю шутки с их стороны. Часто даже я советуюсь с ними, как бы с людьми более опытными, насчет новых работ, и таким путем узнаю характер каждого и степень сообразительности... У предусмотрительного хозяина должно быть в обычае посещать рабов, заключенных в эргастуле, дабы лично убедиться, хорошо ли они закованы, тщательно ли охраняется самое место заключения и достаточно ли оно надежно, не заключил ли вилик в оковы или не выпустил ли кого-нибудь без ведома господина... Тех из рабынь, которые отличаются большей плодовитостью и которым приличествует некоторое отличие ради их потомства, мы освобождаем от работ, а иногда и отпускаем их на свободу, если они являются матерями многих детей. В самом деле, той, которая имеет трех сыновей, дается право на освобождение от работ, какая же имеет больше, той дается свобода. Такое справедливое отношение и попечение господина весьма способствует приращению его достатка... Рабы-пахари и виноградари должны

представлять две различные группы и, в свою очередь, не смешиваться с чернорабочими. В каждой специальной группе не должно быть более десяти человек рабов; древние называли их декуриями и считали весьма удобными, ибо за таким числом рабов всего легче было присматривать при работе, и усердию надсмотрщика оно не ставило никакой непосильной задачи. Если поля занимают большое пространство, то группы рабов надо распределять по различным их районам и так разделять между ними работу, чтобы они работали не в одиночку и не попарно, ибо, когда они так рассеяны, за ними трудно присматривать; однако каждая группа не должна превышать десяти человек, чтобы при слишком большой толпе отдельные рабы не старались свалить работу на других. Такое определение числа не только возбуждает соревнование, но и позволяет замечать нерадивых рабов.

Колумелла, О сельском хозяйстве, I, 8, 1. 3, 4, 7. 10, 13, 15, 16, 19. 9, 6, 7, 8 (перевод Кончаловского).

V. Рабы в промышленности

Рабские мастерские в Греции

№ 32

Отец мой (Лисия), Кефал, согласившись на убеждения Перикла, переселился в здешнюю землю и прожил здесь 30 лет.[1] И никогда ни мы, ни он не судились ни с кем, и нас никто не обвинял; но жили мы при демократии так, чтобы ни самим других не обижать, ни от других не терпеть обиды. Когда же в управление (в 404—3 г. до н. э.) вступили Тридцать, люди негодные и мошенники, они стали говорить, что надо государство очистить от преступных людей и остальным гражданам надо обратиться к добродетели и справедливости; но, говоря это, они делать этого не решались. Я расскажу сначала о своих собственных несчастьях, и попытаюсь тем самым привести вам на память и ваши. Феогнид и Писон говорили в собрании Тридцати относительно метеков, что среди них есть некоторые недовольные государственным строем; что, значит, есть прекраснейший повод, под видом мщения, на самом деле поживиться; что, во всяком случае, государство обеднело, правительство же нуждается в деньгах. И слушавших им не трудно было убедить, потому что убивать людей они ни во что не ставили, получать же деньги очень высоко ставили. Итак, они решили десятерых метеков арестовать, в их числе двоих бедных, чтобы можно было оправ-

[1] Кефал был родом из Сиракуз; в Афинах он проживал в качестве метека.

дываться перед остальными, будто не из-за денег это сделано, но предпринято для пользы государства, коротко говоря, сделали это так же тонко, как и любое из прежних своих дел. Распределив между собой дома, они пошли. И меня они застали в то время, как я угощал гостей; выгнав их, они передают меня Писону; все же прочие, придя в мастерскую, стали описывать рабов. Я спросил Писона, не согласится ли он спасти меня за деньги. Тот обещал, если за большие. Я сказал, что готов дать талант серебра. Он согласился на это. Я знал, что он не считается ни с богами, ни с людьми, но все-таки при данном положении мне казалось крайне необходимым взять с него обещание. Когда он, обрекая гибели себя и детей, поклялся спасти меня, если получит талант, я вхожу в спальню и открываю сундук. Писон, заметив это, идет тоже, и, увидев находящееся там, зовет двоих из служителей и велит взять содержащееся в сундуке. Когда он имел в своих руках не столько, сколько было уговорено, судьи, а 3 таланта серебра, 400 кизикских статеров, 100 дариков и 4 серебряных чаши, я просил его дать мне денег на дорогу. Он ответил, что довольно с меня будет и того, если останусь цел. При выходе нам с Писоном попадаются навстречу Мелобий и Мнесифид, шедшие из мастерской, — встречаются у самых дверей и спрашивают, куда мы идем. Писон ответил, что к моему брату, чтобы посмотреть, нет ли чего и в том доме. Они велели ему итти, а мне сопровождать их в дом Дамниппа. Писон, подойдя ко мне, уговаривал меня молчать и не беспокоиться, так как он придет туда. Мы застаем там Феогнида, который стерег еще других. Передавши меня ему, они ушли обратно. В таком положении я решился на риск, так как смерть уже стояла перед глазами. Подозвав Дамниппа, я говорю ему так: „Ты — мой знакомый; я пришел в твой дом; не виновен я ни в чем, погибаю из-за денег. Так вот ты похлопочи за меня по мере возможности, выручи из такого бедственного положения". Он обещал это сделать. Но он находил, что лучше посоветоваться с Феогнидом: он думал, что тот сделает все, если предложить ему денег. В то время, как он разговаривал с Феогнидом — а я, кстати сказать, был знаком с расположением дома и знал, что в нем два входа — мне пришло в голову попробовать спастись, пользуясь этим обстоятельством; я рассчитывал, что, если удастся уйти незамеченным, то спасусь; если же попадусь, то, раз Дамнипп убедит Феогнида взять деньги, я — думалось мне — все-таки буду отпущен, а не то, так все равно — буду казнен. Размыслив это, я бежал в то время, как те держали караул у двери, ведущей во двор. Было трое дверей, которые мне нужно было пройти, и все они были как раз растворены. Придя в дом корабель-

щика Архенея, я посылаю его в город,[1] чтобы узнать относительно брата. Археней, вернувшись, рассказывал, что Эратосфен арестовал его на улице и отвел в тюрьму. И я, узнав это, в наступавшую же ночь переправился морем в Мегары. А Полемарху[2] Тридцать отдали обычный в их правление приказ — выпить цикуту, не сказав даже предварительно, за какую вину предают его смерти: какая же тут может быть речь о суде и защите! И когда его, мертвого, выносили из тюрьмы, они не позволили, хотя у нас было три дома, ни из одного из них устроить вынос, но, наняв лачужку, выставили тело Полемарха там. И хотя было много гиматиев, они, несмотря на просьбы, не дали ничего на похороны, а уж друзья дали на его погребение — кто гиматий, кто изголовье, кто еще что-нибудь — словом, каждый, что пришлось. И вот они, имея 700 щитов из нашего достояния, имея столько серебра и золота, столько меди, украшений, движимости, гиматиев женских, сколько никогда не рассчитывали приобрести, 120 рабов, из которых самых лучших взяли сами, а остальных отдали в казну, дошли вот до какой ненасытности и алчности, и тем самым показали свой характер: у жены Полемарха Мелобий вынул из ушей золотые серьги, которые как раз были на ней, когда эти люди впервые пришли в дом.

Лисий, Речь (XII) против Эратосфена, 4—19 (перевод из хрестоматии „Древний мир в памятниках его письменности", II).

№ 33

Мой отец Демосфен, судьи, оставил состояние почти в 14 талантов, когда мне было семь, а сестре моей 6 лет; оставалась в живых и мать наша, принесшая с собою в дом 50 мин (в качестве приданого). Посоветовавшись относительно нас, когда находился при смерти, отец все перечисленное вручил вот этому Афобу и Демофонту, сыну Демона, людям, которые доводились ему племянниками — один сын брата, другой сын сестры, — кроме того, Фериппиду пеанийцу, по происхождению вовсе не родственнику, но зато бывшему его другом с детства. Последнему он дал из моего капитала 70 мин — пользоваться ими до того времени, пока я при докимасии не буду признан взрослым мужем; это отец сделал с тою целью, чтобы, из страсти к деньгам, Фериппид не распорядился слишком плохо чем-нибудь из моего имущества. Демофонту он отдал в замужество мою сестру, а тут же и два таланта в полную собственность, самому же

[1] Т. е. в Афины. Дом Лисия находился в Пирее.
[2] Брат Лисия.

ему (т. е. Афобу) отдал в замужество нашу мать с приданым в 80 мин, предоставив ему жить в нашем доме и пользоваться моей обстановкой... Мой отец, судьи, оставил две мастерских, каждую с немалым производством, 32 или 33 оружейных мастера, стоящих по 5 и по 6 мин; других, стоящих не менее 3 мин и дававших дохода в год 30 мин чистых; кроватных мастеров в числе 20, отданных ему в залог за 40 мин и приносивших 12 мин чистых; серебра около таланта, отданного в ссуду из одной драхмы,[1] так что за каждый год получалось процентов более 7 мин. И когда отец мой оставил все это имущество, оно приносило доход, как подтвердят и сами они. Это составляет основного капитала 4 таланта 5000 драхм, а процентов с них 50 мин ежегодно. Кроме того, слоновой кости и железа, пущенного в обработку, и дерева кроватного, ценностью до 80 мин; чернильного ореха и меди было закуплено на 70 мин; затем дом стоимостью в 3000 драхм; движимости, кубков, золота и платьев, нарядов матери — всего, в общем, ценностью до 10 тысяч драхм; серебра в доме 80 мин. И это все он оставил в доме, а в морских предприятиях — 70 мин, отданных в ссуду Ксуфу; 2400 драхм в банке[2] у Пасиона, 600 в банке у Пилада, 1600 у Демомела, сына Демона; денег, розданных в долг разным лицам по 200 и 300 драхм, — в общем, около таланта. И эти деньги в итоге составляют опять-таки более 8 талантов 50 мин. Всего же, если исследуете, найдете до 14 талантов.

Демосфен, Речь (XXVII) против Афоба (опекуна Демосфена, растратившего его наследство), 4—5, 9—11 (перевод Пригоровского).

№ 34

Отец оставил этому Тимарху состояние, с которого другой исполнял бы даже и общественные повинности, а он не смог сберечь его и для себя: дом за городом, далеко от Афин расположенное имение в Сфетте, другое имение в Алопеке; кроме этого — девять или десять рабов-сапожников, из которых каждый, в качестве оброка, давал ему два обола в день, а заведующий мастерской — три; затем женщину, умеющую выделывать аморгосские[3] ткани и выносившую на рынок свои тонкие изделия, и мужчину-узорщика; к Тимарху перешли также деньги, подлежащие взысканию с должников, и движимое имущество.

Эсхин, Речь против Тимарха, 97.

---

[1] Драхма с мины в месяц, т. е. 12% годовых.

[2] Речь идет о конторах менял („трапезитов"), выполнявших только некоторые функции капиталистических банков.

[3] Тонкие.

№ 35

Исократ афинянин... был сын Феодора, одного из числа достаточных граждан, имевшего рабов, занимавшихся выделкою флейт, и получавшего средства к жизни от этого ремесла.

Дионисий Галикарнасский, Opuscula, I, 1, стр. 54 (издание Usener — Radermacher).

№ 36

Отец Клеона, Клеоним, держал мастерскую рабов-кожевников.

Схолии к „Всадникам" Аристофана, 44.

№ 37

(Отец трагика Софокла) Софил... держал рабов-медников или плотников.

Жизнь Софокла, 126 (издание Westermann).

Рабская сапожная мастерская

Геронд, Башмачник (№ 400).

Рабский труд в ремесле

Ксенофонт, Воспоминания о Сократе, II, 7, 1—12 (№ 101).

Рабы в рудниках

№ 38

I. Я всегда того мнения, что каковы правители, таково и государство. Но так как об афинских правителях некоторые говорили, что их понятия о справедливости ничуть не хуже, чем у других людей, и только вследствие бедности масс они вынуждены вести себя несправедливо по отношению к (союзным) городам, то поэтому я попытался выяснить, могут ли граждане прокормить себя со своей собственной территории,— что было бы и справедливее. Я считаю, что если бы так было, то и их бедность пошла бы на пользу, да и подозрения эллинов прекратились бы.

Когда, согласно своим намерениям, я стал все это исследовать, то сразу же выяснилось, что земля в состоянии давать очень большие доходы. В доказательство истинности моих слов, я прежде всего коснусь вопроса о природных условиях Аттики. О том, что климат здесь самый мягкий, свидетельствуют ее продукты: то, что во многих местах не могло бы даже и прозябать, здесь дает плоды. Подобно земле, и окружающее страну море очень богато. И все блага, посылаемые временами года, начинают произрастать здесь очень рано, а кончают очень поздно. Но не только есть здесь то, что в течение года расцветает и старится, — и вечные блага имеет

страна. Ведь в ней в большом количестве находится мрамор, из которого создают прекрасные храмы, прекрасные алтари и великолепные статуи богов; на него большой спрос со стороны и эллинов, и варваров. Есть также земля в Аттике, которую, если засеять, то она не даст плода, а если копать— прокормит гораздо больше народа, чем если бы на ней уродился хлеб: она сребоносна и притом, несомненно, по предопределению божества. В самом деле, хотя многие государства граничат (с Аттикой) и на суше, и на море, но ни в одно из них не заходит ни малейшей сребоносной жилы. С полным правом также можно предположить, что (наше) государство основано в центре всей Эллады и даже всей вселенной: чем дальше от него, тем тяжелее холод или жара; и кто захочет с одного края Эллады прибыть в другой, все они проезжают или проплывают около Афин, как около центра в круге. И хотя (наша страна) не со всех сторон окружена водой, тем не менее, подобно острову, она при помощи всех ветров привозит, в чем нуждается, и вывозит, что пожелает: ведь она с двух сторон окружена морем. Но и по сухопутным дорогам она принимает много товаров: ведь она на материке. Кроме того, большинству государств доставляют много хлопот живущие рядом с ними варвары; а соседями афинян являются государства, которые сами очень далеко отстоят от варваров.

II. Во всем этом, как я уже сказал, я считаю причиною самое страну. Далее, кроме естественных благ, прежде всего— попечение о метеках. Мне кажется, что это один из самых лучших доходов, так как они, содержа сами себя и принося много пользы государству, не получают жалованья, но еще сами уплачивают сбор. И это попечение о метеках было бы вполне достаточно, если бы мы устранили то умаление прав, которое мы, без всякой пользы для государства, налагаем на них, и также если бы мы не заставляли метеков выступать в поход вместе с гражданами в качестве гоплитов... Далее, так как в государстве много пустырей и развалин, то если бы оно разрешило тем из подающих прошение, кто окажется достойным этого, застраивать (пустыри) и получать на них право владения, [1] то, я думаю, много достойных людей вследствие этого стало бы стремиться поселиться в Афинах. И если бы мы учредили должность попечителей метеков, подобно попечителям сирот, и предоставили известный почет тем, у кого (на попечении) оказалось бы больше всего метеков, то это сделало бы метеков более преданными, и, вполне естественно, все бездомные стремились бы стать метеками в Афинах и увеличили бы наши доходы.

[1] Метеки в Афинах были лишены права владения недвижимой собственностью.

III. Теперь я покажу, что и для торговли наше государство наиболее удобно и выгодно. Прежде всего Афины имеют прекрасные и вполне безопасные гавани для кораблей, где можно, причалив, с удобством выждать время во время бури. Кроме того, купцам в большинстве (других) городов нужно брать обратный груз, так как монеты этих городов не имеют хождения заграницей. А в Афинах — хотя и очень много товаров, нужных для людей, которые можно было бы взять как обратный груз, — но если (купцы) не хотят брать его, — то, и вывозя (афинские) деньги, они вывозят хороший товар: где они его ни сбудут, везде возьмут барыш. Если бы, кроме того, портовым властям выдавалась премия за наиболее справедливое и быстрое разрешение спорных дел, чтобы не задерживать желающего отплыть, то вследствие этого торговля производилась бы еще больше и с большим удобством. Было бы также хорошо оказывать почет — предоставлением первых мест в театре, приглашением иногда на пир — тем купцам и судовладельцам, которые приносят городу пользу, ввозя на крупных судах значительное количество товаров. Получая такой почет, они спешили бы к нам не только из-за выгоды, но и из-за чести, как к друзьям. А чем больше народу селилось бы в Афинах или приезжало бы туда, тем больше — это ясно — ввозилось бы и вывозилось бы товаров, продавалось бы их, больше получалось бы заработной платы и уплачивалось пошлин. И для этих увеличений доходов не нужны никакие лишние расходы, а только гуманные постановления и заботливость. А относительно других возможных, по моему мнению, доходов, я считаю нужным создать предварительный операционный фонд... И ничто не может принести лучшего дохода, чем внесение некоторой суммы для составления этого фонда. Кто внесет 10 мин, тот будет получать почти что „пятидольный морской“ [1] процент, получая 3 обола [2] в день; кто внесет 5 мин, будет получать больше чем „третной“ [3] процент; и большинство афинян в течение года получат обратно больше, чем внесут: в самом деле, внесшие мину получат доходу около 2 мин, и притом в городе, — что является самым безопасным и долговечным. И притом, я думаю, если бы имена благодетелей были опубликованы на вечные времена, то сделали бы взносы и многие иностранцы и, возможно, некоторые города стали бы стремиться к этому'

---

[1] „Морской процент — процент с капитала, данного взаймы на морские торговые предприятия — главным образом в Понт; „пятидольный“ процент означал получение в год в виде процентов одной пятой капитала, т. е. 20%.

[2] Автор, повидимому, исходит из предположения, что все участники предприятия, независимо от размера внесенной суммы, будут получать одни и те же проценты в размере 3 оболов в день.

[3] = 33⅓%.

я надеюсь, что даже некоторые цари, тиранны и сатрапы пожелали бы получить это отличие. Когда операционный фонд будет налицо, то было бы хорошо устроить, в дополнение к уже существующим, гостиницы для судовладельцев в районе гавани, для купцов — в районе мест, удобных для купли и продажи, а также общественные гостиницы для приезжающих. Если бы также выстроить для рыночных торговцев помещения и лавки и в Пирее, и в Афинах, то это было бы и украшением для города, и большие от этого получились бы доходы. Мне кажется, было бы хорошо попытаться, нельзя ли, подобно государственным военным судам, завести государственные грузовые корабли и их сдавать в аренду за поручительством, как и остальные казенные статьи дохода.

IV. Если бы дело с серебряными рудниками было поставлено должным образом, то и без других доходов, я думаю, с них поступали бы большие суммы; и я хочу указать тем, кто не знает, на их значение. Что рудники очень давно разрабатываются, всем известно, и никто не пытается даже определить, с какого времени приступили к этому. И хотя так уже давно откапывается и используется серебряная руда, подумайте, какую (ничтожную) часть естественных, содержащих серебро холмов составляют нарытые насыпи; и ясно, что сребоносные места не сокращаются, а все больше расширяются. И когда там (на работах) бывало больше всего народу, то ни у кого никогда не было недостатка в работе, но всегда работы было больше, чем работающих. И теперь никто из имеющих рабов в рудниках не уменьшает их числа, но всегда приобретает новых как можно больше. И когда копают и ищут немногие, то мало, думается, и результатов получается; а когда ищет много народу, то серебряную руду обнаруживают во многих местах, так что только в этом виде труда, насколько я знаю, никто не завидует тем, кто организует новые предприятия. Кроме того, все владельцы земельных участков могли бы сказать, сколько упряжек скота и сколько рабочих достаточно для участка; а если бы кто послал больше чем нужно, они считают это убытком. А при работах на серебряных рудниках все утверждают, что нехватает рабочих. Далее, когда окажется много медников, то, так как медные изделия становятся дешевыми, медники разоряются; точно так же с работниками по железу; и когда бывает много хлеба и вина, то, так как продукты становятся дешевыми, земледелие становится невыгодным, так что многие, бросая обработку земли, обращаются к крупной и мелкой торговле и к ростовщичеству. А с другой стороны, чем больше будет обнаружено серебряной руды и больше окажется серебра, тем больше людей устремляется на эту работу. Потому что, если в доме достаточно утвари, то неохотно

прикупают еще; а серебра никто не приобретал так много, чтобы не нуждаться еще в новом приобретении. А если у кого его становится слишком много, то лишнее зарывают и при этом получают удовольствие не меньшее, чем если бы пользовались им. В самом деле, когда государства процветают, люди сильно нуждаются в деньгах: при этом мужчины желают тратиться на красивое оружие, на хороших коней, на великолепные дома и обстановку, а женщины стремятся к роскошной одежде и золотым украшениям. А когда дела государства идут плохо или вследствие неурожаев, или по причине войны, то еще больше нуждаются в деньгах — так как земля не обрабатывается — и на провиант, и на наемных воинов. А если кто скажет, что золото так же полезно, как серебро, то я не буду этому противоречить, но знаю также и то, что, когда золота оказывается много, само оно становится менее ценным, а серебро делается более ценным. Все это я изложил ради того, чтобы мы смело отправили на добычу серебра как можно больше народа и смело принялись за их оборудование, в расчете на то, что и руда не иссякнет, и серебро никогда не будет обесценено. Притом кажется мне, что государство раньше меня узнало это: оно допускает желающих из иностранцев работать на рудниках на равных податных правах с гражданами... Теперь я постараюсь разъяснить, как нужно поставить дело на рудниках, чтобы оно было выгоднее всего для государства. Тому, о чем я собираюсь говорить, я вовсе не прошу удивляться, как будто я нашел что-то такое, что трудно было найти... Однако поведение государства достойно удивления, так как оно, зная, что многие частные люди обогащаются благодаря разработке рудников, не подражает им. Мы, кому это было близко к сердцу, давно слышали, как Никий, сын Никерата, владел в рудниках тысячею рабов; их он отдал в наем фракийцу Сосию под условием, чтобы тот платил с каждого ежедневно 1 обол чистого дохода и сдал обратно то же самое число (рабов). У Гиппоника было 600 рабов, которых он отдавал в наем тем же самым способом, и они приносил ежедневно мину чистого дохода. У Филемонида было 300, приносивших полмины; и у других также, насколько им позволяло состояние. Но зачем говорить о старине? И теперь в рудниках много людей, которых отдают в наем таким же образом. Так как то, о чем я говорю, проводится в жизнь, то единственной новостью было бы: чтобы, подобно тому, как частные лица, имеющие рабов, тем самым устраивают себе вечный доход, так и государство приобретало общественных рабов, до тех пор пока их не приходилось бы по три на каждого афинянина. Возможно ли то, о чем мы говорим, пусть в подробностях судит желающий. В самом деле, ясно, что государству легче, чем

частным лицам, собрать покупную цену за рабов; совету (афинскому) легче, при помощи объявления, пригласить желающих вести рабов на продажу и приведенных покупать. А после их приобретения, неужели меньше будут их нанимать у государства, чем у частных лиц, раз это должно происходить на тех же условиях? Ведь берут же у государства в аренду участки храмовой земли, святилища, дома, берут подати на откуп. А чтобы приобретенные рабы остались за государством, казна должна брать поручителей от арендаторов, подобно тому как берут их от откупщиков налогов. Да и откупщику налога легче совершить беззаконие, чем тому, кто наймет рабов. Кто мог бы уличить в том, что вывозятся казенные деньги? ведь частные деньги во всем похожи на них. Наоборот, если рабов отметить казенной печатью и положить наказание за продажу их и за вывоз, кто стал бы их красть? Итак, пока выяснена возможность для государства и приобретать (и сохранять за собой) рабов. Если же кто-нибудь подумает, найдутся ли — после приобретения многих рабов — желающие их нанять, то пусть он не беспокоится и подумает о том, что многие из предпринявших работы принаймут еще общественных рабов, так как у них будет много работы; а кроме того есть много таких рабов, которые состарились на работе, а также других афинян и иностранцев, которые не захотели бы и не могли бы работать физическим трудом, но, руководя делом, с удобством зарабатывали бы себе необходимые средства. Если бы для начала набралось 1200 рабов, то, повидимому, от дохода с их работы, в течение 5-6 лет, у государства оказалось бы не менее 6000 рабов. А от этого числа, если каждый принесет обол чистого дохода в день, получится прибыль 60 талантов в год. И если из этой суммы 20 талантов пустить на приобретение еще рабов, то (остальными) 40 государство может воспользоваться на что-нибудь другое, в чем есть потребность. Когда же число рабов будет округлено до 10 000, то доход будет в 100 талантов. А что государство смогло бы получить во много раз больше этой суммы, это могли бы засвидетельствовать — если только они еще в живых — те, кто помнит, какая сумма налога получалась с рабов перед событиями в Декелее...[1]

V. Далее, если является очевидным, что должен быть мир, чтобы полностью поступали все доходы с государства, то разве не было бы уместно учредить должность хранителей мира? Если бы была учреждена такая должность, это увеличило бы любовь к нашему государству и значительно увели-

[1] Местечко в Аттике, в конце Пелопоннесской войны захваченное спартанцами, сделалось их опорным пунктом для борьбы с Афинами: сюда во время войны бежало огромное количество афинских рабов.

чило бы приезд всяких людей. А если некоторые думают, что государство, поддерживая мир, будет более слабым и менее славным и влиятельным в Элладе, то, мне кажется, такие люди судят неразумно. Ведь счастливейшими городами считаются те, которые в состоянии дольше всего прожить в мире; а из всех городов Афинам больше всего свойственно развиваться во время мира. В самом деле, если бы государство пользовалось полным спокойствием, кто бы не стал нуждаться в нем, начиная с судовладельцев и оптовых купцов? Разве не нуждались бы в нем те, у кого много хлеба, или у кого много вина, или у кого тонкие вина, у кого много масла, много овец, или те, кто могли бы вести денежные дела или благодаря своим способностям, или при помощи денег? А также ремесленники, софисты, философы, поэты и те, кто исполняет их произведения, те, кто стремится посмотреть и послушать достойные этого религиозные и светские зрелища, наконец, те, которые желают многое скоро продать или купить, — где желания всех их могут быть удовлетворены скорее, чем в Афинах? Если же против этого никто не возражает, но все-таки некоторые, желающие опять захватить гегемонию для (нашего) государства, думают, что ее скорее можно добиться при помощи войны, чем при помощи мира, пусть они сначала подумают о временах Персидских войн: путем ли насилия над эллинами, или благодетельствуя им, мы получили руководство над (общеэллинскими) флотом и казной? [1] Далее, после того как государство наше лишилось руководства из-за того, что оно считалось правящим слишком насильственно, не стали ли мы, когда отказались от притеснений, опять господами на море по добровольному согласию островитян? [2] Разве фивяне, когда им были оказаны благодеяния, не передали афинянам гегемонии над собою? Мало того, и лакедемоняне, не по принуждению, а так как к ним хорошо относились, предоставили афинянам относительно гегемонии действовать, как им угодно.[3] Теперь же вследствие наступивших в Элладе смутных времен, мне кажется, создалось такое положение для (нашего) государства, что оно без труда, без риска, без расходов может привлечь эллинов на свою сторону; с одной стороны, можно попытаться примирить враждующие между собой государства, с другой — восстановить гражданский мир, если в них происходят внутренние волнения... И если для всех будет ясно, что вы заботитесь о мире на всей земле и на всех морях, то, я думаю, все будут желать, чтобы, вслед за их родиной, больше всего пре-

[1] Имеется в виду эпоха организации первого афинского морского союза после Персидских войн.

[2] Второй афинский морской союз 378-7 г. до н. э.

[3] После разгрома спартанцев при Левктрах (371 г.).

успевали Афины. Если же кто-либо все-таки считает, что в финансовом отношении для государства выгоднее война, нежели мир, то я не знаю, есть ли лучшее решение вопроса, чем рассмотрение того, как раньше шли дела у государства. При этом обнаружилось бы, что встарину во время мира много денег притекало в государство, во время же войны все это истрачивалось. Выяснилось бы также при рассмотрении, что и в настоящее время вследствие войны много доходов совсем не поступало, а поступившие были растрачены самым разнообразным способом. А когда наступил мир на море, доходы увеличились, и гражданам можно было пользоваться ими по своему желанию.

Ксенофонт, О доходах (перевод Пригоровского).

Государственные рабы в Афинах

№ 39

Государственными рабами из фракийцев, скифов или других варваров пользовались (в Афинах) для прислуживания в судах, общественных местах, при общественных работах.

Bekker, Anecdota graeca, I, 234.

VI. Рабы в армии

Рабы во флоте

№ 40

Афиняне, узнав о событиях (происшедших у о. Лесбоса), и об осаде (г. Митилены), постановили послать на помощь 110 кораблей, посадив на них всех достигших назначенного возраста рабов и свободных.

Ксенофонт, История Греции, I, 6, 24.

Рабы — рекруты

№ 41

Плиний императору Траяну

Семпроний Целиан... открыл среди рекрутов двух рабов и прислал их ко мне. Я воздержался подвергать их наказанию, прежде чем не запрошу тебя... о мере наказания. Сам я нахожусь в нерешительности, в особенности потому, что, как рабы показали под военной присягой, они не были еще зачислены в строевую команду...

Траян Плинию

Целиан отправил к тебе (упомянутых двух рекрутов) согласно моему приказанию; (теперь) нужно разобрать, заслуживают ли они смертной казни. Важно знать, пошли ли они в солдаты

волонтерами, или были взяты по набору, или за кого-нибудь другого. Если они взяты по набору, вина на стороне тех, кто их взял; если они пошли за кого-нибудь другого, виноваты те, кто их отправил вместо себя; если они, зная, что они рабы, пошли волонтерами, кара должна быть обращена на них. Не очень важно, что они не зачислены еще в строй. Ибо в тот день, когда они только что были взяты, требовалось, чтобы они сказали правду о своем (рабском) происхождении.

29-е письмо Плиния к Траяну.

VII. Рабы — гладиаторы в Риме

Аппиан, Гражданские войны, I, 116 (№ 632).
Плутарх, Красс, 8 (№ 633).
Гай, Институции, III, 146 (№ 451).
Дигесты, XXI, I, 1 (№ 54).

Рабы — пираты

Платон, Законы, VI, 777 с — 778 а (№ 67).

VIII. Квалифицированные рабы и их обучение

Рабы — подрядчики и купцы в Греции

Надписи 329/8 и 327/6 гг. до н. э. из Элевсина (№№ 588, 589).

Рациональное афинское хозяйство второй половины V в.

Раб — управляющий

№ 42

...(Перикл) остерегался корыстолюбия, но и не пренебрегал вполне возможностью наживы. Не желая, чтобы доставшееся ему законным путем отцовское состояние исчезло вследствие нерадения, а с другой стороны, — чтобы оно причиняло ему много хлопот и отнимало время, Перикл организовал управление своим состоянием таким способом, который казался ему наиболее удобным и рациональным. Именно, весь ежегодный урожай он целиком продавал, а потом покупал на рынке все необходимое и таким образом регулировал как весь бюджет в целом, так и ежедневные расходы. Эта система щедрого хорега[1] не нравилась его взрослым сыновьям и их женам. Они были недовольны таким способом вести точный учет ежедневным расходам, так как, говорили они, в таком большом и богатом хозяйстве нельзя себе позволить ничего лиш-

[1] Хорег — лицо, которое нанимало и обучало за свой счет хоры для праздников и драматических представлений. Имеется в виду щедрость Перикла в общественных делах.

него, когда все расходы и доходы вычислены и измерены. Человек, который в таком порядке держал хозяйство Перикла, был его раб Евангел. Имел ли он эти способности от природы, или его обучил ведению хозяйства сам Перикл, во всяком случае, он выполнял свое дело так хорошо, как никто другой.

Плутарх, Перикл, 16.

Рабы — врачи в Греции

№ 43

Бывают врачи, бывают и их помощники, которых мы также называем врачами. Эти последние, все равно, свободные ли они люди, или рабы, приобретают свое искусство путем наблюдения, опыта и указаний своих господ, но только не вследствие природной одаренности, благодаря которой свободные люди научились сами, да и обучают своих детей... Врачи-рабы, хотя в городах болеют как рабы, так и свободные люди, пользуют по большей части рабов, снуя повсюду и принимая у себя в лечебницах. Никто из подобных врачей не дает своим пациентам-рабам отчета об их болезни, да и сам не требует этого от них, но, точно он все подробно знает, как тиранн, предписывает те средства, которые ему из его опыта кажутся пригодными, а затем вскакивает на ноги и самодовольно удаляется к другому больному рабу. Таким образом, он немало облегчает владельцу заботу о своих больных рабах. Врач же, принадлежащий к числу свободных людей, пользует и лечит по большей части больных из этого же класса. Он исследует начало и природу их болезней, осматривая больного, расспрашивая его друзей...

Платон, Законы, IV, 720 bcd (перевод Егунова).

Школа для обучения рабов в Сиракузах

Аристотель, Политика, I, 2, 22 (№ 89).

Раб — повар в Египте

Папирус 258/7 г. до н. э. из Филадельфии (№ 71).

Рабы — повара в Риме

№ 44

(Зачатки иноземной роскоши завезены были в Рим войском, вернувшимся из Малой Азии в 187 г. до н. э.). Тогда стали цениться повара, ничтожнейший у древних разряд рабов и по стоимости их и по их профессии, и те, кто раньше были простыми прислужниками, теперь стали считаться своего рода художниками.

Ливий, XXXIX, 6, 9.

Квалифицированные рабы и их обучение в Риме

№ 45

Римляне утверждают, что многие превосходные качества Красса омрачал один порок, а именно алчность... В начале его карьеры его имущество не превышало трехсот талантов. Сделавшись консулом,[1] он пожертвовал в храм Геркулеса десятую часть своего состояния, устроил всенародное угощение и каждого жителя Рима снабдил хлебом на три месяца. Тем не менее, когда перед походом против парфян[2] он привел в известность размеры своего состояния, оказалось, оно оценивается в 7100 талантов. Позорная для Красса истина заключается в том, что большую часть своего богатства он стяжал огнем и мечом, сумевши извлечь величайшую выгоду из общественных бедствий. Когда Сулла взял Рим[3] и начал продажу имущества истребленных им противников, которое он считал и открыто называл своей добычей, ему хотелось, чтобы этою гнусностью запятнало себя как можно больше самых влиятельных граждан. Красс с готовностью согласился и принимать эти имущества (в подарок от Суллы) и покупать их (на аукционах). Затем он обратил внимание на обычное в тогдашнем Риме зло, а именно частые пожары и обвалы зданий, происходившие от тесноты и тяжести построек. Ввиду этого Красс стал покупать рабов, каменщиков и архитекторов. Он скупил свыше пятисот таких рабов.Затем, когда случался пожар, он тут же на месте покупал горящие здания и смежные с ними, причем домовладельцы, принуждаемые страхом и неизвестностью будущего, уступали ему свои дома за низкую цену. Таким образом он постепенно сделался собственником большей части Рима. Хотя Красс и имел множество строительных рабочих, однако сам он построил только один дом, лично для себя, и обычно говорил, что любители строиться сами ведут себя к банкротству без всякого содействия своих недругов. Красс был собственником множества серебряных рудников, земельных участков огромной ценности, снабженных многочисленным персоналом рабочих, и все же все эти владения, в смысле ценности, не могли сравняться с его (квалифицированными) рабами. Он имел множество искусных чтецов, переписчиков, пробирщиков, управляющих и дворецких. Он сам заведывал их обучением, обращая на него величайшее внимание и лично вмешиваясь в преподавание, так как считал, что для господина чрезвычайно важно заботиться об образовании рабов, являющихся духовными орга-

[1] В 70 г. до н. э.
[2] В 55 г. до н. э.
[3] В 81 г. до н. э.

нами управления его имуществом. В этом отношении Красс действовал вполне правильно, если он, как сам говорил обычно, действительно полагал, что имуществом должны управлять рабы, а рабами — он сам.

Плутарх, Красс, 2 (перевод Кончаловского).
Также: Плутарх, Катон, 21 (№ 62).

Рабы — актеры в Риме

Плиний Естественная история, VII 128 (№ 56).

Рабы — привратники в Риме

№ 46

Неужели больше счастья в том, чтобы целые ночи проводить у дверей, в которые не впускает привязанный цепью раб-привратник, и позором самого жалкого унижения покупать внешние отличия магистратуры и власть, связанную к тому же с потерей имущества? Ибо почести приобретаются не безвозмездно одним унижением, но подарками.

Колумелла, О сельском хозяйстве. I, предисловие (перевод Кончаловского).

Договор об обучении раба стенографии (Египет, II в. н. э.)

№ 47

Панехот, он же Панар, из бывших косметов города Оксиринха, приветствует Аполлония стенографиста через посредство друга своего Гемелла. Я отдал тебе раба, по имени Хераммона, для обучения знакам, которые знает твой сын Дионисий, сроком на два года, считая с настоящего месяца Фаменот 18-го года господина (нашего) Антонина Цезаря, за гонорар в 120 серебряных драхм, обусловленный между нами, не считая наградных. Из этих денег ты получил первый взнос в сумме 40 драхм, второй взнос, а именно 40 драхм, ты получишь, когда мальчик усвоит весь учебник, третий же, т. е. остальные 40 драхм, получишь в конце учебного времени, когда мальчик во всех отношениях будет бегло писать и безошибочно читать. Если же ты его обучишь раньше, я не буду выжидать вышеуказанного срока, причем не имею права отнимать у тебя раба до истечения времени. Он останется у тебя сверх срока количество дней или месяцев равное тому, в продолжение которого он не работал...

Папирус 155 г. н. э. из Оксиринха. Wilcken, Chrestomatie, 140.[1]

[1] Mitteis-Wilcken, Grundzüge und Chrestomatie der Papyruskunde Leipzig, 1912.

Договор об обучении раба парикмахерскому ремеслу

(Египет. II в. н. э.)

№ 48

Пришли к взаимному соглашению Аврилий Сентий, ветеран из дупликиариев, вышедших в отставку с почестью, Феон, сын Гориона и Таусарамиды из города Оксиринха, парикмахер, в том, что Сентий отдает Феону имеющегося у него раба, по имени Птолемей, для обучения вышеуказанному ремеслу сроком на три года, считая с новолуния настоящего месяца Эпаф, для чего Сентий предоставляет раба учителю каждый день с восхода солнца до захода. Продовольствием и одеждой снабдит (раба) господин (его), он же (т. е. раб) будет исполнять всю работу, которую ему поручит учитель...

Папирус III в. н. э. из Оксиринха. Aegyptische Urkunden aus den Kgl. Museen zu Berlin, 1021.

IX. Количество рабов

Количество рабов в Греции

№ 49

Мне кажется, тем, которые будут разбирать этот вопрос, следует подумать о каждом из тех богачей, которые владеют в государствах большим количеством рабов, ибо у них есть то сходство с тираннами, что и те и другие господствуют над многими; разница только в количестве... Ведь ты знаешь, что богачи живут спокойно и не боятся своих домашних рабов. Чего же им бояться? — Конечно, нечего. Но догадываешься почему? — Да, потому, что каждое государство защищает каждого частного человека. — ... Но, вообрази, что какое-то божество перенесло в пустыню одного из тех людей, которые владеют пятьюдесятью или больше рабами, перенесло бы его вместе с женой, детьми, со всем его имуществом и домашними рабами. Итак, вообрази, что он очутился бы в пустыне, где никто из свободных не мог бы ему помочь. В каком бы большом страхе он был за себя, за детей и за жену, как бы рабы не погубили их всех!... — Не был ли бы он вынужден льстить своим рабам, давать им много обещаний, отпускать на волю без их просьбы и заискивать перед ними? — Конечно, был бы вынужден, чтобы не погибнуть.

Платон, Государство, IX, 578 d — 579 a.

№ 50

Тимей Тавроменит, противореча самому себе, — в этом его изобличает Полибий Мегалополит в 12-й книге „Истории", —

говорит, что у греков не было в обычае приобретать рабов, между тем как сам же Тимей... утверждает, что фокеец Мнасон владел более чем тысячею рабов. Тот же Тимей пишет в 3-й книге своей „Истории", что Коринф пользовался таким благосостоянием, что владел 640 000 рабов... Ктесикл же в 3-й книге „Хроники" говорит, что по переписи жителей Аттики, произведенной Димитрием Фалерским в 117-ю олимпиаду [1], там оказалось: афинских граждан — 21 000, метеков — 10 000, рабов — 400 000... Аристотель в „Государственном устройстве Эгины" сообщает, что на Эгине было 470 000 рабов. [2]

Афиней, VI, 272 a — d.
Также:
Фукидид, VII, 27, 5 (№ 602).
Фукидид, VIII, 40, 2 (№ 604).

Количество рабов в Риме

Плиний, Естественная история, XXXIII, 14, 42 — 47, 51, 53 — 56, 134 — 135, 138 — 141 (№ 483).

Относительное распределение ремесленников по их социальному составу

№ 51

	Свободорожденные	Вольноотпущенники	Рабы
Рим	27%	66,75%	6,25%
Остальная Италия	46,25%	52%	1,75%

Сопоставление данных латинских надписей у Gummerus'a в Pauly-Wissowa, Real-Encyklopädie, IX, 1501.

X. Торговля рабами

Цены на рабов в Греции (IV в. до н. э.)

№ 52

Из рабов один стоит, примерно, две мины, другой не стоит и полмины, третий ценится в пять мин, а иной и в десять. Никий, сын Никерата, говорят, купил надсмотрщика для серебряных рудников за талант.

Ксенофонт, Воспоминания о Сократе, II, 5, 2.
Также:
Демосфен, Речь (XXVII) против Афоба, 9 — 11 (№ 33).
Надписи III — II вв. до н. э. (№№ 74, 76, 78, 80. 81, 82, 83).

[1] 312 г. до н. э.
[2] Цифры Афинея сильно преувеличены.

Стоимость ежедневного содержания раба в Греции (№ 161)

Купчая на рабыню (Египет, III в. до н. э.)

№ 53

...Никанор, сын Ксенокла из Книда, из людей Тувии, продал Зенону, сыну Агреофонта из Кавнаса, из людей Аполлония, министра финансов, девочку вавилонянку, по имени Сфрагида, семи лет, за пятьдесят драхм...

Папирус, 259 г. до н. э., из Филадельфии. Cairo-Zenon, 59003.

Эдильский эдикт о продаже рабов (Рим)

№ 54

Продающие рабов должны осведомить покупателей, какие у какого раба есть болезни и недостатки, кто является беглым, бродягой или не свободным от вины. Все это, при предстоящей продаже этих рабов, они должны заявить открыто и правильно. А если раб будет продан вопреки этому или вопреки тому, что было сказано и обещано при его продаже..., то мы окажем судебное содействие покупателю и всем, до кого это относится, чтобы этот раб был возвращен. А если после продажи раба и передачи его во владение ему будет сделано что-либо худое по вине покупателя, его челяди или его управляющего, или будет что-либо приобретено родившееся от раба после продажи, и если что-либо другое случится с ним при продаже, или если от этого обстоятельства покупателю достанется какая-либо выгода, он должен вернуть все это... Точно так же если какой-нибудь раб совершит уголовную вину, сделает что-либо себе с целью причинения смерти или будет выпущен на арену на предмет борьбы со зверями, то все это продавцы должны объявлять при продаже. По этим данным мы будем судить его. Тем более мы будем судить, если про кого будет сказано, что он вопреки этому продал сознательно и со злым умыслом.

Дигесты, XXI, I, 1.

№ 55

В эдикте курульных эдилов, в той части, где было оговорено о продаже рабов, было написано так: Надо позаботиться написать объявление об отдельных рабах так, чтобы его можно было правильно понять: какая болезнь или какой недостаток у каждого, кто беглый или бродяга и не освобожден от вины.

Авл Геллий, Аттические ночи, IV, 2, 1

Цены на рабов в Риме

№ 56

Наивысшая до сего дня цена, за какую был продан человек, рожденный в рабстве, была, насколько мне известно, дана за грамматика Дафниса... 700 тысяч сестерций... В наше время эта цена была, и притом в значительной степени, превзойдена актерами, которые покупали себе свободу на свои доходы, так как существует предание, что уже у наших предков актер Росций зарабатывал в год 500 тысяч сестерций.

Плиний, Естественная история, VII, 128.

Продажа рабыни в Риме

№ 57

Сагаристион (продавец). Вот я предлагаю ее тебе за сто мин. *Дордал* (покупатель). Это слишком дорого. *Прод.* За восемьдесят. *Пок.* Слишком дорого. *Прод.* С этого я ни гроша не уступлю, что сейчас скажу. *Пок.* Ну, в чем дело. Говори скорее, указывай. *Прод.* На твой риск я уступаю ее за шестьдесят мин серебра. *Пок.* (к посреднику). Таксил, что мне делать? *Таксил.* Да погубят тебя в гневе все боги и богини! Проклятие, если ты не поспешишь купить ее. *Пок.* Ладно. *Поср.* (покупателю). Уф, хорошо ты торговался. Иди, принеси сюда деньги. Клянусь Поллуксом, и за триста мин купить ее не дорого. Прямой барыш ты нажил.

Плавт, Перс, 662 — 669.
Также:
Марциал, IX, 59, 1 — 20 (№ 405).

XI. Юридическое положение раба

Юридическое положение раба на о. Крите

№ 58

Боги! Если кто намерен судиться из-за свободного человека или раба, до суда не имеет права (насильно) уводить его; а если уведет, судья должен присудить его к уплате 10 статеров за свободного и 5 статеров за раба за то, что уводит, и пусть присудит освободить его в течение трех дней. А если не освободит, то пусть присудит за свободного к уплате статера, а за раба — драхмы за каждый день, пока не освободит. Что касается определения времени, (за какое нужно платить), это должен решить судья, принимая присягу. Если же кто стал бы отрицать, что он (насильственно) уводит, то пусть судья решает, принимая присягу, если не даст показания свидетель. А если один утверждает, что это свободный

человек, а другой, что раб, то перевес будет за теми свидетелями, которые объявляют, что это свободный. Если же будут спорить из-за раба, каждый признавая его своим, то, если будет показание свидетеля, нужно судить на основании его. А если будут говорить свидетели в пользу обоих, или ни за того, ни за другого, тогда должен решать судья, принимая присягу. Если же владеющий проиграет тяжбу, он должен отпустить свободного в течение 5 дней, а раба (тут же) передать в руки (противника). А если не отпустит или не отдаст, то его надлежит присудить уплатить — за свободного 50 статеров и кроме того по статеру за каждый день, пока не отдаст, а за раба 10 статеров и драхму в день, прежде чем не передаст в руки. А если судья осудит, то за год должно взыскивать в тройном размере или меньше, но не больше; относительно срока пусть решает судья, принявши присягу. А если раб, из-за которого проигран процесс, находится в храме, (ища там убежища), то (осужденный) должен, в присутствии двух свободных совершеннолетних свидетелей, позвав их, показать (его?) в храме, где он находится, — или сам, или другой за него; а если не позовет или не покажет, должен заплатить предписанную сумму. А если он его и в течение года не отдаст, должен приплатить сумму в ординарном размере. А если раб умрет во время судебного разбирательства, то он должен заплатить сумму в ординарном размере. А если уведет исполняющий должность косма или кто другой от его имени, тот должен подвергаться судебному преследованию по сложении им должности, и если будет осужден, то он должен уплатить предписанную сумму с того дня, как увел. А если кто уводит осужденного или кабального,[1] тот остается безнаказанным.

Если кто причинит насилие свободному или свободной, должен заплатить 100 статеров; а если дело идет о лице, не принадлежащем к гетерии, — то 10. А если раб (причинит насилие) свободному или свободной, то он должен заплатить вдвойне; а если свободный — крепостному или крепостной — 5 драхм; а если крепостной — крепостному или крепостной — 5 статеров. Кто причинит насилие собственной рабыне, должен заплатить 2 статера; а если она уже была изнасилована раньше, то — если дело происходило днем — (должен заплатить) обол, а если ночью — 2 обола; ближе к клятве[2] — рабыня. Если кто

[1] Здесь различаются две категории: 1) кабальный (дословно — „заложившийся") — неисправный должник, который, на основании известного соглашения с кредитором, личным трудом отрабатывает долг, 2) „проигравший процесс" — неисправный должник, который на основании судебного приговора становится рабом кредитора.

[2] Т. е. если обе стороны вызываются принести присягу в подтверждение своей правоты, то преимущественное право принесения присяги принадлежит стороне, о которой сказано, что она „ближе к клятве".

пытается соблазнить свободную, находящуюся под опекой [?] родственника, то должен заплатить 10 статеров, если это покажет свидетель. А если кто будет захвачен в прелюбодеянии со свободной в (доме ее) отца или брата, или мужа, он должен заплатить 100 статеров, а если в доме кого другого — 50 статеров; а если это была жена не принадлежащего к гетерии, — 10 статеров; а если (будет захвачен) раб со свободной, то должен заплатить вдвойне; а если раб с женой раба — 5 (статеров). (Обиженный) должен, в присутствии трех свидетелей, заявить родственникам захваченного, чтобы они выкупили его в течение 5 дней; если дело идет о рабе, то (должны заявить) его господину в присутствии двух свидетелей. А если не выкупит, то захватившие могут делать с ним, что хотят. А если (захваченный) утверждает, что он его заманил в ловушку, то захвативший,— если дело идет о лице, оцененном в 50 статеров и больше, — должен принести клятву сам-пят; если дело идет о не принадлежащем к гетерии, (должен принести клятву) сам-третей; если дело идет о крепостном, (должен принести клятву) господин сам-друг — в том, что он захватил его во время прелюбодеяния, а не заманил в ловушку...

Если крепостная разлучится со своим мужем крепостным или при его жизни или вследствие его смерти, она должна получить свое имущество, а если что другое унесет, подлежит ответственности. Если разведенная жена родит ребенка, должна принести (его) мужу к его дому в присутствии трех свидетелей. А если он его не примет, то дело матери — воспитывать его или бросить. Ближе к клятве должны быть родственники и свидетели, если поднимется вопрос, был ли принесен (ребенок к мужу). А если родит разведенная крепостная, то ребенка нужно принести к господину того человека, который был женат на ней, в присутствии двух свидетелей. А если она, до истечения года, выйдет замуж за того, с кем развелась, то ребенок должен принадлежать господину крепостной. А если он его не примет, ребенок должен принадлежать господину крепостной. Ближе к клятве должен быть тот, кто принес, и свидетели.

А если разведенная жена бросит ребенка, не предъявив его как предписано, то, если это жена свободного, она должна заплатить 50 статеров, если раба — 25 статеров, если она будет осуждена. А если у мужа нет дома, куда принести ребенка, или если жена мужа не найдет, то она — если бросит ребенка — будет безнаказанна. А если незамужняя крепостная сделается беременной и родит ребенка, то ребенок должен принадлежать господину ее отца; если отца нет в живых, то господам ее братьев.

Отец должен иметь власть над детьми и над имуществом (в том, что касается раздела), и (точно так же) мать в том,

что касается ее имущества. Пока они живут, они не могут быть принуждены к разделу. А если кто (из детей) будет присужден к денежному штрафу, то надлежит выделить его долю, как предписано. А если кто умрет, то его дома в городе и что есть в домах, — если только там нет крепостного, живущего в деревне, — далее его овцы и крупный скот, — если только они не принадлежат крепостному, — должны достаться сыновьям; а остальное (движимое) имущество [1] должно быть справедливо поделено; и при этом сыновья, сколько их будет, должны получить по две части, а дочери, сколько их будет, — по одной...

(Если раб), женившись на свободной, поселится в ее доме, то дети должны быть свободными; а если свободная поселится у раба, — дети должны быть рабами. А если у одной и той же матери есть дети свободные и рабы, и если мать умрет, то свободные должны получить имущество, если таковое окажется; а если у нее не будет свободных детей, должны получить родственники.

Если кто-нибудь купит на рынке раба и в течение 60 дней не откажется от сделки, то, если раб до сделки или после нее причинит кому обиду, отвечать должен приобретший...

Нельзя покупать человека, отданного в залог, прежде чем заложивший не выкупит его, а также и тот, о ком идет процесс; его нельзя ни принимать, ни обещать брать в залог. А если кто сделает так, то сделка недействительна, в случае если покажут два свидетеля...

Беглого крепостного нельзя продавать (в рабство), ни если он находится в храме, (ища там убежища), ни в течение года после его бегства. А если беглый принадлежал исполняющему должность косма, то его нельзя продавать, ни пока тот состоит космом, ни в течение года после его бегства... А если кто продаст до истечения срока, тот должен быть осужден; относительно срока должен решать судья под присягой...

Если (кабальный) по указанию того, под чьей властью находится, обрабатывает (поле) или уносит (плоды), то он остается безнаказанным. А если тот заявит, (что это сделано) без его указания, то должен решать судья под присягой, если не будет свидетельских показаний. А если кабальный обидит чужого человека, то он сам должен быть наказан...

А если кто обидит кабального, то хозяин кабального должен вести процесс и взыскивать штрафные суммы как за свободного; и из того, что он взыщет, половину должен иметь кабальный и половину хозяин кабального. А если хозяин

---

[1] Характерно, что не упоминается земельный участок („клар"); повидимому, земля остается неразделенной, как общая собственность семьи.

кабального не хочет вести процесс, то кабальный, после того как он отдаст свой долг (хозяину), может сам начать процесс.

Надпись, найденная в Гортине (т. н. Гортинская правда), относится к средине V в. до н. э. Schwyzer, Dialectorum graecarum exempla epigraphica potiora, 129 (перевод Пригоровского).

Юридическая несамостоятельность раба в Греции

№ 59

Я докажу вам, что эти рабы принадлежат Арефусию и что я внес их в опись, как находящихся в его имуществе. Кердона он воспитал с детства. Я представлю вам сведущих свидетелей, что Кердон принадлежал Арефусию. У кого бы Кердон когда-нибудь ни работал, Арефусий получал за него плату, судился за него, когда он совершал что-нибудь дурное, так как был его господином... Арефусий, ссудив деньгами пирейца Археполида, взял у него в счет погашения долга Манеса, когда Археполид не мог отдать ему ни процентов, ни основного капитала. Я представлю вам свидетелей, что я говорю правду. Сверх того вы можете узнать, судьи, что названные люди принадлежат Арефусию, и из следующего: когда они покупали сбор плодов, или снимали в аренду жатву, или брали какую-нибудь другую работу, относящуюся к земледелию, Арефусий выступал за них в качестве покупателя и арендатора.

Приписываемая Демосфену речь (LIII) против Никострата, 19 — 21.

Пытки над свидетелями-рабами

Исократ, „Банкирская" речь, 7—9, 27 (№ 520).

„Убежище" для рабов

№ 60

Святыня (где справлялись Анданийские мистерии) должна служить местом убежища для рабов, причем место для этого убежища должно быть указано жрецами. Никто не имеет права ни принимать этих рабов, ни давать им хлеба, ни доставлять работу. Поступающий вопреки этому должен заплатить господину бежавшего раба двойную его стоимость, а сверх того штраф в 500 драхм. Жрец должен разобрать, кто из бежавших рабов происходит из нашего города, и тех, кого он признает таковыми, передать их господам; какого раба жрец не передаст, тому разрешается уйти от господина, им владеющего.

Надпись 92/1 г. до н. э., найдена около Анданин. SIG, 736, XVI.[1]

[1] Sylloge inscriptionum graecarum a G. Dittenbergero condita et aucta, nunc tertium edita, Lipsiae, 1915—1923.

Юридическое положение раба в Риме

№ 61

Если кто противозаконно убьет чужого раба или рабыню, (принадлежащее другому) вьючное животное, должен уплатить хозяину в возмещение понесенного убытка наивысшую цену, какая была (на раба или вьючное животное) в этом году (в 467 г. до н. э.).

Гай, Институции, III, 210.

Юридическая несамостоятельность раба в Риме

Гай, Институции, IV, 71. 72 (№№ 452, 453).

Наказание рабов за убийство господина

Тацит, Анналы, XIV, 42, 45 (№ 640).

XII. Крупные рабовладельцы

„Образцовый" римский рабовладелец

№ 62

Катон владел большим количеством рабов, причем из числа военнопленных покупал малолетних, т. е. в том возрасте, когда они, подобно щенкам или жеребятам, легко могут поддаваться воспитанию и дрессировке. Из его рабов ни один не смел войти в чужой дом иначе, как будучи послан Катоном или его женой. Если раба спрашивали, что делает Катон, он отговаривался незнанием. Раб должен был либо заниматься работой по дому, либо спать; Катон бывал чрезвычайно доволен, когда рабы своевременно предавались сну, ибо считал, что такие рабы покладистее тех, которые любят бодрствовать, и что хорошо выспавшийся раб для любой работы лучше, нежели невыспавшийся. Полагая, что половая неудовлетворенность вызывает небрежное отношение к работе, он устроил так, чтобы рабы за известную плату вступали в сношения с рабынями, однако обращаться к другим женщинам он им запрещал. В молодости, еще будучи беден и проводя жизнь в походах, он никогда не гневался из-за приготовления пищи и считал, что придираться к своему рабу из-за аппетитов желудка постыдно. Позднее, когда его достаток стал возрастать, он устраивал угощения для своих друзей и сотоварищей по должности, и если замечал со стороны кого-либо из рабов небрежность в приготовлении кушаний или в услужении за столом, то тотчас после обеда наказывал провинившегося ремнем. В среде рабов он постоянно изобретал способы поддерживать ссоры и споры, ибо согласие в их среде считал опасным и боялся его. Если раб совершал преступле-

ние, подлежащее наказанию смертью, Катон судил виновного в кругу всех рабов и в случае осуждения подвергал его смертной казни. После того как Катон начал с большим рвением заниматься прибыльными промыслами, он стал смотреть на сельское хозяйство скорее как на развлечение, чем как на источник дохода. Вкладывая свои средства в прочные и надежные предприятия, он покупал (промысловые) озера, теплые источники, места, удобные для устройства сукновален, доходные земельные участки с природными пастбищами и лесами, которые давали большой доход и, по его словам, не могли терпеть ущерба вследствие капризов климата. Но Катон занимался также и самым сомнительным видом ростовщичества, ссужал деньги под залог кораблей, что делал следующим образом. Лиц, бравших у него деньги в ссуду, он заставлял в значительном числе соединяться в товарищества. Когда число компаньонов и кораблей доходило до пятидесяти, он оставлял за собою одну небольшую долю через посредство своего вольноотпущенника Квинтиона, который промышлял и совершал рейсы вместе с прочими компаньонами, получившими ссуду. Таким путем Катон рисковал не всем предприятием, но малой долей в нем, имея в то же время крупные шансы на прибыль. Кроме того, Катон давал ссуды также и рабам, заявлявшим о том желание; они покупали подростков и после года упражнений и обучения за его счет перепродавали их. Многих оставлял за собою Катон, высчитав их максимальную продажную цену. Поощряя сына к такого рода операциям, он говорил, что уменьшать свой достаток подобает разве вдове, а отнюдь не мужчине. По этому поводу он как-то высказался еще решительнее, заявив, что человека, в счетных книгах которого значится больше нажитого лично, нежели полученного в наследство, следует считать удивительным, божественным, заслуживающим всякого уважения.

Плутарх, Катон, 21 (перевод Кончаловского).

Тип крупного римского рабовладельца I в. н. э.

№ 63

... Он уже совсем хотел пуститься в пляс, когда его забава была прервана писцом, возгласившим, словно он столичные ведомости выкрикивал: [1] „В седьмой день Секстильских календ [2] в поместье Трималхиона, что близ Кум, родилось мальчиков тридцать, девочек — сорок. Свезено из гумна в амбар модиев пшеницы — пятьсот тысяч, быков пригнано пятьсот. В тот же

[1] Важнейшие римские происшествия и общеимперские постановления выкрикивались на площадях и вывешивались на таблицах.

[2] 26 июля.

день прибит на крест раб Мифридат за непочтительное слово о Гении нашего (императора) Гая. В тот же день отосланы в кассу десять миллионов сестерциев, которых некуда было деть. В тот же день в Помпейских садах был пожар, начавшийся во владении Насты, бурмистра".

Петроний, Сатиры, LIII (перевод под ред. Ярхо).

XIII. Методы обращения с рабами

№ 64

Людей можно сделать более послушными и словом, указывая, что повиновение для них полезно. Для рабов же и такое воспитание, которое кажется чисто животным, весьма подходит, чтобы научить их повиноваться. Ибо, угождая влечениям их желудка, можно многого от них добиться. На честолюбивые натуры хорошо действует похвала, так как некоторые жаждут похвалы не меньше, чем другие пищи и питья.

Ксенофонт, Домострой, XIII, 9.

№ 65

Тех, кого Кир [1] предназначал для управления, он сам подготовлял в таком направлении упражнениями и тем, что он, как царь, стоял во главе их. Тех же, кого он подготовлял для рабской службы, он не принуждал заниматься делами, свойственными свободным людям, и не позволял им иметь оружие. Он заботился, чтобы они не оставались без пищи и питья, когда занимались упражнениями свободные люди. Когда они гнали на равнины зверей для всадников, он позволял приносить им на охоту пищу, а для свободных не дозволял этого никому. Во время путешествия он сгонял их на водопой, как вьючный скот. Когда наставала пора завтрака, он ждал до тех пор, пока они насытятся, с тою целью, чтобы рабы не изнемогали от голода. Таким образом и рабы, подобно знатным людям, называли Кира отцом за его заботы о том, чтобы рабы всегда охотно продолжали оставаться рабами.

Ксенофонт, Воспитание Кира, VIII, 1, 43-44.

№ 66

Многие рабы оказались, в смысле всяческой добродетели, лучше наших братьев и сыновей, так как спасли своих господ, их достояние и целые жилища. Мы знаем, что именно это иной раз рассказывают о рабах... Однако утверждают

[1] Кир Старший, основатель персидской монархии, образ которого Ксенофонтом чрезвычайно идеализирован в смысле наделения его всеми добродетелями „патриархального" помещика-рабовладельца.

и обратное, т. е. что душа рабская не имеет ничего здравого, что никогда не должен человек, обладающий разумом, доверять этой породе людей... Стало быть, люди держатся различных воззрений: одни ни в чем не доверяют породе рабов; они воздействуют на душу рабов — точно это порода зверей — стрекалом и бичами, и не трижды, но многократно. А другие зато поступают совершенно обратно.

Платон, Законы, VI, 776 с — 777 а (перевод Егунова)

№ 67

Владение рабами тяжко. Это многократно было доказано фактом возникновения частых, обычных восстаний мессенцев. Сколько случается бедствий в тех государствах, которые обладают большим числом рабов, говорящих на одном и том же языке! Прибавим еще разнообразные хищения и страдания, причиняемые в пределах Италии так называемыми бродягами. [1] Обратив на все это внимание, иной затруднился бы сказать, как надо поступать во всех этих вопросах. Остается только два средства: во-первых, чтобы рабы легче подчинялись, они не должны быть между собою соотечественниками, а, напротив, по возможности более разниться по языку; во-вторых, надо рабов воспитывать надлежащим образом, и не только ради их самих, но и ради своей собственной чести. Это воспитание заключается в том, чтобы не позволять себе никакой наглости по отношению к рабам, но, если возможно, еще менее причинять им обиды, нежели равным нам. Ведь, в отношениях с теми людьми, которых обидеть легко, и обнаруживается вполне, кто по природе, а не искусственным образом, почитает справедливость и действительно ненавидит несправедливость. Итак, кто по отношению к нравам и действиям рабов окажется не запятнанным ни нечестием, ни несправедливостью, тот был бы самым достойным сеятелем на ниве добродетели. Будет правильным сказать то же самое о господине, о тиранне и о всяком господстве над более слабым, чем ты сам. Впрочем, должно правосудно наказывать рабов и не изнеживать их, как людей свободных, увещаниями. Почти каждое обращение к рабу должно быть приказанием. Никоим образом и никогда не надо шутить с рабами, ни с женщинами, ни с мужчинами. Многие очень безрассудно любят изнеживать рабов; этим они только делают более трудной их подчиненную жизнь, да и самим себе затрудняют управление ими.

Платон, Законы, VI, 777 с —778 а (перевод Егунова).

---

[1] Вероятно, имеются в виду морские пираты.

№ 68

Из предметов владения первым и самым необходимым является тот, который оказывается наилучшим и наиболее свойственным домохозяйству. Это — человек. Поэтому прежде всего надлежит заботиться о приобретении хороших рабов. Рабы бывают двух родов: раб, заведующий чем-нибудь, и раб, делающий что-нибудь. При обхождении с рабами не следует ни проявлять к ним высокомерия, ни позволять им своевольничать. Рабам, приставленным к более благородным занятиям, нужно оказывать внимание, а рабов, занимающихся низким трудом, вдоволь кормить. Так как употребление вина и в свободорожденных людей вселяет несогласие,... ясно, что рабам или вовсе не следует давать вина, или давать его в небольшом количестве. Рабам нужно давать работу, (за провинности) их наказывать, кормить их. Кормить только, но не давать работы и не наказывать (за провинности) — это вселяет в рабов наглость. А если заставлять их работать, наказывать (за провинности), но не кормить, то это значило бы проявлять в отношении их насилие и (вместе с тем) отнимать от них физическую силу. Остается, следовательно, одно: давать рабам работу и достаточно кормить их: ведь, нельзя командовать теми, кто не получает вознаграждения, а для раба вознаграждением служит получаемая им пища. И все прочие люди, когда лучшим из них не оказывается предпочтения, не дается награды за добродетель и (не налагается наказания) за порочность, становятся хуже. Так точно бывает и с домашними рабами. Поэтому и среди них следует делать различие и поступать с ними в каждом отдельном случае по их достоинству в отношении пищи и одежды и, когда они ленятся, наказывать их. В этом случае нужно словом и делом подражать врачам, когда они дают лекарство; при этом надо иметь в виду, что пища не есть непрерывно принимаемое лекарство... Справедливо и полезно назначить в виде награды рабам отпущение на волю: рабы хотят работать, когда есть награда (за работу и когда для нее положен) определенный срок... Не следует приобретать в большом количестве рабов, принадлежащих к одному племени.

Приписываемый Аристотелю трактат „Экономика", I, 5, 1344 a 23 — b 18.

Также: Аристотель, Политика, I, 5, 1260 a — 1260 b 7 (№ 792),

Плутарх, Катон, 21 (№ 62).

Варрон, О сельском хозяйстве, I, 17 (№ 25).

Колумелла, О сельском хозяйстве, I, 13 (№ 31).

XIV. Беглые рабы

Беглые рабы в Греции

№ 69

... Так как Зенон, [1] будучи оставлен несиархом [2] Бакхоном, когда явились к нему послы, отправленные для переговоров о рабах, убежавших с Иоса на беспалубные суда, созвав триерархов и разобрав дело, вернул рабов, совет и народ постановили похвалить Зенона и пр.

Надпись 80-х годов III в. до н. э., найдена на Иосе. OGIS [3], 773.

Беглые рабы в Египте

№ 70

Пасиклу. Если ты здоров, все хорошо. И сами мы здравствуем. Мне докладывал Крот о твоем письме к нему, что беглые рабы, согласно донесениям, находятся у Коллохута и Заидила, брата его, и что (последние) требуют за возвращение (рабов) 100 драхм серебра. Прошу тебя приложить все старания, чтобы они были пойманы и переданы Стратону, подателю этого письма. Исполнив это, ты нас обяжешь. Расходы мы возместим... Эпикрату. Находясь в Марисе, мы купили рабов из числа принадлежавших Заидилу. Когда мы приехали в Египет, убежало из их числа трое. Двое из них братья, имена и приметы которых я ниже тебе сообщаю. Довели до нашего сведения, что они находятся у Коллохута... Прошу тебя приложить все старания, чтобы они были пойманы и переданы Стратону. Все издержки на возвращение их (мы берем на себя). Писистрату. Если ты здоров, все хорошо. Мы сами тоже здравствуем. Нам доложил Крот, что, согласно письму Пасикла, имеются указания о местопребывании беглых рабов из числа тех, которых мы купили в Марисе у Заидила. В письме мы просили всячески заботиться о их поимке и передаче Стратону, который вручит вам наше письмо. Поэтому прошу и тебя напоминать ему и вместе с ним постараться, чтобы рабы не убежали... Эпенету. Несколько наших рабов сбежало; они, как нам сообщили, находятся в Идумее. Мы послали за ними Стратона. Прошу приказать сыну твоему не привлекать его к повинностям, чтобы он мог поймать рабов. Аммону то же самое. Прошу тебя написать Доротею и Дименету, чтобы его не привлекали к повинностям. [4]

Папирус 259/8 г. до н. э. из Филадельфии. Cairo-Zenon, 59 015.

---

[1] Командир беспалубных судов при египетском царе Птолемее II Филадельфе (283—247).

[2] Начальник „Союза островитян", объединявшего в III в. Кикладские острова, поставленный во главе его Птолемеем.

[3] G. Dittenberger, Orientis graeci inscriptiones selectae, Lipsiae, 1903—1905.

[4] Перед нами или черновик или неточная, сокращенная копия ряда писем.

№ 71

Аминта приветствует Зенона. Сообщаю тебе, что повар, которого вы купили, захватив 80 медных драхм на покупку корма для лошадей, сбежал. Его встретили около Атлибиса. Он находится у каппадокийцев, которые там стоят лагерем. Прошу тебя приказать всем рабам и написать всем, кому ты считаешь это полезным, чтобы, когда наши посланцы его поймают, они помогли вернуть его к нам...

Папирус 258/7 г. до н. э. из Филадельфии. PSI, [1] 329.

№ 72

16-го числа месяца Эпаф сбежал раб Аристогена, сына Хрисиппа, посла из Алабанда, находящегося в Александрии, по имени Гермон, он же Нил, родом сириец из Бамбики, лет 18-ти, роста среднего, безбородый, с крепкими икрами, с ямочкой на подбородке, с родинкой налево от носа и рубцом кверху от левого угла рта, клейменный на левом запястье двумя варварскими буквами, сбежал с монетами чеканного золота в три мины, 10-ю жемчужинами, с железным кольцом (на шее), на котором [изображены] фляжка (для масла) и скребницы, а на теле хламида и передник. Кто его вернет, получит два [3] медных таланта, кто покажет, что он находится в храме, — 1 [2] талант, кто покажет, что он находится у человека платежеспособного и доступного суду, — 3 [5] таланта. Указания давать чиновникам Стратона. Вместе с ним убежал Бион, раб Калликрата, одного из архиперетов при дворе, невысокого роста, широкоплечий, с сильными икрами, глаза светлые. Он убежал с пелеринкой, рабским плащом и женским флаконом, стоящим 6 талантов, и с пятью тысячами медных драхм. Кто его вернет, получит столько же, сколько обещано за вышеуказанного. Указания давать и об этом рабе чиновникам Стратона. [2]

Папирус 156 г. до н. э. Wilcken, Urkunden des Ptolemäischen Zeitalters, 121.

XV. Отпущение рабов на волю

№ 73

... Кленис отпустил на волю четырех рабов (называются поименно). Если кто посягнет на них, все имущество его объявляется священным (т. е. конфискуется).

Надпись V в. до н. э., найдена в Аркадии. SIG, 1204.

---

[1] Publicazione della Societá Italiana.

[2] Цифры в скобках представляют более высокие суммы. Очевидно, перед нами черновик.

№ 74

... Матидика выкупила у Дамоксена (раба) Поликсена за серебряную мину. Свидетели такие-то (называются поименно).

Надпись III в. до н. э., найдена в Додоне. SIG, 1206.

№ 75

... Доил, сын Иринея, посвящает принадлежащего ему раба Андрика Зевсу Царю и Трофонию с тем, чтобы он считался посвященным богу. Андрик должен оставаться (на службе) у матери (Доила) Афинодоры в течение десяти лет, согласно распоряжению отца (Доила). При жизни Афинодоры Андрик вносит подать, указанную в отпускной грамоте. В случае смерти Афинодоры Андрик оставшееся (до 10 лет) время остается у Доила, а затем считается посвященным богу и не платит никому ничего. Никому не дозволяется обращать в рабство Андрика. Андрик должен прислуживать при жертвоприношениях указанным божествам.

Надпись III в. до н. э., найдена в Лебадее. RIG [1] 1392.

№ 76

... Аполлон Пифийский купил от Сосибия на предмет отпущения на волю рабыню, по имени Никею, по происхождению римлянку, за $3^1/_2$ мины серебра...

Надпись конца III в. до н. э., найдена в Дельфах. RIG, 1397.

№ 77

... Пурипп, сын Проксена, посвящает свою рабыню Афродитию Серапису. Афродития остается жить у Пуриппа и его супруги Агафины при жизни их. Пурипп делает это посвящение с разрешения (херонейского) совета, согласно закону. Он уплатил немедленно казначею священных сумм 20 драхм.

Надпись II в. до н. э., найдена в Херонее. RIG, 1394.

№ 78

... Клеоген, сын Андроника, халеец, работающий в Амфиссе, продал мужское тело, [2] по имени Димитрий, родом из Лаодикии, на предмет освобождения его за 1000 серебряных драхм. Стоимость выплачивается полностью. Поручитель, согласно договору, Филий из Халея. Копию запродажной грамоты должны хранить феоколы Аполлона (такие-то).

Надпись II в. до н. э., найдена в Халее. SIG, 1205.

---

[1] Michel, Recueil d'inscriptions grecques, Bruxelles, 1900.
[2] Обычное выражение вместо раб.

№ 79

...Праксий, сын Феона, отпускает на волю Евпраксию и ее сына, по имени Дорион. Никто никаким способом не должен обращать их в рабство. Отпущенные остаются у Праксия и его жены Афродисии, пока они живы. Они должны их похоронить и совершить в честь их установленные жертвоприношения. Если они не похоронят и не совершат предписанных жертвоприношений, отпущение на волю считается недействительным, и отпущенные должны заплатить 30 мин серебра. Если кто на отпущенных наложит руку или обратит их в рабство, это обращение в рабство считается недействительным и отменяется, и обративший в рабство должен заплатить 30 мин серебра — половину в пользу охранителя интересов (освобожденных), другую половину в пользу Асклепия. Охранителем интересов разрешается быть любому из фокидцев.

Надпись первой половины II в. до н. э., найдена в Стирисе. RIG, 1418.

№ 80

...На следующих условиях Евфроний, сын Зоила, продал Аполлону Пифийскому раба, рожденного в доме, по имени Кинт, за 4 мины серебра, как заверил Кинт эту запродажу пред богом, а именно, что он свободен и неприкосновенен в течение всей жизни... Кинт должен оставаться у Евфрония, пока тот жив, беспрекословно исполняя все приказания, давая пищу и содержание Евфронию и участвуя в складчинах, делаемых в филы за Евфрония, и когда Евфроний умрет, Кинт должен похоронить его и устроить положенные погребальные церемонии. После всего этого он получает свободу согласно запродаже его богу. Если же Кинт не будет слушать Евфрония или не будет содержать его, Евфроний волен поступить с ним по своему усмотрению...

Надпись первой половины II в. до н. э., найдена в Дельфах. RIG, 1405.

№ 81

...На следующих условиях продала Лариса Аполлону Пифийскому раба, по имени Мифрадат, по происхождению каппадокийца, за 4 мины серебра, как удостоверил эту покупку перед богом Мифрадат. Поручитель, по закону, со стороны города, Мнасон, сын Ксенона, дельфиец. Мифрадат должен оставаться у Ларисы при ее жизни, невозбранно выполняя, по мере возможности, все ее приказания. Если Мифрадат не останется у Ларисы, или если, несмотря на то, что он может это делать, не будет исполнять всех ее приказаний, Лариса или тот, кому она прикажет, может подвергнуть Мифрадата наказанию, каким она (он) желает способом, но продавать Мифрадата она (он) не имеет права. Если Лариса будет испытывать какие-либо (матери-

альные) затруднения, Мифрадат должен исполнять все, что полагается, за счет имущества Ларисы, чтобы все устроилось наилучшим образом в течение первого же года, если только Мифрадату представится для этого удобный случай; если получится какой-либо излишек от имущества Ларисы, его должен получить Мифрадат, если только не вернется сын Ларисы. Если сын вернется прежде, чем Мифрадат исполнит все то, что полагается, Мифрадат, передав все имущество Ларисы сыну ее, получает свободу. Если сын и не вернется, Мифрадат, исполнив все, что полагается, должен получить свободу и неприкосновенность на вечные времена, будучи сам себя господином и направляясь туда, куда хочет. Если кто-нибудь наложит руку на Мифрадата, с целью его порабощения, поручитель Мнасон должен представить поручительство пред богом в совершившейся сделке. [1] А если Мнасон не представит этого поручительства, то Мифрадат и всякий желающий за Мифрадата должен привлечь к ответственности Мнасона. Равным образом и посторонние лица имеют право засвидетельствовать, что Мифрадат получил свободу; такие лица не ответственны пред судом и не подвергаются наказанию.

Надпись 174 г. до н. э., найдена в Дельфах. RIG, 1402.

№ 82

...На следующих условиях продала Тимо, дочь Евдика, с согласия ее сына Ладика, девушку-рабыню, по имени Меда, за две мины, как заверила перед богом эту запродажу Меда, а именно, что она получает свободу и неприкосновенность на вечные времена, поступая так, как она хочет. Поручитель по законам города Дромоклид. Меда должна кормить и содержать, когда достигнет зрелого возраста, своего отца Сосибия и свою мать Сосо, если последние будут нуждаться в прокормлении и содержании, будут ли они свободными или в рабстве. Если Меда не будет кормить и содержать Сосибия или Сосо, имеющих надобность в этом, Сосибий и Сосо имеют право наказывать Меду любым образом, и другому предоставляется делать это за Сосибия и Сосо, если они это прикажут. Если кто-либо наложит руку на Меду с целью поработить ее, Тимо и поручитель Дромоклид должны дать ручательство, что Меда продана богу. Если они этого не сделают, запродавшая и поручитель должны уплатить за Меду, Сосибия и Сосо 4 мины серебра, по закону...

Надпись 158 г. до н. э., найдена в Дельфах. RIG, 1412.

№ 83

...На следующих условиях продали Аполлону Пифийскому Дионисий и Полит, сыновья Асандра, раба, именем Дамон, за

[1] Т. е. что Мифрадат запродан богу.

6 мин серебра, как заверил эту запродажу богу Дамон, а именно, что он должен быть свободным и неприкосновенным в течение всей его жизни, делать что хочет и уйти к кому хочет. Поручители по закону города (названы трое дельфийских граждан). Если же кто попытается обратить Дамона в рабство, запродавшие его Дионисий и Полит, а также поручители должны поручиться в совершившейся продаже богу; если они не поручатся в совершившейся продаже богу, они подлежат законной ответственности. Равным образом и посторонние лица имеют право засвидетельствовать, что Дамон получил свободу, и не подвергаться за это никакому взысканию и ответственности по суду. Если Дионисий будет иметь в этом надобность, Дамон должен быть его лекарским помощником в течение 5 лет, получая все необходимое на свое содержание, а также одежду и постельные принадлежности...

Надпись около 153 г. до н. э., найдена в Дельфах. RIG, 1413.

№ 84

... Ника, дочь Менекрата, отпустила на волю свою рабыню Гедону, на условии, что она останется у нее в течение всей ее жизни...

Надпись I в. до н. э. найдена в Калимне. SIG, 1210.

Вольноотпущенники в Риме во II в. до н. э.

Плутарх, Катон, 21 (№ 62).

Протесты против массового отпущения рабов в Риме в I в. до н. э.

№ 85

Большинство с негодованием взирает на с трудом поддающиеся очистке подонки общества (в лице вольноотпущенников) и порицают обычай (отпускать на волю рабов), так как-де не подобает создавать таких граждан тому государству, которое имеет руководящее значение и достойно претендовать на господство над всем миром. Можно было бы, конечно, нападать и на многие другие обычаи, разумно установленные нашими предками, но искажаемые нынешним поколением. Тем не менее, я полагаю, что не следует уничтожать этого обычая, из страха, что от него произойдет слишком большое зло для государства: я утверждаю, что обычай этот необходимо, по возможности, исправить и не допускать, чтобы представляющие великий позор и с трудом поддающиеся чистке отбросы общества вступали в ряды граждан. Я считал бы всего более необходимым, чтобы если не цензоры, то консулы — ибо здесь нужен авторитет высшей магистратуры — следили за этим. Они должны подвергать проверке (списки) тех лиц, которых ежегодно отпускают на волю: их происхож-

дение, причины, по которым они были отпущены, и самый способ отпущения на волю, совершенно так же, как подвергают проверке образ жизни всадников и сенаторов. Те, кто будут признаны достойными гражданства, должны быть зачислены в трибы и получают право проживать в городе; что же касается мерзкой и грязной толпы (остальных), то ее нужно выслать из города под благовидным предлогом вывода колоний.

Дионисий Галикарнасский, Римские древности, VI, 24, 6 — 8.

Закон императора Августа, ограничивающий освобождение рабов

№ 86

Так как многие лица многим рабам давали свободу без разбора, то Август установил (определенный) возраст, который должны были иметь как господин, освобождавший раба, так и сам освобождаемый раб. Он также определил и те правовые отношения, в которые должны были вступать к вольноотпущенникам все остальные лица и их бывшие господа.

Дион Кассий, V, 13, 7.

Вольноотпущенники в Риме в I в. н. э.

№ 87

В это же время[1] в сенате зашло рассуждение о подлости вольноотпущенников и было высказано требование, чтобы патрону было предоставлено право отнимать свободу у оказавшихся неблагодарными. Не было недостатка в сенаторах, готовых подать мнение (в этом смысле). Но консулы, не посмев начать доклада без ведома императора, написали ему об единодушном мнении сената. Нерон стал совещаться, следует ли ему утвердить такое установление, с немногими из приближенных, мнения которых были различны. Некоторые из них с негодованием высказывали, что усилившаяся от свободы непочтительность вольноотпущенников дошла до того, что они спрашивают мнения патрона, употреблять ли им, вольноотпущенникам, против них силу, или вести с ними правильный процесс, и сами поднимают на них руки для ударов, даже без стыда советуя не наказывать их за это. „В самом деле, какое право дано оскорбленному патрону, кроме того, что он может удалить вольноотпущенника за сотый милевой камень, на берег Кампании. Другие судебные действия для тех и других общи, и в них права их равны.

[1] В 56 г. н. э., при императоре Нероне.

Поэтому следует дать (патрону в руки) какое-нибудь такое оружие, которого нельзя было бы презирать, и отпущенным на волю не будет тяжело сохранить свободу тем же повиновением, благодаря которому они ее получили; а совершивших очевидные преступления было бы справедливо возвращать в рабство, дабы страхом обуздывать тех, кого не изменили благодеяния". Другая сторона говорила: „За вину нескольких человек должны сами же виновные нести наказание, но не следует уменьшать права целого сословия. Ибо это сословие имеет широкое распространение: из него большей частью пополняются трибы, декурии, служители правительственных лиц и жрецов, даже набираются городские когорты;[1] также большинство всадников и очень многие сенаторы не из другого места ведут свое происхождение. Если выделить вольноотпущенников, то станет очевидна скудость свободорожденных. Недаром же предки, производя разделение сословий по достоинству, свободу постановили для всех одну и ту же. Да и установлены два вида отпущения на волю для того, чтобы оставалась возможность для раскаяния (господина)[2] или для нового благодеяния: кого патрон не освободил посредством виндикты, тот держится как бы в цепях рабства. Пусть каждый хорошенько рассматривает заслуги и не вдруг дарует то, что, будучи дано, не может быть отнято". Это мнение одержало верх, и Цезарь написал в сенат, что следует рассматривать отдельно дело каждого вольноотпущенника, если на него подана жалоба патроном, но не следует ни в чем уменьшать права целого сословия. Немного времени спустя вольноотпущенник Парид был изъят из патроната тетки (Нерона) как бы на основании гражданского права, не без позора для Нерона, по приказанию которого суд признал его свободорожденным.[3]

Тацит, Анналы, XIII, 26 — 27 (перевод Модестова).

---

[1] Городская стража.

[2] Господин мог взять назад свободу раба, отпущенного на волю без формальностей, т. е. не в присутствии претора или консула, с употреблением виндикты (палочка, которою должностное лицо касалось освобождаемого) или другими формальными способами (внесением в список граждан при цензе, завещанием), а лишь частными способами: заявлением среди друзей, приглашением к столу, письмом.

[3] Парид завел процесс против тетки Нерона Домиции, требуя возвращения 10 000 сестерций, заплаченных ей за отпущение его на волю, так как он будто бы принадлежал в Риме к свободорожденным, и выиграл этот процесс.

XVI. Теория рабства

Низкая производительность рабского труда

№ 88

Раб нерадив, не принудь господин повелением строгим
К делу его, за работу он сам не возьмется охотой:
Тягостный жребий печального рабства избрав человеку,
Лучшую доблестей в нем половину Зевес истребляет.

Одиссея, XVII, 320—323 (перевод Жуковского).
Также: Колумелла, О сельском хозяйстве, I, 7 (№ 30).

Античное государство — государство рабовладельцев

Платон, Государство, IX, 578 d — 579 a (№ 49).

Теория рабства

№ 89

I, 1, 4. Необходимость побуждает прежде всего сочетаться попарно тех, кто не может существовать друг без друга,— мужчину и женщину, в целях продолжения потомства, и это сочетание обусловливается не случайными причинами, но стоит в зависимости от естественного стремления, свойственного и остальным живым существам и растениям,—оставить после себя другое, подобное себе, существо. Точно так же, в целях взаимного самосохранения, необходимо объединяться попарно существу, в силу своей природы властвующему, и существу, в силу своей природы подвластному. Первое, благодаря своим интеллектуальным свойствам, способно к предвидению, и потому оно, уже по природе своей, существо властвующее и господствующее; второе, так как оно способно лишь своими физическими силами исполнять полученные указания, по природе своей, существо подвластное и рабствующее. В этом отношении и господином и рабом, в их взаимном объединении, руководит общность интересов. 5. Но женщина и раб, по природе своей, два различных существа... У варваров женщина и раб занимают одно и то же положение, и объясняется это тем, что у них отсутствует элемент, предназначенный, по природе своей, к властвованию. У варваров, таким образом, наблюдается только одна форма общения—общение раба и рабыни. Поэтому-то и говорит поэт: [1] „Прилично властвовать над варварами грекам": варвар и раб, по природе своей, понятия тожественные. 6. Итак, из указанных двух форм общения— мужа и жены, господина и раба—получается первый вид общения—семья. Правильно звучит стих Гесиода: „Дом прежде

[1] Еврипид, Ифигения в Авлиде, 1400.

всего, супруга затем, и бык-землепашец"—у бедняков бык заступает место раба... 2, 1... Семья, в свою очередь, состоит из элементов, совокупность которых и составляет предмет ее организации. В совершенной семье два элемента: рабы и свободные. Так как исследование каждого предмета должно начинать прежде всего с рассмотрения мельчайших частей, его составляющих, а первоначальными и мельчайшими частями семьи являются господин и раб, муж и жена, отец и дети, то и следует рассмотреть каждый из этих трех элементов: что каждый из них представляет и каковым он должен быть. 2. Остановимся прежде всего на господине и рабе и посмотрим на взаимное отношение их с точки зрения практической пользы. Можем ли мы, для уяснения этого отношения, стать на более правильную, сравнительно с господствующими теперь теориями, точку зрения? 3. Дело в том, что, по мнению одних, власть господина над рабом есть своего рода наука, однородная с наукой об организации семьи, о государстве и о царской власти... Наоборот, по мнению других, самая идея о власти господина над рабом—идея противоестественная: лишь законоположениями обусловливается различие между свободным человеком и рабом, по самой же природе никакого такого различия не существует. Поэтому-то и власть господина над рабом, как основанная на насилии, противоречит принципу справедливости. 4. Собственность есть часть семейной организации: без предметов первой необходимости нельзя не только хорошо жить, но и вообще жить. Во всех ремеслах с определенно поставленной целью нужны бывают соответствующие для них инструменты, раз мастер хочет довести до конца ту или иную работу, и из этих инструментов одни являются неодушевленными, другие—одушевленными (например, для кормчего руль—инструмент неодушевленный, рулевой—одушевленный, потому что в мастерствах мастеровой играет роль инструмента); так точно для домохозяина приобретение собственности оказывается своего рода орудием для существования. И приобретение собственности требует для себя массу орудий, раб же является в известной степени одушевленною частью собственности, как и вообще в мастерствах всякий мастеровой, как орудие, стоит впереди других инструментов. 5. Если бы каждый инструмент мог выполнять свойственную ему работу сам, по данному ему приказанию или даже его предвосхищая... если бы ткацкие челноки сами ткали... то тогда и зодчие, при постройке дома, не нуждались бы в рабочих, а господам не нужны были бы рабы... 6. Понятие „собственность" нужно понимать в том же смысле, в каком понимается понятие „часть". А часть есть не только часть чего-либо другого, но она не мыслима вообще без этого другого. Это вполне приложимо и к собственности. Поэтому

господин есть только господин раба, но не принадлежит ему; раб же—не только раб господина, но и абсолютно принадлежит ему. 7. Из вышеизложенного ясно, что такое раб по своей природе и по своему назначению: кто по природе принадлежит не самому себе, а другому, и при этом все-таки человек, тот, по своей природе, раб. Человек же принадлежит другому в том случае, если он, оставаясь человеком, становится собственностью... Теперь нужно рассмотреть: по природе, может или не может существовать такой человек, т. е. раб? Служить кому-либо рабом пристойно ли и справедливо ли? Или, наоборот, всякого рода рабство есть явление противоестественное? 8. Нетрудно ответить на эти вопросы и путем теоретических рассуждений и на основании фактических данных. Властвование и подчинение—не только вещи необходимые, но и полезные. Уже непосредственно с момента самого рождения некоторые существа различаются в том отношении, что одни из них как бы предназначены к подчинению, другие—к властвованию... 13. Те люди, которые в такой сильной степени отличаются от других людей, в какой душа отличается от тела, а человек от животного—а это бывает со всеми теми, деятельность которых заключается в применении их физических сил, и это—наилучшее, что они могут дать,—те люди, по своей природе,—рабы; для них, как и для вышеуказанных существ, лучший удел быть в подчинении у деспотической власти. Рабом же по природе бывает тот, кто может принадлежать другому—он потому-то и принадлежит другому, что способен на это—и кто настолько одарен рассудком, что лишь воспринимает указания его (по побуждению другого лица), сам же рассудком не обладает. Что касается остальных одушевленных существ, т. е. животных, то они не способны даже воспринимать указания рассудка, а следуют исключительно своим инстинктам. 14. Впрочем, польза, доставляемая домашними животными, мало чем отличается от пользы, доставляемой рабами: и те и другие своими физическими силами оказывают нам помощь в удовлетворении наших насущных потребностей. Природа устроила так, что и физическая организация свободных людей отлична от физической организации рабов: у последних тело мощное, пригодное для выполнения необходимых физических трудов, свободные же люди держатся прямо и неспособны для выполнения подобного рода работ; зато они пригодны для политической жизни... 15. Ясно, во всяком случае, следующее: если бы люди отличались между собою только физической организацией и в такой степени, в какой отличаются от них в этом отношении образы божеств, то, по общему мнению, люди, стоящие ниже по своей физической организации, достойны были бы быть рабами людей, превосходящих их в этом отношении. Если это положение

справедливо относительно физической природы людей, то еще более справедливо установить такое разграничение относительно их психической природы; но красоту души не так-то легко охватить взором, как красоту тела. Как бы то ни было, очевидно, во всяком случае, что одни люди, по своей природе, свободны, другие — рабы, и этим последним быть рабами и полезно и справедливо. 16. Нетрудно усмотреть, что правы в этом отношении и те, кто утверждает противное. В самом деле, выражения „рабство" и „раб" употребляются в двояком смысле: (помимо раба и рабства по природе), бывает раб и рабство по закону. закон является в данном случае своего рода соглашением, в силу которого захваченное на войне становится, как говорят, собственностью овладевшего им. Справедливость этого положения оспаривают, однако, многие юристы и считают его противозаконным, в той же мере, в какой считается противозаконным всякое вносимое оратором в народном собрании предложение, идущее в разрез с существующим законодательством: гнусно было бы, если бы обладающий большею силой человек и только потому, что он способен к насилию, смотрел на захваченное путем насилия, как на раба и на подвластного себе. В решении этого вопроса как юристы, так и мудрецы судят то так, то иначе... 18. Некоторые, наконец, опираясь, как они думают, на своего рода правовой принцип... полагают, что рабство, как результат войны, юридически обосновано. Но уже в одном этом утверждении заключается противоречие. В самом деле, самый принцип войн можно считать противным идее права, и никоим образом нельзя было бы утверждать, что человек, недостойный быть рабом, все-таки должен стать таковым. Иначе окажется, что люди заведомо очень высокого происхождения могут стать рабами и потомками рабов только потому, что они, будучи взяты в плен на войне, были проданы в рабство. Поэтому-то защитники последнего из указанных мнений и настаивают на том, чтобы рабами назывались не греки, но только варвары. Но, ведь, в таком случае весь вопрос сводится лишь к исследованию рабства по природе, о чем мы и говорили с самого начала: неизбежно приходится согласиться, что одни люди—повсюду рабы, другие—нигде таковыми не бывают... 20. Из сказанного, таким образом, ясно, что колебание во взглядах о природе рабства имеет некоторое основание; ясно, что по природе бывают и не бывают одни люди рабами, другие свободными; ясно, с другой стороны, что для некоторых классов людей разделение на рабов и свободных вполне естественно, причем для одного человека полезно и справедливо быть рабом, для другого— господином, равным образом как необходимо, чтобы один элемент подчинялся, другой властвовал, в пределах того

подчинения и того властвования, какие дарованы ему от природы. Дурное применение власти не приносит пользы ни господину, ни рабу: ведь, что полезно для части, то полезно и для целого, что полезно для тела, то полезно и для души; а раб является своего рода частью господина, как бы одушевленною и отделенною частью его тела. 21. Поэтому между рабом и господином существует известная общность интересов и взаимное дружелюбие, коль скоро отношения между ними покоятся на естественных началах; в том же случае, когда эти отношения регулируются не указанным образом, но основываются на законе и насилии, происходит явление обратное. Из предыдущих рассуждений очевидно и то, что власть господина в семье, с одной стороны, и власть политического деятеля в государстве—с другой, равно как и вообще все виды власти, не тожественны, как это некоторые утверждают: власть политического деятеля в государстве это—власть над свободными по природе, власть же господина над рабами в семье это—власть над рабами по природе. Власть господина над рабом в семье это монархия, ибо всякая семья управляется своим господином монархически, власть же политического деятеля это—власть над людьми свободными и равными. 22. Господином называется не тот, кто властвует на основе какой-либо науки, но тот, кто властвует в силу своих природных свойств, точно так же, как и раб и свободный человек (считаются таковыми в силу их природных свойств). Правда, можно вообразить себе и науку о власти господина, как и науку о рабстве, последнюю в роде той, какая существовала в Сиракузах, где некто обучал людей рабству: за известное вознаграждение он преподавал молодым рабам знания, относящиеся к области обычного рода домашних услуг. Такое обучение могло бы простираться и на дальнейшие области, например, можно было бы обучать кулинарному искусству и остальным подобного же рода статьям домашнего обихода. Работы, ведь, бывают разные—одни более высокого, другие более насущного характера, как и пословица говорит: „один раб—на одно, другой—на другое, один господин—на одно, другой—на другое". 23. Всякие подобного рода науки относятся к науке о рабстве вообще; наука же о власти господина имеет своей задачей научить господина, как он должен пользоваться рабами; и быть господином вовсе не значит уметь приобретать рабов, но уметь пользоваться ими. Наука о власти господина не заключает в себе ничего ни великого ни возвышенного; ее задача показать, что раб должен уметь исполнять, а господин должен уметь приказывать. И те из господ, которым дана возможность избежать этих хлопот, передают свои обязанности по надзору за рабами управляющему, сами же занимаются политикой или филосо-

фией. Что касается науки о приобретении рабов, то она, поскольку ее можно оправдать с точки зрения права, отличается от обеих вышеуказанных наук (т. е. науки о власти господина и науки о рабстве), являясь чем-то вроде науки о войне или науки об охоте.

Аристотель, Политика, I, 1, 4—6; 2, 1—8, 13—16, 18, 20—23, p. 1252a—1255b (перевод Жебелева).

Софисты о рабстве

Аристотель, Политика, I, 2, 3 (№ 89).

Стоики о рабстве

№ 90

Ни один человек по природе не раб.

Господа относятся к купленным за деньги не как к рабам по природе, но как к наемникам.

Раб, по мнению Хрисиппа,—постоянный наемник.

Если кто-либо, увидев, что работорговцы дешево продают рабов, сочтет последних тотчас же и за рабов, он очень далек от истины, потому что самый факт продажи не делает еще того, кто купил (раба) его господином, а проданного—рабом. Ведь и отцы вносили плату за своих сыновей, и сыновья зачастую—за своих отцов, в том случае, когда те или другие уводились в плен разбойниками или становились во время войны пленниками.

Хрисипп отличает раба вообще от домашнего раба: вольноотпущенники все еще продолжают оставаться рабами, продолжающие же оставаться во владении (господина) становятся его домашними рабами. Домашний раб, говорит Хрисипп, есть раб, помещенный в число предметов владения.

(Хрисипп) отличает раба (от свободного) не потому, что он продан и куплен, а потому, что он отличается образом мыслей, не свойственным свободному человеку... Свобода заключается в возможности проявлять самодеятельность; рабство исключает эту возможность.

Что всякого рода работа не есть признак рабства, доказывают самым наглядным образом войны, во время которых воины... ходят сами за водой, за фуражом, за сбором хвороста... Да и во время мира они оказываются вынужденными заниматься теми работами, которые всего более свойственны рабам: производить земляные работы, заниматься земледелием, исполнять ремесленные работы, неустанно трудиться над добыванием средств пропитания.

Stoicorum veterum fragmenta collegit Arnim, III, 352. 351. 358. 353. 354. 355. 357.

Целесообразность гуманного обращения с рабами

Диодор, XXXIV — XXXV, 2, 33 (№ 614).

Б. Свободный труд

I. Свободное ремесло

Работа на дому

№ 91

Но ничто не могло устрашить ахеян; держались
Ровно они, как весы у жены, рукодельницы честной,
Если, держа коромысло и чаши заботно ровняя,
Шерсть она весит, чтоб детям промыслить
хоть скудную плату, —
Так равновесно стояла храбрость бойцов...

Илиада, XII, 432 — 436 (перевод Гнедича).

№ 92

Я же, несчастная,
Целиком погрузилась в работу,
Полное льна веретено
Вра-вра-вращая руками
И делая пряжу,
Чтобы с зарею на площадь
Отнесть и продать.

Аристофан, Лягушки, 1346 — 1351.

№ 93

Женщины в Патрах... живут большей частью виссоном, который растет в Элиде: ткут покрывала и всякую одежду.

Павсаний, VII, 21, 14.

Ремесленники в Афинах в раннюю эпоху. Зародыш ремесленного квартала

№ 94

Под склонами Акрополя жили ремесленники и те из земледельцев, поля которых находились по близости.

Платон, Критий, 112 b.

Виды ремесла в Афинах V — IV вв. до н. э.

№ 95

(Указывая на то, что Афины достаточно снабжены всем необходимым для войны, Перикл рекомендовал обратить излишки в денежные средства на строительную деятельность, так как) постройки, которые после своего окончания доставят Афинам бессмертную славу, во время производства работ улучшат их материальное положение. Нельзя будет обойтись

без разного рода работников, нужно будет многое; все ремесла оживятся, все руки придут в движение; почти весь город будет получать вознаграждение и, таким образом, будет сам заботиться о своем украшении и пропитании. Здоровые граждане призывного возраста получали во время походов средства за счет государства; но Перикл желал, чтобы и беспорядочная толпа ремесленников также имела свою долю участия в доходах, но получала их не за безделье, а за работу. Вот почему он предложил народу различные планы больших построек, требовавших для своего возведения продолжительного времени, чтобы ничуть не менее моряков или служивших в гарнизонах, в коннице и пехоте, остающиеся дома имели предлог принимать участие в государственных средствах и получать от этого себе пользу. Где были лес, камень, медь, слоновая кость, золото, эбеновое дерево, кипарис, там были и ремесленники, обрабатывающие и отделывающие это сырье,— плотники, лепщики, литейщики, каменщики, красильщики, золотых дел мастера и мастера по слоновой кости, живописцы, орнаментщики, граверы, отправители и доставщики всего этого, купцы, матросы и кормчие, тележники, содержатели лошадей, возничие, канатные мастера, ткачи, шорники, строящие дороги и рудокопы. Каждое ремесло, точно полководец, имеющий собственное войско, имело в своем распоряжении объединенную свою специальную толпу поденщиков, которые служили орудием и средством для выполнения работ. Таким образом среди всех, если можно так выразиться, возрастов и природных способностей были разделены занятия и была распределена прибыль.

Плутарх, Перикл, 12 (перевод Алексеева).

№ 96

Хремил. Ремесла все — даны нам не тобою ли? [Богатством]
Искусства все — не чрез тебя ль открыли мы?
Смотри: вот этот — кройкой занимается...
Карион. А тот — кузнец, а тот — древообделочник.
Хремил. Тот — ювелир, и ты же ему дал золото...
Карион. А этот — вором стал, а этот — взломщиком.
Хремил. Тот — чешет шерсть...
Карион. А этот — сукновалом стал...
Хремил. А тот — дубильщик...
Карион. Тот — торгует овощью...

Аристофан, Богатство, 160 — 167 (перевод Холмского).

№ 97

. . . . . По петушечьей утренней песне
Поднимаются все на работу, ткачи, печники, скорняки, мукомолы,

Гончары, столяры, маляры, мастера по слесарно-кузнечному делу,
Обуваются наспех, впотьмах, и бегут.

Аристофан, Птицы, 487 — 491 (перевод Пиотровского).

№ 98

Разве ты стыдишься валяльщиков, сапожников, плотников, медников, земледельцев, купцов, тех базарных торговцев, которые думают только о том, чтобы дешевле купить и дороже продать? А ведь из этих всех людей состоит народное собрание.

Ксенофонт, Воспоминания о Сократе, III, 7, 6.

№ 99

Рыночная площадь (в Эфесе) была переполнена всякого рода покупным оружием и лощадьми: литейщики, плотники, кузнецы, шорники, граверы — все изготовляли военное снаряжение, так что город действительно можно было принять за военную мастерскую.

Ксенофонт, Агесилай, I, 26.

Золотых дел мастер в Афинах в IV в. до н. э.

№ 100

Показания свидетеля: Я Паммен, сын Паммена из Эрхиейского дема, владею золотоплавильной мастерской на рыночной площади, пребывая в которой я занимаюсь золотых дел мастерством. Демосфен дал мне заказ приготовить золотой венец и выткать золотом гиматии, чтобы он мог в них участвовать во время праздничного шествия в честь Диониса. Когда я выполнил заказ, и готовые вещи находились еще у меня, ворвался ко мне ночью Мидий, обвиняемый Демосфеном, и с ним другие люди, и пытался испортить венец и гиматии и кое-что повредил в них, однако всего он испортить не мог, так как я явился и воспрепятствовал.

Демосфен, Речь (XXI) против Мидия, 22.

Свободное и рабское ремесло в Греции

№ 101

Однажды Сократ, видя, что Аристарх находится в мрачном настроении духа, спросил его: Аристарх, кажется, ты чем-то опечален? Следовало бы поделиться своим тяжелым настроением с друзьями. Быть может, мы бы тебя сколько-нибудь облегчили. — Да, Сократ, отвечал Аристарх: я нахожусь в крайнем затруднении. Когда в Афинах шла народная распря, и многие бежали в Пирей, у меня столько набралось

оставшихся там сестер, родных и двоюродных, и их дочерей, что одних свободных в доме было 14 душ. С полей мы ничего не получаем, потому что ими владели противники; с домов тоже: в городе было мало жителей; вещей никто не покупает, а занять денег неоткуда. Пожалуй, скорее можно найти на дороге, чем достать взаймы. Тяжело, Сократ, видеть гибель родных, но и прокормить столько человек, при таких обстоятельствах, тоже нет возможности. Выслушав это, Сократ сказал: Что это значит, что Керамон, прокармливая много человек, не только может доставлять продовольствие и себе и этим людям, но еще достигает того, что богатеет, тогда как ты, прокармливая много человек, боишься, как бы всем вам не погибнуть от недостатка продовольствия? — Разумеется, это оттого, что он кормит рабов, тогда как я кормлю свободных, отвечал Аристарх. — А кто, по твоему мнению, лучше: твои ли свободные или Керамоновы рабы? спросил Сократ. — Я думаю, что мои свободные. — Не позор ли благоденствовать за счет тех, кто хуже, а ты с далеко лучшими бедствуешь? — Но, ведь, отвечал Аристарх, Керамон кормит мастеров, а я свободорожденных. — Стало быть, мастера такие лица, которые умеют делать коечто полезное? спросил Сократ. — Не иначе. — Мука вещь полезная. — Очень даже. — А хлеб? — Нисколько не менее. — Плащи мужские и женские, хитоны, хламиды, короткие хитоны? — Да, все очень полезные вещи. — Проживающие у тебя ничего этого не умеют делать? — Сколько мне известно, все это они умеют делать. — А знаешь ли ты, что Навсикид одним только приготовлением муки не только кормит себя и домашних рабов, но сверх того и множество свиней и коров, да еще извлекает такую пользу, что нередко отправляет на свой счет государственные повинности. Киреб приготовлением хлеба содержит весь свой дом и живет роскошно; Демей, из дема Коллита, живет приготовлением хламид; Менон — приготовлением коротких хитонов. — Конечно, это так, отвечал Аристарх, потому что эти люди покупают варваров (т. е. рабов) и заставляют их исполнять прекрасные работы, а у меня люди свободные и при том родственники. — Значит, в силу того, что они свободные и родственники, ты полагаешь, что они должны ничего этого не делать, а только есть и спать? Видел ли ты, чтобы и все свободные, при таком образе жизни, жили лучше и пользовались большим счастьем, чем те, которые заботятся о том, что, как они знают, полезно для жизни? Заметил ли ты, чтобы леность и нерадение были полезны человеку в деле изучения того, что следует знать, и в деле запоминания выученного, и для здоровья и для укрепления тела, и для приобретения и сохранения предметов, полезных в жизни, а труды и заботы бесполезны? Неужели

твои родственницы изучили то, что, по твоим словам, они умеют так, что ничего не могут сделать из того, что полезно для жизни, или же напротив, они могут тщательно исполнить это и отсюда извлечь себя пользу? Далее, в каком случае человек поступает более здраво? Тогда ли, когда он ничего не делает, или когда заботиться о полезном? Когда он более справедлив? Тогда ли, когда работает, или когда, ничего не делая, думает о необходимом? А теперь, я думаю, ни ты их не любишь, ни они тебя... Вот, если ты заставишь их работать, тогда и ты будешь их любить, видя, что они тебе полезны, и они будут тебя любить, потому что будут чувствовать, что ты доволен ими... Конечно, если бы им пришлось сделать что-либо позорное, в таком случае лучше уже предпочесть смерть, но теперь, как оказывается, они знают такие работы, какие признаются для женщин самыми прекрасными и самыми подходящими. Да и всякий человек трудится над тем, что он умеет делать всего легче, скорее, лучше и с удовольствием. Итак, недолго думай и предложи им заниматься тем, что будет полезно для тебя и для них. Они наверно послушают тебя охотно. Аристарх отвечал: Сократ, клянусь богами, твой совет превосходен, так что, хотя я до сего времени избегал брать взаймы, потому что знал, что, истративши деньги, я не буду в состоянии возратить занятое, теперь спокойно решаюсь сделать это для начала дела. Вслед за этим достали денег на почин и накупили шерсти. Во время работы родственницы имели завтрак, а после работы обедали. Из мрачных все сделались веселы и вместо прежних недоверчивых взглядов теперь дружелюбно смотрели друг на друга. Родственницы относились дружелюбно к Аристарху, как опекуну, а Аристарх любил их, как полезных работниц.

Ксенофонт, Воспоминания о Сократе, II, 7, 1 — 12 (перевод Янчевецкого).

Ремесленники-метеки

№ 102

...Государство нуждается в метеках ввиду существования многочисленных ремесел и в интересах морского дела.

Приписываемый Ксенофонту трактат „Афинское государственное устройство", I, 12.

Ремесло в Коринфе

№ 103

Коринф был большой и очень богатый город. В нем люди, занимающиеся государственными делами и ремеслами, жили в довольстве, так как там, как и в Сикионе, особенно процветали живопись скульптура и все подобного рода искусства.

Страбон, VIII, 382.

№ 104

Египтяне думают, что Ликург был у них и что он перенес из Египта в Спарту всего более поразившее его там выделение военного сословия из всех остальных. Выделив ремесленников и мастеровых, Ликург сделал по истине государственный строй в Спарте превосходным и чистым... Чтобы совершенно уничтожить неравенство и несоразмерность, Ликург пытался было разделить движимое имущество (граждан), но, увидя, что полное лишение его было бы принято с тяжелым сердцем, он пошел иным путем и обманным образом уничтожил корыстолюбие среди граждан. Прежде всего он упразднил всю золотую и серебряную монету и приказал пользоваться одною только железною; однако и последняя, вследствие своей тяжести и громоздкости, имела очень мало значения, так что для того, чтобы держать дома десять мин, нужна была в доме большая кладовая, а перевозить их приходилось на повозке, запряженной парою лошадей... Затем Ликург удалил из обихода Спарты бесполезные и излишние ремесла. Впрочем, если бы даже никто и не удалял их, большинство из них должно было исчезнуть, так как ремесленная продукция не имела бы сбыта при новой монете. Дело в том, что железная монета не могла быть перевозима к прочим эллинам, не имела стоимости, над нею смеялись, так что на железные деньги невозможно было бы купить что-либо из иноземного галантерейного товара; торговые грузы не приходили в лакедемонские гавани, и там не появлялся... ни один золотых и серебряных дел мастер, изготовляющий предметы украшения, так как монеты (на которую они их продали бы) не было. Таким образом, роскошь, лишенная того, что ее поддерживало и питало, исчезла постепенно сама собою. Для богачей не было никакого преимущества от богатства, потому что ему не было возможности проявить себя публично. Оно было замуровано в доме и оставалось без применения. Поэтому обыкновенная утварь, необходимые предметы, как кровати, стулья, столы, превосходно выделывались в самой Спарте, а лаконский кувшин для воды пользовался большой славою в походах.

...Таким образом, ремесленники, освободившись от изготовления бесполезных вещей, обнаруживали в изготовлении предметов необходимых большое искусство... (И другое установление Ликурга) было направлено также против роскоши: крыша всякого дома должна была быть сделана только топором, а дверь только пилой, причем нельзя было прибегать ни к каким другим инструментам.

Плутарх, Ликург, 4. 9.

Наследственность ремесла в Спарте

№ 105

Следующая черта принадлежит одинаково лакедемонянам и египтянам: их глашатаи, флейтисты и повара наследуют занятия отцов, так что сын флейтиста становится флейтистом, сын повара поваром, а сын глашатая глашатаем; другие, при всей звучности голоса, не могут их вытеснить, свои же обязанности они исполняют по заветам отцов.

Геродот, VI, 60 (перевод Мищенка).

Конкуренция ремесленников

№ 106

Зависть питает гончар к гончару и к плотнику плотник;
Нищему нищий, певцу же певец соревнуют усердно.

Гесиод, Работы и Дни, 25—26 (перевод Вересаева).

Недоброкачественные изделия

№ 107

[Колбасник говорит сапожнику Клеону]:
Мастер ты гнилую кожу за добротную продать
Простакам крестьянам, срезав вкось ее по-плутовски;
Только суток не проносишь, глядь, разлезся весь сапог.

Аристофан, Всадники, 314—316 (перевод Пиотровского).

Тяжелое положение ремесленников

№ 108

Обратимся к ремесленникам и мастеровым, которые трудятся с ночи на ночь и едва добывают себе необходимое; они сетуют на себя и наполняют бессонные ночи жалобами и слезами.

Продик, Fragmenta philos. gr. (Mullach), II, 139, 2.

№ 109

Обвинитель утверждает, что я незаконно получал деньги от государства, так как физически я крепок и не принадлежу к числу инвалидов, да и ремесло я знаю такое, что и без этой получки я могу прожить. В доказательство крепости моего тела он приводит то, что я сажусь на лошадь, в доказательство же прибыльности моего ремесла то, что я близок к людям, могущим транжирить деньги. О моем достатке от ремесла и о том, как я вообще живу, я полагаю, вы все знаете. Но все-таки я сам вкратце расскажу. Мой отец ничего мне не оставил, мать же я перестал содержать на свой счет только после ее смерти; детей, которые позаботились бы обо

мне, у меня нет. Ремесло мое может мне мало приносить пользы. И сам я уже с трудом с ним справляюсь, а заместителя себе не могу еще найти. Дохода другого, кроме как от моего ремесла, у меня нет, и если отнимите его от меня, я рискую подвергнуться самой тяжелой участи. Поэтому, члены совета, коль скоро можно справедливо спасти меня, не губите меня несправедливо. Не лишайте меня, старого и немощного, того, что вы давали людям более молодым и более сильным! Прежде вы, повидимому, были очень сострадательны даже к тем, кто не был в беде, теперь же обходитесь жестоко с тем, кто возбуждает сострадание даже у недругов. Если вы решитесь поступить со мной несправедливо, то вы повергнете в отчаяние тех, кто находится в одинаковом со мной положении. И ведь нелепо было бы, члены совета, если бы оказалось, что я достоин был получать эти деньги, когда у меня было одно несчастье; теперь же, когда и старость, и болезни, и сопутствующие беды преследуют меня, тогда я оказался бы лишенным их... Обвинитель говорит, что ко мне собираются дурные люди и много таких, которые транжирят свое имущество и замышляют против тех, которые хотят сохранить свое состояние. Подумайте же вы все, что, говоря это, он обвиняет столько же меня, сколько и всех других, занимающихся ремеслами, и не столько посещающих меня, сколько всех вообще ремесленников. Ведь каждый из вас привык заходить то в косметическую лавку, то в парикмахерскую, то в сапожную лавку, то куда ни случится, более же всего к тем, которые устроились поблизости от рынка, и в меньшей степени к находящимся вдали от него; таким образом, если кто-либо из вас обвинит в низости тех, кто ко мне приходит, ясно, что он тем самым обвинит и заходящих ко всем другим; если же и их, то, значит, всех афинян: все, ведь, вы привыкли заходить и болтать где придется.

Лисий, Речь (XXIV) в защиту инвалида, 4—9. 19—21.

№ 110

Жил некий ремесленник, в крайней бедности, снискивая пропитание скудным своим заработком. Была у него женка у которой тоже за душой ничего не было, но которая пользовалась некоторой известностью за крайнее свое распутство. В один прекрасный день, не поспел он выйти на подряженную работу, как в дом к нему потихонько является дерзкий любовник... (Неожиданно возвращается муж, жена прячет любовника). Потом она отворяет двери, и не поспел муж переступить через порог, как она набрасывается на него с руганью: Чего же ты у меня поздно слоняешься зря, сложивши руки? Чего не идешь на обычную работу? О жизни нашей не радеешь? О пропитании не заботишься? А я, несчастная, денно

и нощно принуждена силы надрывать за пряжей, чтобы выработать хоть на лампу в нашей конуре... Муж, смущенный подобным приемом, отвечает: „В чем дело? Хозяин, где мы работаем, вызван сегодня по судебному делу и нас распустил; однако, где добыть денег сегодня на обед, я промыслю; видишь там в углу бочку, что всегда пустая, только место даром занимает, и от которой никакой прибыли нет, кроме того, что мешает двигаться? Так вот я ее продал за пять денариев. Покупатель сейчас придет, расплатится и свою собственность унесет.

Апулей, Золотой осел, IX, 5, 1 (перевод Кузмина).

„Свободные профессии" в Греции

№ 111

П первом же году своего пребывания на острове Эгине Демокед превзошел всех врачей, хотя не имел при себе никаких приборов и инструментов, необходимых для врачевания. В следующем году египтяне наняли его для своего государства за один талант серебра, на третий год афиняне платили ему сто мин, а на четвертый Поликрат заплатил два таланта.

Геродот, III, 131 (перевод Мищенка).

№ 112

Ликург постановил, чтобы спартиаты не отдавали своих детей на воспитание ни купленным, ни наемным воспитателям.

Плутарх, Ликург, 16.

№ 113

Скажи мне[1], Гиппократ, вот ты намерен теперь итти к Протагору и заплатить ему (за свое учение) деньги, а знаешь ли ты, к кому ты идешь и кем хочешь сделаться? Вот если бы ты вздумал, например, итти к твоему тезке Гиппократу Косскому из рода Асклепиадов[2], собираясь заплатить ему за свое учение, и если бы кто-нибудь спросил тебя: ты, Гиппократ, намерен платить Гиппократу в качестве кого? Что бы ты ответил?—В качестве врача.—А кем ты сам хочешь стать?—Врачом.—А если бы ты, придя к Поликлету Аргосскому или Фидию Афинскому, задумал уплатить им за свое учение деньги и если бы кто-либо спросил тебя: платить деньги Поликлету и Фидию ты намерен в качестве кого?—Я бы сказал: в качестве ваятеля.—А кем ты сам хочешь стать?—Ясно, ваятелем.—Пусть так, сказал я. Придя теперь к Протагору, я и ты

[1] Спрашивающий—философ Сократ.
[2] Знаменитый врач.

будем готовы уплатить ему деньги за твое обучение, лишь бы только хватило нашего состояния и если мы будем в состоянии уговорить его; если же нехватило бы наших денег, то мы издержали бы деньги друзей. Если же кто-нибудь, удивившись этому, спросил бы нас: скажите мне, Сократ и Гиппократ, в качестве кого намерены вы платить деньги Протагору? Что мы ему ответили бы? Каким еще именем, слыхали мы, называют Протагора? Фидий называется ваятелем, Гомер — поэтом, а Протагора как называют? — Его называют софистом. Значит, мы собираемся платить Протагору, как софисту? — Да, конечно.

Платон, Протагор, 311, b—e.

№ 114

Астиномы имеют надзор над флейтистками, арфистками и кифаристками, чтобы никто не нанимал их дороже чем за две драхмы; если же несколько человек захотят нанять одну и ту же, астиномы бросают жребий и отдают в наем тому, на кого падает жребий.

Аристотель, Афинское государственное устройство, 50.

Обучение ремеслу

№ 115

Разве ты не знаешь, как происходит обучение ремеслам, — что дети гончаров, например, долгое время прислуживают и наблюдают, прежде чем приняться за гончарное дело? — Совершенно верно.

Платон, Государство, V, 467a.

№ 116

Однажды Сократ говорил: Как странно — если кто-либо пожелал бы отдать кого-либо в ученье к сапожнику, плотнику, кузнецу или наезднику, он не затрудняется, куда его послать . . . А вот если он хочет или сам научиться справедливости, или выучить ей сына или домашнего раба, он не знает, куда итти и к кому обратиться.

Ксенофонт, Воспоминания о Сократе, IV, 4, 5.

№ 117

Я только что перестал ходить в школу и был уже большим мальчиком, когда мой отец стал советоваться со своими друзьями, чему же теперь учить меня. Большинство было того мнения, что настоящее образование стоит больших трудов, требует много времени, немало затрат и блестящего положения; наши же дела — плохи и могут потребовать в скором

времени поддержки со стороны. Если же я выучусь какому-нибудь ремеслу, то сначала я сам мог бы иметь доход от него и не ел бы дома даром хлеб, достигнув зрелого возраста, а через короткое время мог бы обрадовать отца, принося ему постоянно часть своего заработка. Затем был поставлен на обсуждение второй вопрос о том, какое ремесло считать лучшим, какому легче всего выучиться, какое наиболее подходило бы свободному человеку; кроме того такое ремесло, для которого было бы под рукой все необходимое и, наконец, чтобы оно давало достаточный доход. И вот, когда каждый стал хвалить то или другое ремесло, смотря по тому, какое он считал лучшим или какое знал, отец, взглянув на моего дядю — при обсуждении присутствовал и дядя, брат матери, считавшийся прекрасным ваятелем, — сказал: Не подобает, чтобы одержало верх какое-либо другое ремесло, раз ты присутствуешь здесь; поэтому возьми вот этого, и он показал на меня, и научи его порядочно обделывать камень, умело соединять отдельные части и быть хорошим ваятелем; он способен к подобным занятиям и, как ты знаешь, имеет к этому природные дарования. Отец основывался на том, что я, будучи школьником, лепил из воска разные безделушки. Часто, когда меня отпускал учитель, я соскабливал с дощечки воск и лепил из него быков, лошадей или, клянусь Зевсом, даже людей, делая их, как находил отец, весьма похожими на живых. Учителя били меня тогда за эти проделки; теперь же это занятие заслужило мне похвалу, и все, помня мои прежние опыты ваяния, питали самые верные надежды на то, что я скоро выучусь этому ремеслу. Наконец, настал день, когда показалось удобным начать мое ученье, и меня сдали дяде, причем я, право, был очень доволен этим обстоятельством. Мне казалось, что работа доставит приятное развлечение и даст случай похвастаться перед товарищами, если они увидят, как я делаю изображения богов и леплю различные фигурки для себя и для тех, которых предпочту другим. И, конечно, со мной случилось то же, что и со всеми начинающими. Дядя дал мне резец и велел осторожно обрезать плиту, лежавшую в мастерской, прибавив при этом обычное „начало — половина всего“. Когда же я по неопытности нанес слишком сильный удар, плита треснула, а дядя, рассердившись, взял первую попавшуюся ему под руку палку и совсем не ласково и не убедительно стал посвящать меня в тайны ремесла, так что слезы были вступлением к моим занятиям ваятеля. Убежав от дяди, я вернулся домой, все время всхлипывая, с глазами, полными слез, и рассказал про палку, показывая следы побоев. Я обвинял дядю в страшной дикости, предполагая, что он поступил так со мной из зависти, боясь, чтобы я не превзошел его своим искусством. Моя

мать рассердилась и очень бранила брата, а я к ночи заснул, весь в слезах и думая о палке.

Лукиан, Сновидение или жизнь Лукиана, 1—7 (перевод Диля).

Детский труд

№ 118

(. . . мы, Гармиисис и Папнебтинис) отдали тебе нашего брата по имени Пасион с тем, чтобы он оставался у тебя с 40-го года правления Цезаря и работал в ткаческом ремесле... не имея права ни ночью, ни днем отлучаться из дома Пасониса, и по истечении срока мы вернем 16 драхм...

(2-я рука). Мы, Гармиисис и Папнебтинис, оба сыновья Орсенуфиса... удостоверяем, что получили от Пасониса, сына Орсенуфиса, 16 драхм, и взамен процентов с этой суммы мы отдадим ему нашего брата Пасиона, причем Пасонис должен кормить его, одевать, уплачивать за него подушную подать Оксиринхской деревни, промысловый налог с ткачей и жалованье, причитающееся ткачам [?]. (Пасион) должен оставаться у него один год, считая от сорокового года правления Цезаря, работать в ткаческом ремесле и выполнять все предписания. По истечении срока мы отдадим 16 драхм, а (Пасонис) должен вручить нам квитанции в уплате подушной подати за 39-й и 40-й годы Цезаря и промыслового налога с ткачей. А если (Пасион) не останется, мы уплатим штраф в 100 драхм, причем взаимно ручаемся друг за друга, как сказано выше.[1] Я, Акусилай, сын Илиодора, писал за них вследствие их безграмотности.

Папирус 10 г. н. э., из Тебтуниса. Grenfell-Hunt-Smyly, Tebtunis Papyri, II, 384 (перевод Пригоровского).

Договор об обучении ремеслу

№ 119

Трифон, сын Дионисия, внук Трифона... и Птолемей, сын Павсириона, внук Птолемея... ткач, оба из города Оксиринха, заключают между собою следующее соглашение: Трифон отдает своего сына Фооииса... еще несовершеннолетнего, Птолемею на годичный срок, начиная с сегодняшнего дня, с тем, чтобы тот служил и выполнял все, что ни прикажет ему Птолемей, относящееся к ткаческому ремеслу, насколько его знает сам Птолемей. При этом мальчика должен кормить

[1] Беспроцентный заем 16 драхм, который удостоверяют братья, повидимому, фиктивный: это — залог, который удерживают братья впредь до получения от Пасониса квитанций, удостоверяющих, что он внес налоги за их брата. Можно также рассматривать эту сумму как задаток [Хвостов].

и одевать его отец Трифон, он же должен платить все государственные сборы за мальчика. А на эти расходы Птолемей будет давать ежемесячно на продовольствие 5 драхм и в конце срока на одежду 12 драхм. При этом Трифон не имеет права, до окончания срока, взять мальчика обратно от Птолемея. А если (мальчик) прогуляет несколько дней, Трифон обязан на такое же число дней оставить его по истечении срока, в противном случае он должен заплатить за каждый день драхму; а если отзовет его до срока, то должен платить штраф Птолемею 100 драхм и столько же в казну. А если сам Птолемей не обучит мальчика (ткаческому ремеслу), он будет повинен тому же штрафу. Этот договор об обучении вступает в силу.

Папирус 66 г. н. э., из Оксиринха, Wilcken, Chrestomatie, 324 (перевод Пригоровского).

Поощрение ремесла государством

№ 120

Солон видел, что Афины наполняются людьми, постоянно стекающимися без всякого опасения отовсюду в Аттику; что большая часть страны неплодородна и бедна; что по морю ничего обыкновенно не ввозят туда и оттуда ничего не могут получить взамен. Поэтому Солон направил граждан на занятия ремеслами и издал закон, по которому сын не должен был содержать отца, если тот не обучил его какому-нибудь ремеслу. Ликург же жил в городе, в котором не было чужеземной толпы, владел страной, как говорит Еврипид, „обильной для многих и могущей дать еще больше для удвоенного населения“, и, что самое главное, страною, где большое количество илотов окружало Спарту; их лучше было не оставлять праздными, но постоянно изнурять и смирять трудом. Поэтому Ликург хорошо сделал, устранив граждан от занятия тяжелым ремеслом и оставив их под оружием с тем, чтобы они изучали и упражнялись только в одном военном ремесле. Солон же, прилаживая скорее законы к делам, чем дела к законам, и видя, что страна, по своей природе, скудно удовлетворяет земледельцев и не может прокормить ленивую и праздную толпу, заставил уважать ремесла и назначил ареопаг наблюдать за тем, откуда каждый достает себе все необходимое, и наказывать праздных.

Плутарх, Солон, 22.

№ 121

(По закону Солона) получить права афинского гражданства можно было лишь тому, кто в своем отечестве присужден был к пожизненному изгнанию, или тем, кто переселялся

в Афины со всем своим домом для занятия в Афинах ремеслом. Говорят, что Солон сделал это не для того, чтобы преградить доступ прочим иностранцам, а для того, чтобы привлечь в Афины этих людей для прочного слияния их с гражданами. Солон полагал, что первые, лишившись своего отечества, будут верны новому в силу необходимости, а вторые—по собственному решению. Солону же принадлежит и специальный закон об устройстве кормления за счет государства. Одно и то же лицо не могло пользоваться им часто, но если тот, кому надлежит получить его, отказывался, его подвергали наказанию: первое считалось жадностью, второе—высокомерным отношением к общественным порядкам.

Плутарх, Солон, 24.

№ 122

Алексид... говорит, что Поликрат привлек (на Самос) ремесленников за очень большую плату.

Афиней, XII, 540 d.

№ 123

Фемистокл убедил афинян ежегодно сооружать еще 20 триер сверх имеющихся кораблей, а также освободить метеков и ремесленников от налогов, с тою целью, чтобы отовсюду стекалось в город много людей, и хорошо выполнялась большая часть ремесел. И то и другое он считал наиболее полезным для создания морской мощи.

Диодор, XI, 43, 3.

Поощрение свободного труда и борьба с рабством

Николай Дамасский в словаре Свиды под словом Περίανδρος (№ 7).

Специализация ремесленного труда в Риме в III в. до н. э.

№ 124

Золотых дел мастера, железники, изготовители щитов, плотники (для постройки домов и, отдельно, для постройки судов), продавцы дерева, архитекторы, изготовители ящичков, гончары, маляры, кожевники, сапожники, изготовители небольших сосудов из кожи, канатчики, валяльщики, золотошвеи, продавцы шерсти, продавцы льна, красильщики, пекаря, мельники, мясники, ткачи.

На основании упоминаний, рассеянных в комедиях Плавта и сопоставленных Gummerus'ом у Pauly - Wissowa, Real - Encyklopädie, IX, 1446 сл.

Количество свободных ремесленников в Риме

(№ 51).

Общественные работы ремесленников в Риме

№ 125

Занятый сооружением храма, Тарквиний Гордый созвал отовсюду из Этрурии мастеров; однако он не ограничился только использованием для этой постройки общественных денег, но также и привлек к работам плебеев. Хотя последние несли немалый труд, отбывая военную службу, тем не менее они не очень тяготились тем, что руками своими сооружают храмы богов; более тягостно было то, когда, по окончании постройки храма, плебеев стали перебрасывать и на другие работы, менее импозантные, но требующие значительно большего труда, именно, для сооружения сидений в цирке и проведения большой клоаки под землей, где собирались бы все городские нечистоты...

Ливий, I, 56, 1-2.

№ 126

...Геий, глава того посольства мамертинцев, которое прислано для твоего (Верреса) восхваления, сказал, что корабль для тебя был сооружен общественными работами мамертинцев, которыми руководил от имени общины член мамертинского сената... Если и материал для корабля и его строители были к твоим услугам не за плату, а по твоему приказанию, то где же те деньги, которые, по твоим словам, ты издержал из своих средств? У мамертинцев в расчетных книгах ничего не указано. Во-первых, на мой взгляд, могло случиться, что они ничего не выдавали из своего казначейства: ведь, даже Капитолий мог быть отстроен бесплатно, как это было у наших предков, путем обязательного привлечения к общественным работам ремесленников. Затем возможным является и то, что я усмотрел, основываясь на письменных документах мамертинцев, и что я докажу, когда вызову их самих на допрос, а именно, многочисленные суммы, выданные подсудимому, показаны расписанными на ложные, дутые подряды.

Цицерон, Против Верреса, V, 18, 47—19, 48.

Коллегии ремесленников в Риме

№ 127

Из прочих общественных установлений, Нумой Помпилием созданных, более всего достойно удивления разделение народной массы по ремеслам. Так как государство считалось состоящим из двух племен, в нем наблюдалась чрезмерная рознь, и не видно было стремления достигнуть каким-либо способом единства, изгладив разногласия и вражду обеих сторон; напротив, в государстве были беспрестанные столкно-

вения соперничающих частей. Нума, решив, что раздробление и разграничение содействует соединению частей, по природе трудно соединимых и неподатливых, так как малая величина делает их более соответствующими друг другу, замыслил разбить всю народную массу на большее количество подразделений и вслед за этим, внеся первое и основное различие в среду других, его уничтожить, рассеяв его среди более мелких. Было произведено разделение по ремеслам: флейтисты, золотых дел мастера, плотники, красильщики, шорники, кожевники, кузнецы, гончары. Все остальные ремесла Нума свел в одно и из них всех создал одно целое. Он даровал каждому сословию (коллегии) ремесленников соответствующее объединение, собрания и особые виды богопочитания. Тогда впервые он устранил из Рима часто высказывавшееся убеждение, что одни из жителей сабиняне, другие — римляне, что одни — граждане Татия, другие — Ромула. Таким образом разделение послужило установлению согласия и связи между всеми.

Плутарх, Нума Помпилий, 27.

№ 128

Известно, сколь долго римский народ пользовался лишь медной монетой. Сама древность свидетельствует о важном значении этого металла, который является ровесником Рима; ведь, царь Нума учредил в качестве третьей коллегию кузнецов-медников. Работы гончарных мастерских беспрерывно снабжают обожженными желобами для кровель, кирпичами для фундаментов, а работы, выполняемые на гончарном колесе, снабжают бочками для вина, трубами для водопроводов и бань, почему царь Нума учредил седьмую коллегию — гончаров.

Плиний, Естественная история, XXXIV, 1. XXXV, 159.

№ 129

(Посвящение императору Антонину Пию делает) объединение мельников-пекарей.

Надпись, найдена в Риме. ILS, [1] 7269.

№ 130

Ларам Августовым объединение каменщиков.

Надпись, найдена в Риме. ILS, 7280.

№ 131

М. Целий Александр посвятил мраморную плиту объединению императорских пильщиков.

Надпись, найдена в Испании. ILS, 7285.

---

[1] Dessau, Inscriptiones latinae selectae, Berlin, 1892—1916.

№ 132

Юлий Паппарион и Алфий Мансия товарищам башмачникам.

Надпись, найдена в Риме. ILS, 7289а.

№ 133

Титу Меттию Потиту... объединение погонщиков мулов и ослов.

Надпись, найдена в Лукании. ILS, 7293.

№ 134

(Из устава объединения). Постановлено: если кто-либо другой, помимо занимающихся выделкою предметов из слоновой кости или лимонного дерева, будет принят в это объединение по обману попечителей объединения, последние должны вычеркнуть принятого, согласно уставу, из списка (членов объединения). Попечители должны доводить до сведения о том, кого они приняли (в объединение) каждые пять лет. Постановлено также, чтобы регулярно в январские календы (1 января) из кассы объединения выдавали каждому по 5 денариев... мускатный орех, пальму, фиговое дерево, грушевое дерево;[1] далее, чтобы 8-го февраля, в день рождения императора Адриана, членам объединения выдавались всегда подарки, по 5 денариев, и чтобы попечители доставляли тем, кто будет в этот день обедать у тетрастила,[2] ... хлеб, вино и общее для всех жаркое... Постановлено, чтобы во все годы назначались, по порядку, из числа всех членов объединения, по четыре попечителя... Постановлено, чтобы попечители распределяли имеющиеся в кассе объединения остатки равными долями между его членами... Постановлено, чтобы каждый новый член объединения вносил в его кассу денариев (цифра не сохранилась).

Надпись, найдена в Риме. ILS, 7214.

№ 135

Объединение серебреников и золотошвеев, починив статую Афины, поставило ее отечеству своему...

Надпись эпохи Римской империи, найдена в Смирне. SIG, 1263.

№ 136

Объединение кожевников (чествует Тиберия Клавдия Полемона) за его предусмотрительную заботливость о городских делах.

Надпись эпохи Римской империи, найдена в Кибире. OGIS, 495.

---

[1] Очевидно, как материалы для работы.
[2] Очевидно, нечто в роде клуба объединения.

№ 137

Объединение занимающихся обработкой льна (посвящает статую императору Адриану).

Надпись, 136 г. н. э., найдена в Киликии.
Inscr. ad res Romanas pertinentes, III, 896.

№ 138

... Фадий Секунд шлет привет объединению нарбонских плотников.[1] Хотя и трудно отблагодарить за ваши многочисленные и постоянные в отношении меня заслуги, однако, зная, что вашей любви ко мне будет очень дорога моя щедрость, я... внесу в день моего рождения в вашу кассу 16 000 сестерциев и зачислю в этот день проценты (на эту сумму) за весь год, из 8 ассов в месяц. Чтобы скромный дар мой был вам тем более приятен, прошу вас проценты с этой суммы, в день моего рождения и на вечные времена, добросовестно делить между присутствующими пирующими и не давать этим деньгам никакого иного употребления...

Надпись, начала III в. н. э., найдена в Нарбоне. ILS, 7259.

№ 139

(Римский император) Александр Север (208—235) установил корпорации для всех: виноторговцев, продавцов волчьих бобов, сапожников и вообще для всех ремесленников; для них он назначил от себя „заступников" и определил, кто и к каким судьям должен быть отнесен.

Элий Лампридий, Александ Север, 33.

№ 140

(Посвятительная надпись) Тиберию Клавдию Северу... патрону объединения рыбаков и водолазов... в благодарность за его заслуги... (в частности за то, что он) принес в дар объединению 10 000 сестерциев с тем, чтобы на проценты с них ежегодно в день его рождения... раздавались каждому члену объединения подарки, в особенности ввиду того, что, благодаря стараниям (патрона), было достигнуто и подтверждено властями разрешение плавать челнокам (по Тибру)...

Надпись эпохи Римской империи, найдена в Риме. ILS, 7266.
Также:
33-е письмо Плиния к Траяну (№ 588).

Государственные ограничения ремесленных коллегий в Риме

№ 141

(В 64 г. до н. э.) коллегии были уничтожены, кроме тех немногих, существования которых требовала польза государства; таковы коллегии кузнецов и ликторов.

Асконий Педиан, Комментарий к речам Цицерона против Пизона и за Сестия.

[1] Фадий Секунд — патрон объединения плотников.

№ 142

Все коллегии, кроме издревле установленных, Цезарь распустил.

Светоний, Цезарь, 42.

№ 143

... Коллегии, кроме древних и узаконенных, Август расторг.

Светоний, Август, 32.

№ 144

Около того же времени (60 г. н. э.) из-за пустячного пререкания на гладиаторских играх возникла ужасная резня между жителями Нуцерии и Помпей... Плебс помпеянцев, у которых и давалось зрелище, одержал верх, и вот отвезены были в Рим многие из жителей Нуцерии с обезображенным ранами телом и многие оплакивали смерть детей или родителей. Разбор этого дела император (Нерон) предоставил сенату, а сенат — консулам. И когда дело обратно было передано на решение сената, в видах защиты государственного порядка помпеянцам подобного рода сборища были запрещены на десять лет, и коллегии, которые они учредили вопреки законам, были распущены.

Тацит, Анналы, XIV, 17.

Запрещение организации хлебопеков в Эфесе во II в. н. э.

Надпись конца II в. н. э. из Магнесии (№ 709).

Ткачи в Египте

№ 145

Записка Зенону от Паита, ткача ковров. По поводу того, что я тебе сообщил о Нехтембесе, ткаче ковров, который является смутьяном, выяснилось, что он действительно кое-что похитил (при выделке) шерстяных одеял. Одеяло, взвешенное вчера, было еще мокро и уменьшилось в весе на 6 мин. Но он совершил еще худшие проделки, чем эта. Справедливо было бы, в случае если бы ты пожелал рассмотреть это дело, отрубить ему руки. Дело в том, что он изготовил одеяла короче на один локоть и уже на две пясти, так что они не покрывают дивана. Когда же я хотел взвесить одеяла, он подложил на весы еще и „стемон".[1] Это совершенно недопустимо. Кроме этого поступка, он подбивал и остальных ткачей. Если ты согласен и разрешишь мне показать образцы одеял, которые могут конкурировать с сделанными одеялами,

[1] Неясно, что под „стемоном" нужно понимать.

я дам тебе сверх 14 одеял еще два. Когда он узнал, что я его уличил, он вчера хотел убежать. Но я его велел схватить и отвести в тюрьму. Я извещаю тебя об этом, чтобы никто тебя не ввел в заблуждение, и чтобы я пользовался бóльшим вниманием с твоей стороны. Будь здоров.

Папирус средины III в. до н. э. из Филадельфии. Cairo-Zenon, 59484.

Закрепление строительного мастера за строительной работой

№ 146

Аврелию Филиарху, он же Горион, стратегу Оксиринхского нома. Аврелий Псенамунис, сын Гиерака и Пенбеты, домостроитель. Клянусь счастьем господ наших Гая Аврелия Валерия Диоклетиана и Марка Аврелия Валерия Максимиана, императоров Августов, что я отправляюсь в светлейший город Александрию и буду находиться в строящихся там банях, выполняя там ту же строительную работу (что и здесь), на установленное время, и что я не оставлю (эту работу), пока не буду освобожден от нее, и не заслужу никакого упрека, или же я навлеку на себя кару за нарушенную клятву...

Папирус 286 г. н. э., из Оксиринха. PSI, 162.

Трудовая песня

№ 147

Мели, мельница, мели,
Ведь и Питтак молол,
Ныне царствующий над великой Митиленой.

Народная песня. Греческая антология, фрагм. 46.

Ремесло и религия

№ 148

Если вы денег дадите, спою, гончары, я вам песню!
Внемли молитвам, Афина! Десницею печь охраняя,
Дай, чтобы вышли на славу горшки и бутылки и миски,
Чтоб обожглись хорошенько и прибыли дали довольно,
Чтоб продавалися бойко на рынке, на улицах бойко,
Чтоб от той прибыли жирной за песню и нас наградили.
Если же, бесстыжее пламя, певца вы обманете дерзко,
Тотчас же всех созову супостатов я печи гончарной:
Ты, Разбивалка, Трескун, Горшколом, Сыроглинник коварный,
Эй, Нетушим, на проделки во вред ремеслу тароватый,
Бей и жаровню и дом, вверх дном опрокидывай печку.
Все разноси, гончары же пусть криком избу оглашают.
Как лошадиная челюсть скрежещет, так печь да скрежещет,
Вдребезги все разбивая, горшки и бутылки и миски.
Также и ты, дочь Солнца, царица колдунья, Цирцея,
Зелья им злого подбрось, чтобы с мастером дело погибло,

Также и Хирон владыка своих пусть приводит кентавров
(Тех, что избегли десницы Геракла и тех, что побиты):
Все истопчите кругом. Пусть с треском обрушится печка,
Пусть они с жалобным стоном на лютое бедствие смотрят!
Буду, смеясь, любоваться на жалкую долю злодеев.
Если ж спасать кто захочет, тому пусть голову пламя
Всю обожжет, и послужит другим его участь наукой.

„Гомеровская" эпиграмма XIV (перевод Зелинского).

II. Наемный труд

Наемный труд в Греции

№ 149

(Ахилл говорит Одиссею, спустившемуся в преисподнюю).
Лучше б хотел я живой, как поденщик,[1] работая в поле,
Службой у бедного[2] пахаря хлеб добывать свой насущный,
Нежели здесь над бездушными[3] мертвыми царствовать мертвым.

Одиссея, XI, 489 — 491 (перевод Жуковского).

№ 150

Ты, свинопас бестолковый, куда путешествуешь с этим
Нищим, столов обирателем, грязным бродягой, который,
Стоя в дверях, неопрятные плечи о притолку чешет,
Крохи одни, не мечи, не котлы получая в подарок.
Мог бы у нас он, когда бы его нам прислал ты, закуты
Наши стеречь, выметать их, козлятам подстилки готовить;
Скоро бы он раздобрел, простоквашей у нас обжираясь;
Это, однако, ему не по нраву, одно тунеядство
Любо ему; за работу не примется: лучше, таскаясь
По миру, хлебом чужим набивать ненасытный желудок.

Одиссея, XVII, 219 — 228 (перевод Жуковского).

№ 151

Странник, ты верно поденщиком будешь согласен наняться
В службу мою, чтоб работать за плату хорошую в поле,
Рвать для забора терновник, деревья сажать молодые;
Круглый бы год получал от меня ты обильную пищу,
Всякое нужное платье, для ног надлежащую обувь.
Думаю только, что будешь худой ты работник, привыкнув
К лени, без дела бродя и мирским подаяньем питаясь:
Даром свой жадный желудок кормить для тебя веселее.

---

[1] Точнее — как фет.
[2] Точнее — лишенного надела.
[3] Точнее — погибшими.

Кончил. Ему, отвечая, сказал Одиссей хитроумный:
Если б с тобой, Евримах, привелось мне поспорить работой,
Если б весною, когда продолжительней быть начинают
Дни, по косе,[1] одинаково острой, обоим нам дали
В руки, чтоб, вместе работая с самого раннего утра
Вплоть до вечерней зари, мы траву луговую косили,
Или когда бы, запрягши нам в плуг двух быков крутороги,
Огненных, рослых, откормленных тучной травою, могучей
Силою равных, равно молодых, равно работящих,
Дали четыре нам поля вспахать для посева, тогда бы
Сам ты увидел, как быстро бы в длинные борозды плуг мой
Поле изрезал..

Одиссея, XVIII, 357 — 375 (перевод Жуковского).
Также:
Илиада, XXI, 441 — 457 (№ 19).

№ 152

. . . . . А после того как
Кончишь работу и дома припасы готовые сложишь,
Мой бы совет — батраком раздобудься бездомным да бабой.
Но чтоб была без ребят! С сосунком неудобна прислуга.

Гесиод, Работы и Дни, 600 — 602 (перевод Вересаева).

№ 153

Дионис. Погляди, выносят мертвого.
Эй, ты, тебе я говорю, покойничек!
Снести возьмешься ношу в преисподнюю?
Покойник. А ноша тяжела?
Дионис. Гляди!
Покойник. Две драхмы дашь?
Дионис. А меньше?
Покойник. Живо, трогайте могильщики!
Дионис. Постой, чудак, давай же поторгуемся!
Покойник. Две драхмы, баста! Понапрасну слов не трать!
Дионис. Ну, скинь хоть три обола!
Покойник (в негодовании) Чтоб мне вновь ожить!

Аристофан, Лягушки, 163 — 177 (перевод Пиотровского).

№ 154

[Из отчета о постройке Эрехфейона].

...Двум пильщикам, работавшим поденно в течение 16 дней, каждому по драхме в день — всего 32 драхмы... Двум пильщикам, работавшим поденно покрытия для крыши в течение 7 дней, по драхме в день — всего 14 драхм... Архитектору Архилоху из дема Агрилы 37 драхм... Итог издержек (за одну пританею) 1793 драхмы, один обол.

Надпись 409 г. до н. э., найдена на Афинском акрополе, SIG, 572.

[1] Точнее — серпу.

№ 155

Увидевши, спустя долгое время, старинного друга, Евфера, Сократ спросил его: Откуда ты, Евфер? — Под конец войны из-за границы, а теперь отсюда же (т. е. из Афин), отвечал тот. Я лишился своего заграничного имущества; в Аттике мне отец ничего не оставил, и теперь я принужден здесь физическим трудом добывать себе пропитание. Все-таки, по-моему, это лучше, чем просить у кого бы то ни было, особенно когда у меня ничего нет, чтобы дать под залог. А на сколько времени, полагаешь ты, твое тело будет в состоянии доставлять тебе пропитание за плату? Разумеется, недолго, — отвечал Евфер. — Значит, сказал Сократ, когда ты достигнешь старости, ясно, ты будешь нуждаться в деньгах, но тогда никто не согласится платить тебе за твою физическую работу. — Ты прав, отвечал Евфер. — Не лучше ли, продолжал Сократ, сразу заняться здесь такой работой, которая пригодится тебе и в старости? Не лучше ли отправиться к кому-либо из богатых людей, нуждающемуся в помощнике, и принять заведывание его работами, помогать в сборе плодов и охране имущества и таким образом, принося ему пользу, приносить и себя? — Тяжело, Сократ, итти в рабство, отвечал Евфер. — Однако же те, кто управляют государственными делами и заботятся об общественном имуществе, не только от этого не считаются рабами, но, напротив, даже более независимыми, возразил Сократ. — Во всяком случае, Сократ, я очень не хочу быть ответственным перед кем-либо, отвечал Евфер.

Ксенофонт, Воспоминания о Сократе, II, 8, 1 — 5 (перевод Янчевецкого).

№ 156

Умерший-то, видишь, был мой поденщик и нанялся к нам, когда мы возделывали землю на острове Наксосе. Напившись допьяна и рассердившись на одного из домашних рабов, этот работник заколол его. Отец мой, связав убийце руки и ноги, бросил его в ров и послал сюда в Афины человека к истолкователю посоветоваться, что ему делать; между тем о связанном, как об убийце, не думал и не заботился: не важно, если и умрет. Это и случилось. Голод, стужа и эти веревки убили его прежде, чем посол возвратился от истолкователя.

Платон, Евтифрон, 4d.

№ 157

Бедность принуждает свободных выполнять рабские и тяжелые работы, и, афиняне, справедливее оказывать им сожаление, чем губить их. Я ведь слышу, что многие женщины гражданки становятся кормилицами, работницами и сборщи-

цами винограда под давлением государственных бедствий настоящего времени.

Демосфен, Речь (LVII) против Евбулида, 45.

№ 158

Самым значительным видом деятельности, имеющей своим предметом обмен, является торговля... Вторым видом деятельности, имеющей предметом обмен, служит отдача денег в рост, третьим — предоставление своего труда за плату; это последнее находит свое приложение отчасти в ремеслах, отчасти в том случае, когда люди, будучи неспособны к какому-либо ремеслу, зарабатывают себе средства исключительно физическим трудом.

Аристотель, Политика, I, 4, 2, 1258b 20 — 27 (перевод Жебелева).

№ 159

Все эти беды заставили меня удалиться в это далекое от города поместье. Одетый в овчину, я обрабатываю землю за вознаграждение в четыре обола.

Лукиан, Тимон, III.

№ 160

Что людей расточительных и живущих не по средствам в древности члены ареопага вызывали в суд и наказывали, об этом рассказывали Фанодем, Филохор и многие другие. Так, члены ареопага, призвав философов Менедема и Асклепиада, которые были молоды и бедствовали, спросили их, как это, находясь целые дни в философских школах и ничего не зарабатывая, они так хорошо выглядят. Менедем и Асклепиад предложили послать за одним из мельников. Последний сказал, что каждую ночь оба философа приходят на мельницу, мелют муку и получают каждый по две драхмы. Удивленные этим, члены ареопага почтили философов двумястами драхмами.

Афиней, IV, 168 ab.

№ 161

„Эписитиями" называются те, кто работает за предоставляемое им пропитание.

Афиней, VI, 246 f.

Цена на труд в Греции

№ 162

В Афинах в конце V в. вознаграждение за труд свободорожденных равнялось, в среднем, одной драхме в день, в первой половине IV в. — драхме и 3 оболам. Для определенных категорий трудящихся тариф повышается. Содержание рабов

расценивается в 3 обола на душу. — На Делосе в III в. до н. э. получают: квалифицированные рабочие 2 драхмы в день, рабы 2 обола в день на содержание, храмовые рабочие 3 обола в день на содержание.

По статье Francotte у Pauly-Wissowa, Real-Encyklopädie, IX, 1423 сл., где приведены указания на главным образом афинские и делосские надписи, дающие обильный статистический материал.

Зарплата в Греции в III в. до н. э.

Надпись 279 г. до н. э. из Делоса (№ 592).

Наемный труд в Египте

№ 163

Зенону привет от ткачей. Мы приехали сюда работать. Но, чтобы работа оправдалась, необходимо, давать нам за промывку и ческу каждого таланта льна по одной драхме и за тканье одного куска три медные драхмы. И этого для нас недостаточно. На каждый кусок требуется по три работника и одна женщина, и лишь по истечении 6 дней полотно снимается со станка. Если ты не согласен, дай каждому из нас по полтора обола, а женщине пол-обола, и дай нам подходящего для станка помощника — 5 драхм 2 обола с нас высчитывают.[1]

Папирус III в. до н. э., из Филадельфии. PSI, 599.

№ 164

(Прошение ткача). Я, господин мой, ткач и плачу ежегодно в казну 76 драхм. Старосты села, поступая несправедливо со мной, выдвинули мою кандидатуру на должность старосты села, хотя я не имею состояния и живу жалованием, добываемым ткацким ремеслом. Поэтому прошу тебя, моего господина, помоги мне, чтобы я был облагодетельствован тобою.

Папирус 140 г. н. э., из Фаюма. Wilcken, Chrestomathie, 325.

Наемный труд в Риме

№ 165

Таковы будут обязанности управляющего поместьем... наемного работника, поденщика, пахаря пусть не держит того же самого дольше одного дня.

Катон, О земледелии, 5, 4.

№ 166

У точила... пусть будет постлано ложе, на котором будут спать два сторожа из свободных — третий раб пусть спит вместе с рабочими.

Катон, О земледелии, 13, 1.

[1] Смысл последней фразы до сих пор удовлетворительно не объяснен.

№ 167

Для обработки оливы следует брать внаймы на таких условиях. Пусть решением хозяина или надсмотрщика будет установлено, кто возьмется выполнить этот труд. Если нужно будет шесть соединенных сосудов, пусть сделает. Пусть даст таких людей, которые будут признаны подходящими или надсмотрщиком, или тем, кто эту оливку закупил. Пусть сделает пресс. Если работников придется нанимать или обработку оливы придется вновь сдавать внаймы, то сообразно с этим пусть расплачивается. Иначе — будет сделан вычет. Масла не должен трогать ни для употребления, ни для утайки, за исключением того, что даст надсмотрщик или хозяин. Если возьмет, то отдельными удержаниями должно взыскать 40 сестерциев и не считаться в долгу. Рабочие, которые будут делать масло, должны все дать клятву или хозяину, или надсмотрщику, что они из имения Луция Манлия и что никто из них обманом не похитит ни масла, ни оливы. Кто из них не даст такой клятвы, все, что будет причитаться на его долю, будет удержано и не будет подлежать уплате. Пусть не имеют никакого товарища, кроме того, которого разрешит хозяин или надсмотрщик. Если что в действиях подрядчика принесет хозяину ущерб, то это по решению почтенного лица будет удержано. Если есть нужда в зеленом масле, должен его изготовить. Будет дополнительно выдано масло и соль для его собственного употребления сколько надо, денег для приобретения пресса два викториата (т. е. два полуденария).

Катон, О земледелии, 145
Также:
Варрон, О сельском хозяйстве, I 17 (№ 25).

№ 168

Ввиду размещения по заморским колониям 80 000 граждан Цезарь, желая поддержать количество народонаселения опустевшего Рима, повелел, чтобы у занимающихся скотоводством пастухами было не менее третьей части свободорожденных взрослых людей.

Светоний, Цезарь, 42, 1.

№ 169

Не оставлю без возражения распространенный некоторыми слух, будто отец Петрона (деда императора Веспасиана), родом из транспаданской Галлии, был откупщиком поденщиков, которые ежегодно обычно являются для полевых работ из Умбрии в Сабинскую область.

Светоний, Веспасиан, 1, 3.

№ 170

Мукомолов-пекарей не было в Риме вплоть до войны с Персеем в продолжение свыше 580 лет от основания города. Граждане сами изготовляли хлеб, причем это было преимущественно трудом женщин, как еще и теперь у большинства племен. Булочников — по-гречески „артопты“ — упоминает уже Плавт в комедии „Аулулария“... Разъяснением Атея Капитона точно устанавливается, что повара тогда обычно были у более выдающихся лиц для печения хлеба, „pistores“ же назывались только те, которые мололи зерно. Поваров еще не было в числе домашних рабов; нанимали их в мясном ряду...

Плиний, Естественная история, XIIIV, 28.

№ 171

Государь, мне пишет Аппулей, воин, служащий в гарнизоне Никомидии, что некто по имени Каллидром, когда его пытались задержать мельники Максим и Дионисий, к которым он пошел внаймы, бежал к твоей статуе; приведенный к магистратам, он указал, что служил некогда у Лаберия Максима и был взят Сусагом в Мезии...

Плиний, Письмо к Траяну, X, 74.

№ 172

„Сатуриона“, „Присужденного за долги“ и третью комедию, заглавия которой я сейчас не могу вспомнить, Плавт написал на мукомольной мельнице; это засвидетельствовали Варрон и большая часть прочих писателей. Плавт попал туда после того, как все деньги, которые он приобрел трудами актеров, он потерял на торговых сделках и бедняком вернулся в Рим, где, чтобы снискать себе пропитание, нанялся к мельнику вращать мельницы, называемые „толчеями“.

Авл Геллий, Аттические ночи, III, 3, 14.

III. Оплата должностных лиц, солдат, моряков и наемников

Оплата должностных лиц в Греции

№ 173

(Сократ говорит Калликлу): Скажи мне вот что: говорят ли, что благодаря Периклу афиняне стали лучше, или наоборот — что они испорчены им? Ведь я слышал, будто он сделал афинян ленивыми, трусами, болтливыми и жадными к деньгам, потому что первый установил оплату труда.

Платон, Горгий, 515 e.

Также:
Плутарх, Перикл, 9 (№ 554).

№ 174

...Плату прежде всего получает демос за присутствие на обычных народных собраниях по драхме, на чрезвычайном — по 9 оболов. Затем, члены судебных палат получают по 3 обола; далее, члены совета получают по 5 оболов, а дежурным членам его на продовольствие прибавляется еще обол. Кроме того, девять архонтов на продовольствие получают каждый по 4 обола, при этом они содержат на свой счет курьера и флейтиста. Архонт, назначаемый на Саламин, получает драхму в день. Распорядители состязаний обедают в пританее в течение месяца Гекатомбеона, когда происходят Панафинеи, начиная с 4 числа. Амфиктионы, назначаемые на Делос, получают по драхме ежедневно. Получают также деньги на продовольствие и все должностные лица, которые посылаются на Самос, Скирос, Лемнос, Имброс.

Аристотель, Афинское государственное устройство, 62, 2.

Жалованье гоплитам

№ 175

Содержание флота вместе с осадою Потидеи (в 432/1 г.) весьма сильно истощило средства афинян. Дело в том, что Потидею осаждали гоплиты, получавшие по две драхмы в день, одну на себя, другую на слугу.

Фукидид, III, 17, 3 (перевод Мищенка).

Жалованье морякам в Греции

№ 176

Снаряжение флота (отправившегося в 413 г. с Алкивиадом в Сицилию) стоило больших затрат со стороны триерархов и государства, именно: государственная казна уплачивала ежедневно каждому моряку по драхме, поставила неоснащенных кораблей шестьдесят с быстрым ходом и сорок для перевозки гоплитов и дала к ним наилучшую команду. Прибавку к казенному жалованью платили триерархи франитам.

Фукидид, VI, 31, 3 (перевод Мищенка).

№ 177

(В 411 г.) Тиссаферн, организовав оборону Иаса, прибыл в Милет и, согласно данному в Лакедемоне обещанию, уплатил всем служащим на кораблях месячное вознаграждение, считая по аттической драхме на человека в день; впредь же, пока он не спросит (персидского) царя, он желал платить по три обола, а если царь соизволит, то обещал выдавать по целой драхме. На это, однако, не согласился сиракузский

стратег Гермократ... Соглашение состоялось на том, что Тиссаферн вызвался выдавать на пять кораблей лишних, и потому каждый человек получал больше трех оболов: на пятьдесят пять кораблей выдавалось ежемесячно тридцать талантов. По тому же расчету уплачивалось вознаграждение и прочим воинам по мере того, как число кораблей увеличивалось.

Фукидид, VIII, 29 (перевод Мищенка).

№ 178

(Когда в 408 г. в Сарды) прибыл Кир, Лисандр отправился к нему с лакедемонскими послами. Здесь они доложили Киру о действиях Тиссаферна и просили, чтобы Кир самым ревностным образом отнесся к войне. Кир отвечал, что не только отец его дал ему поручение в этом смысле, но и он сам решил так действовать... Послы одобрили это и предложили назначить каждому моряку по аттической драхме в день, указывая, что, получая такое вознаграждение, афинский экипаж покинет афинские суда и что ему придется израсходовать меньше денег (на войну). Кир отвечал, что все это верно, но что он не может действовать вопреки поручениям царя. По заключенному договору нужно выдавать на каждый корабль по 30 мин в месяц, сколько бы лакедемоняне ни захотели держать кораблей. Лисандр тогда молчал, но после обеда, когда Кир пил за его здоровье и спросил, чем особенно он мог бы доставить ему удовольствие, ответил: „Прибавь по оболу на каждого моряка", и после этого, вместо прежних 3 оболов, назначено было вознаграждение в 4 обола. Тогда же Кир выдал остававшуюся за ним плату и еще за месяц вперед, так что войско значительно более ободрилось.

Ксенофонт, Греческая история, I, 5, 2—7.

№ 179

Когда Лисандр, отправленный спартанцами командовать флотом, стал выдавать морякам четыре обола, вместо трех, из сумм, полученных им от Кира, [1] Алкивиад, уже с трудом выдавая содержание в три обола, отправился за деньгами в Карию.

Плутарх, Алкивиад, 35.

Жалованье наемникам

№ 180

(Договор пергамского царя Евмена I с наемниками).

Требования, на какие согласился Евмен... Для (наемных) воинов... Платить (должны воины) за медимн хлеба 4 драхмы,

[1] В Пелопоннесскую войну Кир Младший являлся союзником спартанцев.

за метрет вина 4 драхмы; год считать в 10 месяцев; вставного месяца не считать. Те, которые выслужили установленное число лет и стали свободны от службы, должны получить пенсию за проработанное ими время; ее должны получать ближайшие родственники или кому воины оставят. Воины, выслужившие пенсию, освобождаются от подати. [1] Кто станет свободным от службы (по выслуге лет) или выпросит (освобождение от службы), должен быть отпущен и свободен от пошлин при вывозе своего имущества. Жалованье, которое Евмен согласился уплатить за 4 месяца, уплатить по договору и не делать из этого жалованья вычетов. [2] (Клятва воинов): Заключаю мир в наилучшем разумении с Евменом... [3] и буду благомыслить ему и его владениям, не буду замышлять чего-либо против Евмена..., не подниму оружия против него, не покину его, но буду сражаться за него и его интересы на жизнь и на смерть. Буду и во всем прочем служить Евмену благомысленно и безоговорочно со всею ревностью по силе моей. Если узнаю, что кто-нибудь злоумышляет на Евмена... или в чем-либо ином поступает против него или против его интересов, не допущу этого по силе моей и донесу тотчас или как только могу скорее на делающего что-либо такое Евмену... или тому, кто, как я знаю, скорее всего объявит ему об этом. И если что получу от Евмена, город или укрепление или корабль, или ценности, или другое, что мне будет поручено, все это сохраню и возвращу правильно и справедливо Евмену... или кому он прикажет, если он будет исполнять договор. Не возьму от неприятелей письма, не приму посла и сам не пошлю к ним; если же кто и принесет мне письмо, отнесу его запечатанным и принесшего приведу как можно скорее к Евмену... или к тому, о ком знаю, что он скорее всего заявит... (Клятва Евмена): Я буду благомыслить Парамону и вождям (наемных воинов) и другим, состоящим на жалованье и находящимся в войске... и не бывшим на жалованье, но принявшим участие в мятеже, им и всем их родственникам... пока они будут в нашем войске, и не буду строить им ковы, ни я, ни другой кто по моему наущению. И не выдам неприятелю ни самих их... ни выборных (от наемных воинов) никаким способом, никаким домыслом. И не стану против них с оружием...

Надпись, относящаяся к 40-м годам III в. до н. э., найдена в Пергаме. OGIS, 266 (перевод Соколова).

---

[1] Возможно, однако, понимать и так, что освобождение от податей распространяется на всех наемников.

[2] Это были выдачи не в зачет.

[3] О мире речь идет потому, что среди наемников до того был мятеж.

IV. Отношение к труду

№ 181

Заимствовали ли эти порядки (запрещение заниматься ремеслом) эллины от египтян, я не могу судить достоверно, так как я вижу, что и фракийцы, и скифы, и персы, и лидийцы, и почти все варвары считают неблагородными тех граждан и их потомков, которые занимаются ремеслом, а считают благородными тех, которые отстраняются от ремесел и больше всего занимаются военным делом. Это заимствовали все эллины и особенно лакедемоняне. Менее же всего презирают ремесла коринфяне.

Геродот, II, 167 (перевод Мищенка).

№ 182

Один спартанец, находясь в Афинах в то время, когда там заседал суд, и узнав, что кто-то, будучи осужден за праздность, идет домой, повеся голову в сопровождении опечаленных вместе с ним и озабоченных друзей, попросил лиц, бывших с ним, показать ему человека, осужденного за любовь к свободе. Так спартанцы считали занятия ремеслами и наживу приличествующим только рабу.

Плутарх, Ликург, 24.

№ 183

У лакедемонян заниматься ремеслами, кроме полезных для войны, считается позорным.

Николай Дамасский, F 103 Z (Jacoby).

№ 184

Союзники обвиняли лакедемонян: из нас, говорили они, многие участвуют в походах, а из лакедемонян мало. Агесилай на равнине приказал сесть отдельно лакедемонянам, отдельно союзникам. Когда они расселись так, глашатай объявил: пусть встанут гончары; у союзников встало немало. Вторыми кузнецы; встали многие. В-третьих плотники; встало еще больше. Так вызывал он по порядку и остальных ремесленников и занимающихся низкими работами, и без малого встали почти все союзники, из лакедемонян же ни один: им запрещено было заниматься низким ремеслом. Таким-то образом союзникам было показано, что лакедемоняне составляют большее количество воинов, чем союзники.

Полиен, Военные хитрости, II, 1, 7.

№ 185

Мы... отвергаем в государствах низкие ремесла, так как они, повидимому, наносят вред телу и разрушают душу. Наиболее

очевидным доказательством этого мы считаем то, что в случае нашествия врагов, если бы спросили отдельно земледельцев и ремесленников, следует ли защищать страну или, отказавшись от земли, охранять городские стены, земледельцы, по нашему мнению, голосовали бы за то, чтобы защищать страну, ремесленники же — не сражаться, а сидеть за своими ремеслами, не подвергаясь трудам и опасностям.

Ксенофонт, Домострой, VI, 5. 6.

№ 186

Занятия низкими ремеслами подвергаются осуждению и естественно считаются в государствах бесславными: они разрушают тело у занимающихся ими и у пекущихся о них, так как заставляют их сидеть в тени, а некоторые ремесла требуют проводить целые дни у огня. А у кого тело расслаблено, у тех и душа становится значительно слабее. Занимающиеся низкими ремеслами совершенно лишены досуга заботиться о друзьях и о государстве. Такие люди считаются плохими для дружеского общения и плохими защитниками отечества. Поэтому в некоторых государствах, особенно в государствах, славящихся военным делом, ни один гражданин не имеет права заниматься низкими ремеслами.

Ксенофонт, Домострой, IV, 2. 3.

№ 187

(Речь идет о том, что философией начинают заниматься недостойные люди.) Иные людишки, видя, что эта область (философия) становится пустой, хотя она и полна славных и блестящих имен, словно узники, удирающие из темницы в храмы, с радостью бросаются от своих ремесел в философию, особенно те, которые являются наиболее ловкими в своем ремеслишке. Однако, несмотря на такое положение философии, за нею, в сравнении со всеми другими искусствами, сохраняется величественное значение, почему к ней и стремятся многие несовершенные натуры, люди, у которых, от занятий их искусствами и ремеслами изуродовано тело, а душа из-за их занятий низкими ремеслами надломлена и разбита... Разве, по твоему мнению, они выглядят не так, как выглядит маленький лысый, разжившийся кузнец, недавно освобожденный от оков, но теперь вымывшийся в бане и нарядившийся в новый гиматий, словно жених, собирающийся жениться на бедной и потому засидевшейся в девицах дочери своего хозяина? — Не очень-то отличаются. — Но какие же дети от них родятся? Разве не плохие и незаконнорожденные? — Несомненно.

Платон, Государство, VI, 495 с—496 а.

№ 188

Ремесленными нужно считать такие занятия, такие искусства и такие науки, которые делают физические, психические и интеллектуальные силы свободорожденных людей непригодными для применения их к добродетели и для связанной с нею деятельности. Оттого-то мы и называем ремесленными такие искусства и оплачиваемые занятия, которые ослабляют тело. Они лишают досуга и принижают умственные способности.

Аристотель, Политика VIII, 2, 1, 1337 b 8—15.

Также:
Аристотель Политика, III, 3, 1—3, 1277 b 33—1278 a 25 (№ 798).

Более высокая оценка свободного ремесленного труда по сравнению с рабским

Аристотель, Политика, I, 5, 1260 a — b 7 (№ 792).

№ 189

Также о том, какие ремесла и занятия должно считать приличествующими свободному человеку, какие низкими, мы восприняли, примерно, следующее. Во-первых, порицаются такие занятия, которые вызывают людскую ненависть, как то: занятия сборщиков пошлин, ростовщиков. Не приличествуют свободному и низкие занятия всех наемных рабочих, у которых покупается их труд, а не их искусство; ведь, самая плата при этих занятиях есть обязательство рабства. Низкими занятиями должно считать занятия тех, которые покупают у торговцев, с тем чтобы тотчас купленное продать; не могут они извлечь барыша иначе, как прибегнув к обману, а нет ничего более постыдного, чем надувательство. Ремесленники все занимаются низкими искусствами; не может быть ничего благородного в ремесленной мастерской. Менее же всего достойны одобрения ремесла, которые являются прислужниками наслаждений, все эти „рыбники, мясники, повара, колбасники, рыболовы", как говорит Теренций; присоедини сюда, если угодно, продавцов мазей, танцовщиков, игроков в кости. Занятия же, требующие или больших знаний, или доставляющие немалую пользу, как-то: медицина, архитектура, преподавание благопристойных предметов, являются почетными для тех, званию которых они подобают. Что до торговли, то она должна считаться низким занятием, если она незначительна; если же она обширная и обильная, много отовсюду приносит, многим без надувательства наделяет, то она не заслуживает чрезмерного порицания, даже в том случае, когда она, насытившись приобретением или скорее удержанная в границах умеренности, доставляет (свои продукты) из открытого

моря в гавань, из самой гавани на пашни имений; такая торговля, как кажется, заслуживает одобрения с полным правом. Из всех тех занятий, которые служат для приобретения чего-либо, нет ничего лучше земледелия, нет ничего более плодоносного, более приятного, более достойного для свободного человека.

Цицерон, Об обязанностях, 1, 42, 150—151.

№ 190

Нашелся для внесения закона один Гай Теренций Варрон, который был претором в предыдущем (217 году), человек не только низкого но даже бесчестного звания. Говорят, что отец его был мясником, причем сам разносил товар и пользовался в этом ремесле, присущем только рабам, услугами сына.

Ливий, XXII, 25.

№ 191

Я весьма благодарен моим родителям за то... что... они обучили меня искусству, именно такой области знания, которая не может считаться постигнутой в совершенстве без научного образования и обширных сведений во всех науках. Я, благодаря заботливости моих родителей и преподаванию моих учителей, усвоил множество наук, преимущественно занимаясь предметами и сочинениями, относящимися к науке и искусству, снабдил себя достоянием, высшее проявление которого в том, чтобы не считаться ни с какими нуждами, а истинную сущность богатства видеть в отсутствии каких-либо желаний. ...Я прилежно занимался искусством не для приобретения денег, но исходил из того положения, что лучше стремиться к умеренному доходу при доброй славе, чем к избытку при дурной. Таким образом я не приобрел очень известного имени; однако изданием этого сочинения я надеюсь стать известным потомству. Также не приходится удивляться, почему я неизвестен массе: прочие архитекторы просят и ходят по домам, чтобы им было поручено руководство предположенным строительством, тогда как я усвоил от своих учителей, что должен принимать на себя таковое поручение по просьбе других, а не просить самому, так как стыд вызывает краску на лице, поскольку приходится просить о том, что вызывает подозрения... Наши предки поручали постройки архитекторам, которые прежде всего были безукоризненного происхождения; затем они разузнавали, получили ли архитектора соответствующее воспитание, так как они придерживались того мнения, что возведение какого-либо сооружения следует поручать благородной честности, а не наглой бессовестности. Сами же мастера не преподавали никому, кроме своих детей

и родственников, и они делали их честными людьми, которым без опасения можно было доверить деньги для добросовестного выполнения столь важного дела. Поскольку я замечаю, что неученые и неопытные люди работают в больших и важных отраслях строительного искусства, и такие, которые не только об архитектуре, но и вообще не имеют понятия о ремесленной работе, то я не могу не похвалить тех глав семейств, которые сами производят постройки, кладя в основу и доверяясь соответствующему научному пособию, в том соображении, что, раз приходится поручать строительство неопытным, более сообразно по своему усмотрению, чем по чужому, не тратить множество денег. Никто не пробует никакого другого ремесла выполнять на дому, как то: ремесла сапожника или валяльщика, или какого-либо другого из прочих более легких, кроме архитектуры; это потому, что выдающие себя за архитекторов действуют не на основе действительно приобретенного искусства, но ложно выдают себя за таковых.

Витрувий, Об архитектуре, VI, 1, 4,—7.

№ 192

Ничто меня не убеждает в том, что следует причислять к лицам, занимающимся искусствами, достойными свободного человека, живописцев, равно как скульпторов в бронзе или мраморе и прочих прислужников роскоши. Равным образом изгоняю я из занятий, достойных свободного человека, борцов и всю их премудрость, состоящую в том, чтобы намазаться маслом и вываляться в грязи; иначе придется (в число лиц, занимающихся искусствами, достойными человека) принять поваров и иных людей, приноравливающих свои дарования для доставления нам наслаждений.

Сенека, Письма, 88, 18.

№ 193

Существует, говорит Посидоний, четыре вида искусств: одни ничтожные и низкие, другие служащие для развлечения, именно актерское искусство и т. п., третьи, преподаваемые отрокам, наконец, достойные свободного человека. Ничтожными являются занятия ремесленников, которые заключаются в ручном труде и предназначены для удовлетворения жизненных потребностей; они не заключают в себе ничего схожего с благообразием и порядочностью. Развлечению служат те, которые направлены на доставление наслаждения глазам и ушам. К числу лиц, занимающихся ими, можно отнести „механиков", которые изобретают сами собой подымающиеся пирожные, бесшумно вырастающие вверх полы и прочие неожиданные фокусы.

Сенека, Письма, 88, 21.

№ 194

Часто мы восторгаемся результатами работы, но относимся с презрением к ремесленникам; так, мы наслаждаемся благовониями и пурпуром, а красильщиков и изготовляющих благовония считаем недостойными имени свободорожденного человека, называем их ремесленниками...

Плутарх, Перикл, 1.

№ 195

Клавдий ревностно наблюдал за тем, чтобы в случае землетрясения, когда претор, созвав народное собрание, назначал праздник, или если на Капитолии была замечена птица, сулящая беду, совершалось молебствие; последнее открывал сам Клавдий по праву верховного жреца обращением к народу с ростральной кафедры, причем толпа ремесленников и рабов должна была удалиться.

Светоний, Клавдий, 22.

В. Крепостной труд

Крепостные в Греции

№ 196

Стоик Посидоний в 11-й книге „Истории" говорит: „Многие, не будучи в состоянии по слабости рассудка выдвинуться, отдают себя в услужение более разумным, чтобы, передав последним заботу о всем для них необходимом, со своей стороны отдавать им все то, чем они в состоянии услужить. Таким-то способом мариандины подчинились гераклеотам. Обещав служить у них постоянными поденщиками, они доставляют гераклеотам все необходимое, при условии, что никто из них не будет продан за пределы территории Гераклеи, но (может быть продан) только в пределах самой территории. Может быть, потому и эпический поэт Евфорион назвал мариандинов „приносящими дары"... И Каллистрат, ученик Аристофана (Византийского), говорит, что мариандинов называли „приносящими дары", лишая тем самым названия „раб" его горечи, — подобно тому, как спартанцы сделали это с илотами, фессалийцы — с пенестами, критяне — с кларотами. Критяне называют находящихся в государстве домашних рабов „купленными за золото", туземных же сельских жителей, но порабощенных во время войны, — амфамиотами.[1] Клароты получили такое название потому, что они были получены по жребию. Эфор в 3-й книге „Истории" говорит: „Критяне называют рабов кларотами от бывшего по поводу их жребия (клера). Для них установлены в Кидонии некоторые праздники, когда свободные не входят в город, а рабы командуют всем и полномочны наказывать плетью свободных". Сосикрат во 2-й книге „Истории Крита" пишет: „Государственное рабство критяне называют мнойя, частных рабов — амфамиотами, подданных — периеками". Почти то же самое рассказывает и Досиад в 4-й книге „Истории Крита". Фессалийцы говорят, что пенесты рабы не по рождению, но покорены посредством войны... Филократ во 2-й книге „Истории Фессалии" (если это сочинение подлинное) рассказывает, что пенесты назывались и фессаликетами (умоляющими о защите фессалийцами). Архемах в 3-й книге „Истории Евбеи" говорит: „Те из беотийцев, поселившихся в области Арны, которые не ушли в Беотию, но охотно остались на месте, отдали себя в рабство фессалийцам по договору, согласно которому их нельзя было ни вывозить из области Арны, ни убивать; обрабатывая для фессалийцев землю, они должны были пла-

[1] По толкованию Гесихия, „амфамиоты" соответствовали лаконским периекам.

тить им оброк. Итак, оставшиеся по договору и отдавшие себя в рабство, тогда были названы менестами,[1] теперь же они называются пенестами. И многие из них богаче своих господ".

Афиней, VI, 263 c — 264 f.

№ 197

Чуть что не всем эллинам лакедемонская илотия доставила бы величайшее затруднение и возбудила бы споры: по мнению одних, это — хорошее учреждение, по мнению других — нехорошее. Меньше спора было бы о рабском положении мариандинов, порабощенных гераклеотами, а также о племени пенестов, порабощенном фессалийцами.

Платон, Законы, VI, 776 cd (перевод Егунова).

Крепостное право на острове Крите

Гортинская правда (№ 58).

Крепостные в Лакедемоне и Фессалии

Афиней, VI, 265 bc (№ 6).

Илоты в Спарте

Плутарх, Солон, 22 (№ 120).
Геродот, IX, 80—83 (№ 484).

Криптия

№ 198

Так называемая криптия у спартанцев состояла в следующем. Время от времени начальствовавшие над молодыми гражданами посылали тех из них, которые, казалось, выдавались своими умственными способностями, в Лаконику без всякой цели. С ними не было ничего, кроме короткого меча и необходимых съестных припасов. Днем они скрывались, рассеявшись по потаенным местам, и там спали, ночью же выходили на дороги и убивали попадавшихся им в руки илотов. Часто молодые люди отправлялись на поля и умерщвляли самых сильных и крепких из илотов. Фукидид в своей „Истории Пелопоннесской войны" рассказывает, что спартиаты выбрали наиболее отличавшихся своею храбростью из илотов, надели им на голову венки, как бы желая отпустить их на волю, и стали водить их из храма в храм. Вскоре все они, более двух тысяч, исчезли бесследно. Никто ни тогда, ни после не мог рассказать подробностей их смерти. Аристотель говорит даже, что и эфоры, при вступлении в должность, объявляют илотам войну, чтобы иметь возможность убивать их, не делаясь

[1] Т. е. оставшимися (от μένω, остаюсь).

тем самым преступниками. Спартиаты обращались с илотами вообще сурово и жестоко.

Плутарх, Ликург, 28 (перевод Алексеева).

Крепостной труд в Египте

Папирус 259/8 г. до н. э. (№ 70).

Римские колоны

№ 199

... Нас чрезвычайно притесняют и позволяют себе вымогательства те, кому надлежит оберегать государственное достояние. Проживая во внутренней части (провинции Азии) и не испытывая неприятностей ни от командующего военными силами, ни от кого иного, мы теперь пользуемся далеко не тем, чем должны были бы пользоваться в ваши[1] счастливейшие времена: нас притесняют посланные в Аппию[2] — они не обращают внимания на (ремонт) больших дорог; нас притесняют также солдаты и знатные люди в городе, ваши чиновники — они являются к нам и оставляют на произвол большие дороги, отрывают от наших работ, уводят быков, на которых мы пашем, позволяют себе злоупотребления при сборе податей; в результате всего этого мы терпим несправедливые обиды. Обо всем этом мы однажды уже обращались к твоему, Август, величеству, когда ты был префектом, с изложением всего происходящего... Так как просьба наша не имела никакого успеха, с нас же грубо вымогают то, чего не должно вымогать... причем отбирается наш урожай, а страна приходит в запустение...

Надпись, найденная в сел. Япулджан во Фригии, средины III в. н. э. Inscriptiones graecae ad res Romanas pertinentes, IV, 598.

---

1 Имеются в виду римские императоры Август и Цезарь Филиппы (244 –247).
2 Город, соседний с городом Арагуей, где проживали колоны.

Г. Техника

I. Сельское хозяйство

Полевые работы в Греции в раннюю эпоху

№ 200

(Гефест) Сделал на нем (щите Ахилла) и широкое поле,
тучную пашню,
Рыхлый, три раза распаханный пар; на нем землепашцы
Гонят яремных волов, и назад и вперед обращаясь,
И всегда, как обратно к концу приближаются нивы,
Каждому им в руки кубок вина, веселящего сердце,
Муж подает, и они, по своим полосам обращаясь,
Вновь поспешают дойти до конца глубобраздного пара.
. . . . . .
Далее выделал поле с высокими нивами: жатву
Жали поденщики, острыми в дланях серпами сверкая;
Здесь полосой беспрерывною падают горстни густые,
Там перевязчики их в снопы перевязками вяжут.
Три перевязчика ходят за жнущими; сзади их дети,
Горстая быстро колосья, одно за другими, в охапах,
Вяжущим их подают. Властелин [1] между ними безмолвно,
С палицей в длани, стоит на бразде и душой веселится.

Илиада, XVIII, 541—557 (перевод Гнедича).
Также:
Одиссея, XVIII, 365—375 (№ 151).

№ 201

Жарко подземному Зевсу молись и Деметре пречистой,
Чтоб полновесными вышли священные зерна Деметры.
В самом начале посева молись им, как только, за ручку
Плужную взявшись рукой, острием батога прикоснешься
К спинам волов, на ярмо налегающих. Сзади с мотыгой
Мальчик-невольник пускай затруднение птицам готовит,
Семя землей засыпая.

Гесиод, Работы и Дни, 465—471 (перевод Вересаева).

Греческий плуг

№ 202

В позднюю осень, когда ослабляет палящее солнце
Жгучий свой зной потогонный...
Самое время готовить из дерева нужные вещи...
Режь — и побольше — суков искривленных из падуба; всюду
В поле ищи, и в горах и, нашедши, домой относи их:

[1]) Басилевс.

Нет превосходнее скрепы для плуга, чем скрепа такая,
Если рабочий Афины, к рассохе кривую ту скрепу
Прочно приладив, гвоздями прибьет ее к плужному дышлу.
Два снаряди себе плуга, чтоб были всегда под рукою, —
Цельный один, а другой составной; так удобнее будет:
Если сломаешь один, остается другой наготове.
Дышло из вяза иль лавра готовь, — не точат их черви;
Скрепу из падуба делай, рассоху — из дуба. Быков же
Девятилетних себе покупай ты, вполне возмужалых:
Сила таких не мала, и всего они лучше в работе.
Драться друг с другом не станут они в борозде, не сломают
Плуга тебе, и в работе твоей перерыва не будет.

Гесиод, Работы и Дни, 414—416. 422. 427—440 (перевод Вересаева).

Земледелие в Египте в птолемеевскую эпоху

№ 203

Аполлоний приветствует Зенона.

Царь приказал нам засеивать землю два раза (в год). Когда ты снимешь ранний урожай, сразу же поливай землю от руки; если это невозможно, поставь побольше колодцев (шадуф) и поливай таким образом, но не держи землю под водой больше пяти дней, и, дав высохнуть, сразу посей трехмесячное зерно. И напиши нам, когда ты думаешь снять урожай...

Папирус, 256 г. до н. э., из Филадельфии. Cairo-Zenon, 59155.

№ 204

Евемиол приветствует Зенона. Ты мне написал, что чеснок, (растущий) на скале, тебя удовлетворяет; соответствует ли ему и тот, который имеется у меня, чтобы можно было его отправить? Мой чеснок запоздал и потому годится лишь для посадки. Дело в том, что, когда ты распорядился, чтобы Гераклид выделил мне земли, он, в свою очередь, поручил это Гармодию, а сам вместе с тобой уехал. Гармодий передал поручение Херигену. Затянув таким образом дело и не выделив мне земли во-время, он задержал посадку. Ты написал Феопомпу, чтобы он тебе послал на половину тлосского, и на половину оазисного сорта. Но оазисный чеснок не сажают на скале. Тот же, что имелся в амбаре, — его было немного, — я посадил; но он не годится для отправки. Все-таки и этот чеснок и остальной самый зрелый, хотя и второстепенного качества, я свяжу по сортам и сложу, чтобы ты, по приезде, воспользовался им по усмотрению.

Папирус 261 г. до н. э., из Филадельфии. PSI, IV, 407.

Сельское хозяйство в Риме (III—I вв. до н. э.)

а) По Катону

Выбор и подготовка почвы. Виды сельскохозяйственных культур

№ 205

В каких местах засевать поле, в этом надо руководиться следующими соображениями. Где поле тучно, плодородно и лишено деревьев, это поле и надо брать под хлеб. Если при этом поле это сырое, то всего лучше сеять репу, редьку, просо и италийское просо. На поле тучном и теплом — оливу для консервирования, оливу продолговатую крупную, саллентинскую, яйцевидную, мясистую, сергианскую, кольминианскую, бледно-желтую; какая из них, по словам жителей, в тех местах родится всего лучше, ту преимущественно и необходимо сажать. Эти сорта оливы сажай в расстоянии 25 или 30 футов одну от другой. Для посадки олив годится то поле, которое обращено к западному ветру и открыто солнцу; никакое другое поле не годится для оливы. Какое поле похолоднее и не так тучно, там следует садить оливу лициниянскую. Если ты посадишь ее в месте тучном и теплом, то масло получится никуда негодное, и дерево погибнет от принесения плодов, и красный мох будет ему вредить. По полевым местам и вдоль дорог сади вязы, частью также тополи, чтобы иметь листву для овец и быков и чтобы, если что понадобится, был под рукою матерьял. Если в этих местах будет речной берег или влажное место, там сажай отводки тополя или тростник. На каком поле следует садить виноград, это наблюдай таким образом: какое место будет признано наилучшим для виноградника и обращено к солнцу, на том сажай мелкий амминийский, двойной благородный и мелкий красноватый. Какое место будет потучнее и посырее, на том сади крупный амминийский или мургентанский, апикийский, луканский. Прочие лозы, особливо же смешанные, годятся для посадки на каком угодно поле. — В имении под городом в особенности надлежит иметь древесные насаждения: можно продавать и дрова и жерди, да и для хозяина будет чем воспользоваться. В том же имении надлежит садить все соответствующее: многочисленные сорта лоз, амминийскую мелкую и крупную и апикийскую... — Под городом старайся насадить всякого рода сады, всевозможные сорта цветов для венков, мегарские луковицы, свадебный мирт, белый и черный, лавр дельфийский, кипрский и лесной, орехи, гладкие, абеллянские, пренестинские, также миндаль. Подгородное поместье, если кто имеет только его, должно устраивать и засаживать так, чтобы извлекать из него доход наиболее ловким образом...— Возвращаюсь к посеву. Где место всего холоднее и всего

сырее, там сей раньше всего. В наиболее теплых местах посев надо делать всего позднее. Остерегайся обрабатывать землю, когда она суха. Где поле с красноземом или черноземом, почва твердая, каменистая и песчаная, притом не сырая, там хорошо разводятся волчьи бобы. На почве меловой, сырой, глинистой, на поле, изобилующем водою, всего лучше сеять полбу. На местах сухих и не заросших травою, свободных от тени, сей пшеницу. Бобы сей в местах с почвой жирной и укрытых от непогоды. Вику и козий рог — в местах, где всего меньше травы. Пшеницу озимую и обыкновенную надо сеять в месте открытом и высоком, где солнце бывает всего дольше. Чечевицу сей в месте сухом и красноземном, какое не будет травянисто. Ячмень сей на новине или на месте, которое можно не оставлять под паром. На каком месте не сможешь посеять своевременно и какое место благодаря тучности можно не оставлять под паром, на том сей скороспелую пшеницу. Репу, корелябию и редьку сей в месте, хорошо унавоженнном, либо тучном.

Катон, О земледелии, 6. 7, 1. 8, 2. 34. 35 (перевод Кончаловского).

Вспашка

№ 206

Что значит хорошо обрабатывать поле? Это значит хорошо пахать. Что во-вторых? Пахать же. Что в-третьих? Удобрять. Кто будет очень часто и глубоко перепахивать оливняк, тот выпашет вон тончайшие корни. Если же пахать будет плохо, корни пойдут вверх, станут толстеть, и силы оливы уйдут в эти корни. Вспахивая хлебное поле, паши хорошо и своевременно, борозды веди одинаковые. Другие виды культуры заключаются в частом пропалывании, тщательной выемке семян с ростками и своевременной переноске корней вместе с землею на них; хорошо покрыв корни, как следует притаптывай, чтобы не повредила вода. Если кто-либо спросит, какое время удобно для посадки оливы, то я отвечу: на сухом поле во время посева, на поле тучном — весною.

Катон, О земледелии, 61 (перевод Кончаловского).

Унаваживание почвы

№ 207

Навозную кучу старайся делать большую. Старательно сохраняй навоз, вынося его, очищай и размельчивай, на поле вывози осенью. В осеннюю пору окапывай корни олив и подкладывай навоз... — Навоз распределяй так. Одну половину вывози на место посева, где будешь сеять кормовые травы, и, если там же будут оливковые деревья, окопай их и под-

ложи навоза; затем сей кормовые травы. Четвертую часть подложи к окопанным кругом оливам в наиболее благоприятный момент и покрой навоз землею. Другую четверть отложи для луга, и ее тоже в наиболее благоприятный момент, когда задует западный ветер, вывози в пору новолуния... — Вот чем унаваживается посев. Голубиный помет следует разбрасывать по лугу, по саду или по посеву. Навоз козий, овечий, воловий, а также и прочий навоз весь сохраняй тщательно. Оливковой гущей обрызгивай или поливай корни деревьев; на большие деревья (употребляй) амфору, на меньшие урну, разбавив наполовину водой, и предварительно неглубоко окопай (корни).

Катон, О земледелии, 5, 8. 29. 36 (перевод Кончаловского).

Посадка полевых и садовых растений; прививка деревьев

№ 208

Луга унаваживай ранней весною в новолуние. Какие луга будут не орошаемые, те луга, как только начнет дуть западный ветер, когда перестанешь пускать на них скот, очищай и с корнем вырывай (на них) сорные травы. Когда совершишь подрезку виноградника, собери в кучу дрова и прутья. Там и сям подчисти фиговые деревья, а в винограднике очисти их от ветвей на большую высоту, дабы лоза не могла на них вскарабкаться. Устраивай новые питомники и приводи в порядок старые. Этим займись раньше вскапывания виноградника. Начинай пахать весною, после того как освятишь и вкусишь жертвенную трапезу. Сначала паши те места, какие будут всех суше, а какие будут всех тучнее и обильнее водою, те паши в последнюю очередь, поскольку они не обсохнут раньше. — Делай посев клевера, вики, греческого сена, бобов, чечевицы—все в корм волам. Делай второй и третий посев кормов, затем сей другие плоды. Ямы рой на паровом поле для олив, ильмов, лоз, фиг; сажай их одновременно с посевом. Если место будет сухое, оливы сажай во время посева, а какие будут посажены раньше, то подрезай побеги и окапывай деревья. — Когда будешь сажать оливы, ильмы, фиги, яблони, лозы, сосны, кипарисы, то тщательно вынимай их с корнями и с возможно большим количеством земли при корнях и обвязывай низ, чтобы можно было нести. Нести вели в корыте или в корзине. Остерегайся выкапывать или переносить при ветре или дожде, ибо этого следует беречься всего более. Когда будешь опускать дерево в яму, подложи вниз верхнюю землю, затем засыпь концы корней землею, потом хорошо утопчи ногами, затем утопчи трамбовками и рычагами как можно лучше. Это самое важное в таком деле. Какие деревья будут толще пяти дюймов, те сажай

обрезанными, доверху обмажь навозом и обвяжи листвой.— Вот что следует делать весною. Надо делать борозды и ямы, копать место для питомников лоз и деревьев, делать отводки лоз, в местах тучных и сырых сажать фиги, плодовые деревья и оливы. Фиги, оливы, яблоки, груши следует прививать в новолуние, когда нет южного ветра. Оливы, фиги, груши и яблони прививай таким образом. К какой ветке ты будешь прививать, обрежь ее и несколько наклони, чтобы стекала влага; когда будешь обрезывать, остерегайся содрать кожу. Выбери небольшую твердую ветвь, заостри ее и расщепи греческую иву. Смешай глину или мел с небольшим количеством песка и воловьего навоза, все это хорошенько замеси вместе, чтобы смесь была как можно более вязкой. Возьми расщепленную иву и зажми ею надрезанный ствол, чтобы кора не лопнула. Когда это сделаешь, вставь тонко заостренную ветвь на два пальца между корою и древесиною ствола. Затем возьми ту ветвь, какую хочешь прививать, заостри ее снизу косым срезом на два первые пальца. Вставленную раньше сухую ветвь вытащи, а на место ее воткни ветвь, которую хочешь привить. Делай так, чтобы кора сошлась с корою в том месте, с какого начинается заострение. То же самое делай со второй, третьей, четвертой ветвями: сколько хочешь сортов, столько и прививай. Греческую иву обвяжи пошире, ствол обмажь месивом на три пальца толщиною. Сверху покрой травой воловьим язычком, чтобы в случае дождя вода не проникла на кору. Эту траву сверху привяжи лубом, чтобы она не упала. Затем обверни соломой и обвяжи, чтобы не повредил мороз.

Катон, О земледелии, 50, 27. 28. 40 (перевод Кончаловского)

Выделка масла

№ 209

Рукоять (при изготовлении пресса для оливок) надлежит сделать из дерева вяза или бука. Железные части, в которых будет нужда, пусть приправит тот же кузнец: необходимо 60 сестерциев. Свинца для рукояти необходимо купить на 4 сестерция. Тот же кузнец должен приправить рукоять, вставить вялы и спаять свинцом; за труды кузнеца 8 сестерциев; надлежит, чтобы он и пресс приправил. Сумма расхода 72 сестерция, кроме помощников.

Катон, О земледелии, 21, 5 (перевод Кончаловского).

№ 210

Зеленое масло выделывай так. Как можно раньше собери с земли оливку. Если она будет загрязнена, вымой ее от листьев и навоза. На следующий или на третий день после

того, как она будет собрана, делай масло. Когда оливки почернеют, обрывай их. Чем более горькую оливку ты возьмешь для этого масла, тем будет лучше. Хозяину весьма выгодно делать масло из спелой оливки. Если, когда будешь собирать оливку, случатся заморозки, то делай масло через три или четыре дня. Если хочешь, посыпь эту оливку солью. В давильне и кладовой должно быть как можно теплее.

Катон, О земледелии, 65 (перевод Кончаловского).

№ 211

Обязанности надсмотрщика и переливщика. Он должен рачительно стеречь сарай и точило. Пусть озаботится, чтобы в сарай к точилу входило возможно меньше народу, чтобы там было весьма опрятно и чисто. Не должен он употреблять для масла сосуда медного, но лишь из ореха, так как в таком случае масло будет дурно пахнуть. Пусть опускает в кадку свинцовый сосуд, куда стекает масло. Когда... рабочие давят рычагами, переливщик беспрерывно пусть собирает масло сулейкой как только можно рачительно и пусть не мешкает. Пусть заботится, чтобы не захватывать пены. Масло сперва пусть вливает в лохань, затем пусть вливает в другой чан. Из этих лоханей пусть всегда удаляет отсед и пену. После того как масло выльешь из сосуда (свинцового), вычерпай пену.

Катон, О земледелии, 66.

№ 212

Обязанности надсмотрщика. Те, кто будут при точиле, пусть имеют чистые сосуды и заботятся, чтобы оливка хорошо обрабатывалась, хорошо выжималась; чтобы деревянные части в точиле не сдавали; чтобы часто собирали масло. Пусть он дает рабочим на количество масла, выжимаемое в один прием, по секстарию и в светильню сколько нужно. Отсед пусть ежедневно отбрасывает. Пену пусть снимает до тех пор, пока не дойдет до последнего чана. Корзины пусть вытирает губкой. Пусть ежедневно меняет для масла сосуд, пока оно не попадет в чан. В точиле и в сарае пусть рачительно заботится, чтобы масло не было украдено.

Катон, О земледелии, 6. 17.

Заготовка тока для молотьбы, сохранение собранного зерна и сбор оливы

№ 213

Гумно делай так. Перекопай предназначенное для него место. Затем хорошенько полей его оливковой гущей и дай ей впитаться в почву. После этого хорошо размягчи комья, уравняй

землю и утрамбуй трамбовками. Затем снова полей гущей и дай высохнуть. Если сделаешь так, то и муравьи не будут вредить гумну, и трава расти не будет. Как сделать, чтобы зерну не вредил хлебный червь и не трогали мыши? Сделай мазь из оливковой гущи, немного прибавь соли, дай ей хорошенько размякнуть и хорошенько разомни; этой жирной мазью обмажь весь амбар для зерна. Затем все обмазанные места обрызгай оливковой гущей. Когда высохнет, складывай туда охлажденное зерно: червь вредить не будет.—Когда оливка созреет, надлежит собирать ее как можно раньше и как можно меньше оставлять ее лежать на земле и на досках. На земле и на досках она загниет. Сборщики стараются, чтобы было как можно больше палой оливки, чтобы собрать ее побольше, а факторы—чтобы она долго лежала на досках, чтобы стала помягче и таким образом было бы легче ее давить. Отнюдь не думай, что (от лежания оливки) на досчанике масло может увеличиться в количестве. Чем раньше ты будешь ее давить, тем будет выгоднее, и с одинакового количества модиев собранной оливки ты в этом случае получишь и больше масла и лучшего качества. Оливка, которая долго пролежит на земле или на досках, дает меньше масла и худшего качества. Если можно, дважды в день сливай масло. Ибо, чем дольше масло будет оставаться с гущей и мутью, тем оно выйдет хуже.

Катон, О земледелии, 91. 92. 94 (перевод Кончаловского).

Приготовление различных сортов вина

№ 214

В том имении, какое будет находиться далеко от моря делай греческое вино: влей в медный или оловянный сосуд 20 квадранталов виноградного сусла и подложи под него огонь. Когда вино закипит, сними с огня. Когда оно остынет, влей его в бочку мерою в 40 квадранталов. Отдельно налей в сосуд квадрантал пресной воды и всыпь модий соли и дай ей превратиться в рассол. Когда рассол будет готов, влей его в ту же бочку, что и сусло. Разотри в ступке душистого ситовника или тростника, сколько найдешь достаточным, и секстарий его всыпь в ту же бочку для придания вину запаха. Через 30 дней замажь бочку, а к весне разлей вино по амфорам. Дай ему постоять на солнце в течение двух лет. Затем отнеси в закрытое помещение. Это вино будет не хуже косского. Если терпкое вино захочешь сделать мягким и приятным на вкус, поступай так. Сделай из чечевицы 4 фунта муки и смочи ее сиропом, прибавь 4 киафа вина и затем сделай лепешки. Дай вину впитываться в лепешку в течение суток. Затем смешай с вином в боченке и через 60 дней замажь.

Это вино будет мягким, приятным, хорошего цвета и с букетом. Как уничтожить дурной запах у вина? Хорошенько разогрей на огне массивную чистую черепицу с крыши. Когда она разогреется, намажь ее смолою, привяжи бечевку и медленно опусти на дно бочки, и на два дня оставь бочку (с черепицею) обмазанной. Если дурной запах исчезнет, тем лучше; если же нет, то делай так же несколько раз, пока не уничтожишь дурной запах. Если хочешь узнать, прибавлена ли вода в вино или нет, то сделай небольшой сосуд из плюща. Влей в него того вина, в котором, как ты думаешь, есть вода. Если в нем будет вода, то вино вытечет, а вода останется, ибо сосуд из плюща вина не держит.

Катон, О земледелии, 105. 109—111 (перевод Кончаловского).

Технический инвентарь в сельском хозяйстве

№ 215

Как следует устроить оливковую плантацию на участке в 240 югеров? При ней должны быть вилик, вилика, рабочих 5, скотника—3, погонщик ослов—1, свинопас—1, овчар—1, а всего людей—13; волов 3 пары, вьючных ослов со сбруей для переноски навоза—3; осел при мельнице—1, овец—100; сосудов для масла с коромыслами—5, медный сосуд вместимостью в 30 квадранталов, крыш—2, медный сосуд в 5 квадранталов, крышка к нему, крюков—3, небольшая лохань—1, амфор для масла—2, урна в 50 секстариев—1, уполовников—3, ведер для воды—1, таз—1, фляга—1, подсвечник—1, секстарий—1; больших повозок—3, плугов с сошниками—6, ярм со сбруей—3, сбруй для возов—6, борона—1, плетенок для навоза—3, корзин для навоза—3—8, мотыг малых—8, лопат—5, заступов—5, мотыг четырехзубых—2, кос для сена—8, кос для соломы—5, ножей для резки ветвей—5, топоров—3, клиньев—3, ручная мельница для полбы—1, щипцов для угольев—2, кочерга—1, жаровен—2, бочек для масла—100, лоханей—12, бочек для сбережения винограда—10, бочек для оливковой гущи—10, винных бочек—10, бочек для зернового хлеба—20, бочка для волчьих бобов—1, глиняных бочек—20, лоханей для помоев—1, ванна—1, лоханей для воды—2, отдельные крышки для сосудов, мельница, вращаемая ослом,—1 и ручная—1, испанская—1, приводов—3, поставец для винных сосудов—1, медных кругов—2, столов—2, скамей больших—3, скамья в спальне—1, кроватей, подтянутых ремнями,—4 и лож—3, ступа деревянная—1, валяльная—1, толкач для зернового хлеба—1, для семян—1, для вышелушивания зерен—1, модий—1, полумодий—1, матрацев—8, одеял—8, подушек—16, покрывал—10, салфеток—3, плащей для рабов—6.

Катон, О сельском хозяйстве, 10

Сельскохозяйственные орудия

№ 216

В Риме покупай туники, тоги, плащи, лоскутные одеяла, скульпонеи; в Калах и Минтурнах—капюшоны, железные орудия, как-то: серпы и косы, лопаты, кирки, топоры, медный набор для сбруи, путы, цепочки, в Венафре — лопаты, в Суессе и Лукании — повозки и молотильные повозки, в Риме — бочки и чаны, черепицу — из Венафра. Плуги для тяжелой и плотной земли хороши римские, для чернозема — кампанские; ярма наилучшие — римские; наилучший сошник — съемный. Трапеты—в Помпеях, в Ноле у Руффрийской стены; замки и задвижки—в Риме; ведра, урны для оливкового масла, ковши для воды, урны для вина и прочие медные сосуды—в Капуе и Ноле. Кампанские корзины пригодны для дела. Подъемные канаты и всякие веревки в Капуе; корзины римские покупай в Суессе, Казине, лучшие будут в Риме.

Катон, О земледелии, 135 (перевод Кончаловского).

б) По Варрону
Вспашка

№ 217

При посевах, производимых весною, нужно не паханную еще землю сначала поднять плугом, чтобы извлечь с корнем выросшие на ней растения до того, как семена из них осыпались; в то же время надо дать глыбам прогреться на солнце, чтобы они лучше промокали от дождя и, размякнув, стали легче для обработки; пахать их надо не менее двух раз, лучше даже три раза. Летом надо жать, осенью в сухую погоду убирать виноград; в это же время всего удобнее заняться лесом, причем деревья надлежит пилить у корня; корни должно выкапывать вместе с первыми дождями, чтобы они не пустили ростков. Зимою следует обрезать деревья, однако в такую пору, когда благодаря дождям они избавятся от окоченелости и льда. В четвертый промежуток года между летним солнцестоянием и восходом Сириуса многие производят жатву, ибо они кладут 15 дней на цветение и 15 на полив, когда зерно становится зрелым. В это же время следует заканчивать пахоту, которая будет тем действительнее, что земля вспахивается сильно прогретой; подняв землю плугом, надлежит размельчить ее, т. е. пропахать вторично, чтобы разбить глыбы, ибо при первой запашке из земли выворачиваются крупные глыбы. Сеять следует вику, бобы, разные виды гороха и пр... Землю в старых виноградниках надо бороновать вторично, а в новых даже в третий раз, если после второго остались комья. В восьмой промежуток года, между

зимним солнцестоянием и фавонием (т. е. веянием весеннего юго-западного ветра, „фавония"), надлежит делать следующее: там, где на нивах стоит вода, удалять ее; если погода сухая, а земля рыхлая, копать ее мотыгой; обрезать виноградные лозы и фруктовые деревья. Когда в поле работать невозможно, то в часы перед рассветом зимою надо делать, что можно, в доме. Названные работы надо указать письменно и вывесить расписание в вилле, причем особенно важно, чтобы его знал вилик.

Варрон, О сельском хозяйстве, I 27, 2. 3; 32. 36 (перевод Кончаловского).

Жатва

№ 218

Существует три способа жатвы: первый способ, применяемый в Умбрии, состоит в том, что солому срезают серпом под корень и пучки, по мере срезания, складывают на земле. Нарезав много пучков, их обходят и колосья отрезают от соломы, колосья бросают в корзину и отвозят на гумно, а солому оставляют на жниве, откуда она складывается в кучу. Другим способом жнут, например, в Пицене, где употребляют деревянную кривую палку, на конце которой прикреплена железная коса. С ее помощью захватывается и срезается пучок колосьев, а солома остается стоять на жниве и скашивается после. Третий способ, употребляемый в окрестностях Рима и во многих других местах, состоит в том, что солому режут посредине, держа колосья в руке... Остающаяся торчать в земле нижняя часть соломы скашивается после. Напротив, части стеблей при колосе относятся в корзинах на гумно. Когда нива созреет, надлежит жать; для жатвы одного югера легкого поля считается достаточным около одного рабочего дня. Сжатые колосья должно в корзинах отправлять на гумно.

Варрон, О сельском хозяйстве, I, 50 (перевод Кончаловского).

Виноделие

№ 219

Когда виноград в винограднике созреет, надлежит производить сбор, причем предварительно осмотреться, с какого сорта гроздей и с какого места виноградника должно начать сбор. Ибо виноград скороспелый и сборный, обычно называемый черным, созревает много раньше других сортов, почему его и следует собирать раньше. Кроме того, снимать грозди с лоз прежде всего следует в той части виноградника, которая больше всего получает солнечного света. В хорошо поставленном винограднике гроздья не только собираются,

но и отбираются; собираются они для выделки вина, а отбираются для того, чтобы итти в пищу. Поэтому собранный виноград отправляется в давильню, откуда он (уже в виде вина) должен будет попасть в пустую бочку. Виноград, отобранный для пищи, складывается в особую корзину, чтобы затем быть переложенным в глиняные горшки и набитым в бочки, полные виноградной шелухи. Часть его, закупоренную в засмоленные амфоры, спускают в бассейн с водою, часть вносят в кладовую для съестных припасов. Шелуху и стебли гроздей, выжатых ногами, следует класть под пресс и выдавливать остаток сока в тот же самый чан. Когда сок перестанет течь из-под пресса, некоторые виноделы обрезают массу по краям и затем снова прессуют, и выжатый после этого сок называют „циркумцизием" и сохраняют его отдельно по той причине, что он пахнет железом. Выжатую шелуху виноградных ягод бросают в бочки, куда прибавляют воды; таким образом получают напиток, называемый „лора", от выжатых (lota) ягод, который зимою дают рабочим вместо вина.

Варрон, О сельском хозяйстве, I, 54 (перевод Кончаловского).

Овцеводство

№ 220

Первоначально земледелие при скудости средств было нераздельно (с животноводством), ибо люди, происходившие от пастухов, пользовались тем же полем и как нивой, и как пастбищем; позднее, когда средства их возросли, они разделили их, откуда и произошло, что одни стали называться земледельцами, а другие пастухами. Последняя часть хозяйства делится на две отрасли, хотя никто не различает их ясно; одна представляет животноводство на вилле, другая в полях. Это последнее пользуется известностью и почетом, называется скотоводством, и часто люди богатые ради него берут в наем или покупают целые пастбища; первая же отрасль, связанная с виллой, представляясь чем-то жалким, рассматривается некоторыми хозяевами как придаток к земледелию, хотя и представляет в действительности животноводство. В первую голову необходимо наблюдать за тем, чтобы овцы как следует паслись круглый год дома и вне дома. Хлева должны быть в удобном, укрытом от ветра месте, и лучше пусть будут обращены на восток, нежели на юг. Грунт, на котором они стоят, должен быть утрамбован и покат, чтобы его можно было выметать и держать в чистоте. Следует делать также отдельные загоны, где можно было бы держать суягных овец, а также больных. Все это относится, впрочем, более к стадам, состоящим при

вилле. Напротив, что касается овец, которые пасутся на пастбищах и долго не видят крытых помещений, то их пастухи носят при себе плетенки и сетки, а также прочие приспособления для устройства загонов в пустынных местах. Ибо им приходится пасти долго, на широком пространстве, в различных местах, причем зимние пастбища часто на много миль отстоят от летних. Когда овцы пасутся в том же районе, пастбища тем не менее сменяются, смотря по времени года, ибо летом овец выгоняют на рассвете, так как в это время росистая трава приятнее для них, нежели полуденная, уже высохшая. По восходе солнца овец гонят на водопой, чтобы они освежились и охотнее продолжали пастись. В полуденный зной, чтобы освежить овец, их загоняют под тенистые скалы и раскидистые деревья, где они и остаются, пока жара не спадет. К вечеру их снова пасут до захода солнца. Пасти надо, повернув овец спиною к солнцу, ибо голова овцы чрезвычайно чувствительна. Вскоре после захода солнца их гонят на водопой, а затем снова пасут до самой ночи. Тогда трава опять приобретает приятный для овец вкус. Такого порядка придерживаются от восхода Плеяд (в мае) до осеннего равноденствия. В местах, где имеются сжатые нивы, полезно гонять по ним овец по двум причинам: овцы насыщаются оставшимися на ниве колосьями, а в то же время, топча солому и унаваживая почву, они делают ее лучше для следующего года. Зимнее и весеннее пастбище от летнего отличается тем, что овец выгоняют после того, как роса испарится, пасут целый день и на водопой гонят один раз в полдень... Ягнят кастрировать надлежит не ранее, как пятимесячных, когда самое жаркое или самое холодное время года минует. Собираясь припускать баранов к овцам, надо брать тех маток, которые обычно рожают двойни. Большая часть этих наставлений относится также и к овцам, одетым в шкуры. Эти овцы, по причине высокого качества их шерсти, каковы, например, тарентинские и аттические, покрываются шкурами, с целью предохранить шерсть, дабы ее можно было лучше стричь, мыть и чистить. Загоны и стойла для этих овец устраивают тщательнее, чем для простых. Их устилают камнем и смотрят за тем, чтобы не застаивалась моча... Остается сказать о числе овец в стаде; у одних хозяев оно больше, у других меньше. В этом отношении естественной нормы не существует. В Эпире мы почти все придерживаемся правила держать одного овчара на сотню простых овец и двух овчаров на сотню тонкорунных.

Варрон, О сельском хозяйстве, III, 1, 7. 8. II, 2, 7—20, (перевод Кончаловского).

Рыбоводство

№ 221

Рыбные садки бывают двух родов: одни с пресной водой, другие с морской; первые имеются у простых смертных и бездоходными их назвать нельзя; воду живущим в них нашим обыкновенным рыбам доставляют нимфы ручья; другой род — морские садки знати... их цель — более развлекать зрителей, чем приносить пользу, и они скорее опустошают кошелек владельца, чем наполняют его. Огромных издержек требует и их сооружение, и их снабжение, и их содержание. Вокруг своих садков Гирр имел дома, которые приносили ему 12 000 сестерциев дохода. Всю эту сумму он тратил на корм рыбам... Наши плебейские садки, устроенные на суше, называются сладкими, а морские садки знати — горькими. Кто из нас не довольствуется таким скромным садком? Напротив, какой владелец морского садка не соединяет их несколько вместе?.. Наша знать владеет садками с отделениями, в которых особо друг от друга помещаются разнообразные рыбы (не идущие в пищу)... Наш друг Квинт Гортензий имел у Баул садки, стоившие ему огромных денег; я очень часто бывал с ним на тамошней вилле и знаю, что он всегда посылал в Путеолы покупать рыбу для своего стола. Мало того, что он не потреблял рыб из собственных садков, он самолично кормил их... Гортензий для обслуживания своих садков держал множество рыбаков, которые постоянно доставляли ему мелкую рыбу для корма крупной. Кроме того, в бурную погоду, когда море давало ничтожный корм для его рыб и сеть не доставляла на берег живой добычи, он покупал соленую рыбу, обычную пищу простонародья, и бросал в садки... Гортензий презирал садки Марка Лукулла, так как при них не было летнего бассейна и рыбы жили в стоячей воде, распространявшей зарязу. Напротив, Луций Лукулл, после того, как он прокопал гору и впустил морское течение в свои садки, так что в них образовалось движение воды, подобно приливу и отливу, по части рыболовства сравнялся с самим Нептуном. Этим он достиг того, что во время жаров мог выпускать своих милых рыб в более прохладное место, как это обычно делают скотоводы в Апулии, перегоняя летом свой скот по тропинкам в Сабинские горы. В Баях фантазия Луция Лукулла дошла до того, что он разрешил архитектору истратить все свое состояние, лишь бы он провел с помощью мола канал от садков до моря, по которому прилив дважды в день от новолуния до новолуния мог подниматься и возвращаться обратно и таким образом освежать садки.

Варрон, О сельском хозяйстве, III, 17, 2—19, (перевод Кончаловского).

в) По Вергилию
Распашка поля

№ 222

Ранней весною, когда тает на белых горах молодая влага и под влиянием Зефира расступается размягченная земля, вот тогда уже, по-моему, должны начаться стенания вола под тягостью плуга и должен заблистать сошник от трения борозды. Только та нива удовлетворяет желаниям алчного земледельца, которая дважды испытала солнечный зной и зимнюю стужу. От неизмеримого урожая с нее ломаются житницы. Но, прежде чем разрезать острием плуга неведомое поле, надо заранее позаботиться изучить движение ветров и разнообразные свойства воздуха, а также издревле установившийся способ обработки и качества почвы данной местности, чтобы знать, что именно может дать каждая страна и что ей не по силам. Тут удачнее принимаются посевы, там — виноградные лозы, в другом месте древесные плоды и без ухода произрастают травы. Разве ты не видишь, как Тмол посылает душистый шафран, Индия — слоновую кость, изнеженные Сабеи — родящийся у них ладан, а голые Халибы — железо, Понт — зловонную бобровую струю, Эпир — победоносных олимпийских кобылиц? Искони, с того времени, как Девкалион впервые метнул камни в пустой мир, от чего произошли люди, твердое племя, природа установила для определенных местностей такие законы и неизменные порядки. Так вот, если почва земли жирная, мощные быки должны перепахать ее сряду же в первые месяцы года, а пыльное лето должно обжечь недвижные глыбы сильным солнечным зноем. Если же почва не будет тучной, то достаточно будет пройти ее тонкой бороздой при самом восходе Арктура (5 сентября): иначе, в первом случае, травы могут повредить привольным посевам, а во втором необильная влага покинет бесплодный песок. Надо также давать молодым полям, после снятия жатвы, попеременно годовой отдых и позволять камням твердеть в ленивом бездействии или сеять в другое время года желтую полбу там, откуда соберешь ранее обилие зыбких шелушистых овощей или мелкие зерна вики или хрупкую солому и шумный лес волчьих бобов. Не посев льна или овса истощает почву, истощают ее и маки, облитые сном Леты. Но посев его через год не будет тяжелым для поля. Не следует только стесняться удобрять сухую почву жирным навозом и разбрасывать по отощавшим полям грязный пепел. В этом случае поля отдыхают также с переменой посева. Между тем и перепаханную землю нельзя считать совершенно пропащей. Часто также полезно было зажигать бесплодные поля и опалять треском пламени легкую солому:

или земля набирается отсюда тайных сил и тучного корма, или огонь вываривает из нее всякий недостаток и испаряет бесполезную влагу, или теплота открывает большее число путей и тайные отдушины, через которые сок может влиться в новые травы, или это более укрепляет землю и связует зияющие поры, чтобы не могли повредить им ни тонкие струи дождя, ни сила палящего солнца, ни пронизывающий холод Борея. Большую приятность также получают пашни от тех, кто дробит недвижные глыбы мотыгами и протаскивает по полям плетенки из прутьев бороны; благосклонно смотрит на таких людей с вершины Олимпа русая Церера. Приятно также полям, если кто, разрыв землю, пробивает снова повернутым вкось плугом те гряды, которые поднял (при первой распашке) и неоднократно тревожит почву и вообще повелевает ею.

Вергилий, Георгики, I, 43—49.

Приготовление тока

№ 223

Ток прежде всего надо выровнять огромным катком, взрыхлить рукою и укрепить цепкой глиной, чтобы не пробилась трава и чтобы он не раздался под действием сухости, тогда (в случае появления больших трещин) могут помешать разные беды: то крохотная мышка устроит под землей себе домик и соорудит житницу, или выкопают себе логовище лишенные глаз кроты, или заведется в трещинах жаба и вообще какое-нибудь чудище из тех, кого в большом количестве производит земля, и огромную кучу зерна опустошает и мучной червяк и муравей, боящийся за свою беспомощную старость.

Вергилий, Георгики, I, 178—186.

Колесный плуг и другие орудия земледельца

№ 224

Надо сказать также и об орудиях, без которых крепким земледельцам нельзя ни засеять, ни вырастить жатву. Это прежде всего сошник и мощная крепость изогнутого плуга, медленно катящиеся телеги Элевсинской матери (Деметры), молотилки (служащие для того же), катки и очень тяжелые мотыги, кроме того прутяная и дешевая утварь Целея — плетенки из вишневого дерева и таинственная веялка Иакха, — все это ты должен памятливо и предусмотрительно приготовить задолго ранее, если тебя действительно ожидает заслуженная слава от угодного богам поля. Прежде всего в лесах приспособляют согнутый с большой силой вяз, который принимает вид дуги (кривой части) плуга, который по-

том и идет для нее. С той стороны, где был корень, прикрепляется восьмифутовое дышло, дальше две (доски) — „уши" (для образования более широких борозд и более высоких гряд), затем приделываются рассохи с двойным хребтом. Заранее также надо срубить для ярма лесную липу и на рукоятку высокий бук, чтобы поворачивать сзади низкие колеса плуга; крепость этих деревьев, повешенных над очагом, испытывается дымом.

Вергилий, Георгики, I, 160—175.

Римская „жнейка"

№ 225

В крупных поместьях Галлии по посевам провозят очень большие ящики со вставленными по краю зубцами на двух колесах при помощи подъяремного скота, запрягаемого сзади: обрываемые колосья падают таким образом в ящик (кузов).

Плиний, Естественная история, XVIII, 296.

№ 226

В равнинной части Галлии применяется следующий способ сокращения работы, причем площадь всего поля убирается с помощью одного вола без труда жнецов. Изготовляется повозка, передвигающаяся на двух низких колесах. Ее четыреугольное дно огораживается досками, которые, расходясь наружу, образуют вверху более широкое пространство. С передней стороны повозки высота досок меньше. Здесь на уровне колосьев укрепляются правильным рядом многочисленные, но редкие зубья, в верхней части загнутые назад. Позади повозки имеются две очень короткие оглобли, подобные шестам носилок. Сюда запрягают вола, конечно, приученного, головою к повозке при помощи ярма и петель, чтобы он не выходил из повиновения погонщику. Как только последний начинает направлять повозку по ниве, все колосья, захватываемые зубьями, собираются (в кузов), причем солома обрывается и остается на месте, высота и понижение ее постоянно регулируются погонщиком, следующим (за повозкой). Таким образом, при помощи немногих ходов („жнейки") вперед и назад в течение короткого времени все поле убирается. Это (приспособление) целесообразно в равнинных или плоских местностях, а также там, где уборка соломы не считается необходимой.

Палладий, О земледелии, VII, 2, 2—4.

II. Промышленность

Металлическое производство

№ 227

... к мехам приступил он (Гефест),
Все на огонь обратил он и действовать дал повеленье.
Разом в отверстья горнильные двадцать мехов задышали,
Разным из дул их дыша раздувающим пламень дыханьем,
Или порывным, служа поспешавшему, или спокойным,
Смотря на волю творца и на нужду творимого дела.
Сам он в огонь распылавшийся, медь некрушимую ввергнув,
Олово бросил, сребро, драгоценное злато и после
Тяжкую наковальню наладил на столб и в десницу
Молот огромнейший взял и клещи захватил он другою.
И вначале работал он щит и огромный и крепкий,
Весь украшая изящно; кругом его вывел он обод
Белый, блестящий, тройной и приделал ремень серебристый.
Щит из пяти составил листов и на круге обширном
Множество дивного бог по замыслам творческим сделал...
Сделал Гефест и броню, яснее, чем огненный пламень,
Сделал и тяжкий шелом... гребнем золотым повершенный;
Копье из олова гибкого сделал ему и поножи.

Илиада, XVIII, 468—482, 609—612 (перевод Гнедича).

№ 228

(Одиссей ослепляет Полифема).
Как расторопный ковач, изготовив топор иль секиру,
В воду металл, — на огне раскаливши его, чтоб двойную
Крепость имел, — погружает, и звонко шипит он в холодной
Влаге: так глаз зашипел, острием раскаленным пронзенный.
Дико завыл людоед — застонала от воя пещера.

Одиссея, IX, 391—395 (перевод Жуковского).

№ 229

. . . . . С поля телицу
Скоро пригнали . . . . . явился и златоискусник,
Нужный для ковки металлов принесший снаряд: наковальню,
Молот, клещи драгоценной отделки и все, чем обычно
Дело свое совершал он; пришла и богиня Афина
Жертву принять. Тут художнику Нестор, коней обуздатель,
Золота чистого дал; оковал он рога им телицы,
Тщась усердно, чтоб жертвенный дар был угоден богине.

Одиссея, III, 432—438 (перевод Жуковского).

№ 230

Пламя поднялось от Тифона, пораженного молниями Зевса в горных недрах скалистой Этны, когда Тифон получил удар. Воспламенилась могучая земля от необыкновенного удара. Расплавлялась она, как олово, искусством молодых мастеров в хорошо высверленном горне расплавленное, или как железо — самый крепкий металл — в горных долинах, пламенем огня укрощенное, плавится на божественной земле под руками Гефеста...

Гесиод, Феогония, 859—866.

№ 231

Лакедемонянин Лихас, разыскивавший вместе с другими лакедемонянами кости Ореста, прибыл в Тегею, когда между обоими городами (Лакедемоном и Тегеей) было перемирие; лакедемоняне производили розыски по велению дельфийского прорицалища. И вот в Тегее Лихас догадался, что кости лежали в доме тегейского кузнеца. Догадался же он, приравняв слова прорицалища ко всему, что видел в кузнице, именно: меха кузнечные принял за „ветры", потому что меха действительно производили сильное дуновение; молот — „удар", наковальня — „противоудар", а „пагуба" — железо, которое человек, действительно, употребляет в сражении, и, если бы бог говорил о „пагубе" времен героических, то назвал бы пагубой медь. А что во время героев все оружие было медное, доказывает Гомер, описывая секиру Писандра и копья Мириона. Еще более подтверждается это копьем Ахилла, находящимся в Фаселиде, в храме Афины, и мечом Мениона, который находится в Никомидии, в храме Асклепия: у копья острие и конец ратовища из меди, а меч весь медный.

Павсаний, III, 3, 6—8 (перевод Янчевецкого).

№ 232

Лидийский царь Алиатт (конец VII в. — 560 г.)... посвятил в Дельфы большой серебряный кратер и спаянную железную подставку для него... работу Главка Хиосского, который впервые изобрел спайку железа.

Геродот, I, 25 (перевод Мищенка).

№ 233

Первые стали плавить медь и делать бронзовые статуи самосцы Ройк и Феодор (современники Креза, 560—546 гг. до н. э.).

Павсаний, VIII, 14, 8 (перевод Янчевецкого).

№ 234

От работы в огне взятые: молот, щипцы и клещи плавильные, как посвящение Гефесту лежат, дар Поликрата, который во славу его сыпал удары на свою наковальню и тем соискал своим детям обеспечивающий их достаток, прочь от семьи своей отстранив горемычную бедность.

Палатинская антология, VI, 117 (эпиграмма Панкрата).

№ 235

Мех горнильный, с ветром дружный, скребень, который гложет и быстро кусает золото, щипцы двуклещные, чтобы орудовать с огнем, и вот эти заячьи ножки для сбиранья в конце работы золотых крох — Гермесу Килленскому посвятил золотых дел мастер Демофонт, когда от старости у него померкло зрение.

Палатинская антология, VI, 92 (эпиграмма Филиппа Фессалоникского).

№ 236

Существует много сортов железа. Качество железа прежде всего зависит от климата и от почвы. Некоторые области производят только мягкое, близкое к олову железо, другие, наоборот, — рассыпчатое, похожее на медь и совершенно непригодное ни на колеса, ни на гвозди, для выделки которых пригодно железо первого сорта. Один сорт железа нравится лишь своею короткостью и пригодностью для сапожных гвоздей, а другой сорт слишком скоро ржавеет. Все эти сорта называются полосным железом... И при плавке железо проявляет большое различие, так как некоторые сорта руды выплавляются одним способом для закала стали и другим для наковален и молотовищ; однако главное различие сортов зависит от воды, в которую железо опускается после накала. Так как вода местами более пригодна, то доброкачественность железа прославила такие местности, как Бильбилис и Туриассон в Испании, Комы в Италии, хотя там и нет железных копей. Наилучшим же из всех сортов железа считается китайское, которое китайцы отправляют со своими одеждами и мехами. Следующее за ними парфянское. Другие сорта железа изготовляются не из чистого металла, но с примесью более мягких соединений. В некоторых местах нашей части света (Европы) рудные жилы дают железо, добротностью равное добываемому в Норике, в других же, как, например, в Сульмоне, добротность достигается выделкой и, как мы уже говорили, при помощи воды; при точении различаются масляные и водяные точильные камни; масло делает лезвие тоньше. Замечательно, что железо при плавлении делается жидким, как вода, и после этого ломается подобно губке. Гашение

более тонких изделий из железа обыкновенно производится маслом, чтобы вода не придала им ломкой твердости.

Плиний, Естественная история, XXXIV, 143—145 (перевод Сергеева).

Обработка железа

№ 237

На Тирренском море, недалеко от города по имени Популония, примерно на расстоянии 100 стадий от Липары находится остров Эфалия, получивший свое название от изобилия имеющейся там сажи.[1] Этот остров имеет большие залежи железистого камня (сидерита). Так как этот камень содержит в себе очень много металла, то его ломают для выплавки и выделки из него железа. При добыче камни жгут в прекрасно устроенных печах. Сильный огонь печи расплавляет эти камни, после чего полученную массу металла делят на симметричные по величине куски, напоминающие по виду большие губки. Купцы посредством обмена товаров покупают эти куски металла и отвозят их в Дикеархию и в другие торговые города. Некоторые купцы скупают эти куски металла с тем, чтобы дать их в обработку кузнецам для приготовления различного рода железных вещей. Кузнецы перековывают куски металла отчасти на оружие, отчасти на кирки и серпы и прочие искусно приготовляемые им орудия.

Диодор, V, 13. 1—2.

Серебряные рудники в Афинах

Ксенофонт, О доходах, IV (№ 38).

Серебряные рудники в Риме

№ 238

Серебряные рудники близ Нового Карфагена весьма обширны, отстоят от города стадий на двадцать и занимают пространство в 400 стадий в окружности. В них работало постоянно 40 000 человек, которые доставляли римскому народу ежедневно 25 000 драхм... Извлеченный ком земли с содержанием серебра раздробляют и через сито просеивают над водой, осадок снова раздробляют, просеивают вторично и затем, спустивши воду, раздробляют снова. Только пятый осадок плавят и, очистивши его на огне от свинца, получают чистое серебро.

Полибий, XXXIV, 8—11 (перевод Мищенка).

---

[1] Сажа по-гречески αἴθαλος

Техника добывания серебра

№ 239

Описывая Иберию, уместно, по нашему мнению, сказать о находящихся в Иберии серебряных рудниках; серебро, добываемое из них, имеется в очень большом количестве. Оно хорошего качества и доставляет лицам, занимающимся его обработкою, немалые доходы... Эксплуатация горного дела жителями Иберии происходит следующим образом. При исключительном богатстве рудников медью, золотом и серебром работавшие при добыче меди получали четвертую часть чистой добытой из рудников меди; серебра же простые рудокопы добывали за три дня в количестве евбейского таланта. Вся земля наполнена сплоченным в массу блестящим серебром.

Первое время всякий частный человек занимался добыванием металлов, и благодаря свойствам и обилию сребоносной земли люди накапливали себе большие богатства. Позже, когда Иберия попала во власть римлян, огромное количество италийцев стало заниматься разработкою рудников и по своему корыстолюбию извлекать из этого дела огромные богатства. Покупая массу рабов, они передавали их в распоряжение лиц, заведывавших горным делом. Рабы во многих местах вскрывали верхние слои земли, копали ее в глубину и искали те глыбы ее, где было много серебра и золота. Проникая в глубь земли на длинное протяжение, они проводили шахты на большое количество стадиев, устраивая их разнообразным способом и вдоль и поперек, и извлекали таким образом доставлявшие прибыль глыбы его. Иберийские рудники, если их сравнивать с рудниками в Аттике (в Лаврионе), представляют большое отличие. Дело в том, что разрабатывавшие аттические рудники, неся при разработке небольшие издержки, не получали иногда от них того, что они рассчитывали получить, а то, что получали, теряли... Напротив, испанские металлурги накапливали в результате производимых ими работ огромные богатства. При самом начале работ они благодаря свойствам земли постоянно наталкивались на еще более блестящие жилы, изобилующие серебром и золотом. Все участки земли, соседящие с разрабатываемым участком, переплетались между собою во многих местах извивающимися подземными ходами. Иногда эти ходы упираются в текущие под землею реки. Стремительное течение их преодолевают тем, что речную воду отводят в каналы, выкопанные по бокам рудника. Обуреваемые ненасытными надеждами на прибыль, металлурги добиваются в конце концов осуществления своих намерений, и, что удивительнее всего, вычерпывают всю воду так называемыми египетскими водоотливными колесами, изобретенными Архимедом Сиракузским, когда он прибыл в Египет. При помощи водоотливных колес

воду непрерывно удаляют до устья источника, тем самым высушивают место, занимаемое рудником, и делают его вполне пригодным для производства в нем работ. Водоотливное колесо сделано чрезвычайно искусно, и при небольшой затрате труда можно удалить при помощи его очень большее количество воды, так что все русло реки легко изливается со дна его на его поверхность. Те люди, которые занимаются работою в рудниках и которые приносят своим господам невероятные по своим размерам доходы, изнывают от своей работы в подземных шахтах и денно и нощно, и многие из них умирают от чрезмерного труда. Нет у них ни освобождения от работы, ни перерыва в ней. Надсмотрщики бьют их и заставляют переносить весь ужас их бедственного положения, доводя их до смерти. Впрочем, наиболее крепкие физически и выносливые в течение долгого времени выдерживают свой тяжелый труд, хотя смерть и является для них предпочтительнее, нежели жизнь при таких ужасных условиях.

Диодор, V, 35—38, 1.

Техника добывания золота

№ 240

В Галлии серебра вообще нет, а золота там много, и сама природа, не требуя от местных жителей тяжелой работы в рудниках, приходит к ним в этом отношении на помощь. Дело в том, что галльские реки меняют свое течение изгибами и рукавами и ударяются о подошвы идущих параллельно течению рек гор, причем отламывают большие глыбы, полные золотого песку. Занимающиеся добыванием золота люди собирают эти камни и разламывают глыбы, насыщенные золотым песком. После этого они промывают землю и полученное золото плавят в горнах. Получаемое в большом количестве золото употребляется на украшения не только для женщин, но и для мужчин. Из этого золота носят сделанные браслеты у кистей рук и предплечья, а также толстые ожерелья на шее из чистого золота, большие перстни и кроме этого делают золотые панцыри. У жителей верхней Галлии в святынях их богов много набросано золота, посвященного богам. И хотя галлы очень сребролюбивы, но по своему суеверию никто из них к этому золоту не прикасается.

Диодор, V, 27.

№ 241

Золотоискатели прежде всего поднимают верхний слой земли, так называемый сегутил, указывающий на присутствие (в земле) золота. После того как нашли жилу, начинают промывать песок и по его осадкам заключают об обилии золота.

Бывают случаи, когда золото находится на самой поверхности земли, но это редкое счастье. Впрочем, как раз недавно, в правление Нерона, в Далмации была найдена именно такая жила, которая ежедневно приносила 50 фунтов прибыли... При добыче золота земля подпирается деревянными столбами и сохраняется в висячем положении, вырытое из земли толчется, промывается, обжигается и превращается в порошок. Остающийся осадок выбрасывается из плавильни, толчется и вторично расплавляется. Этот осадок известен под именем скория. Плавильники делаются из белой глиноподобной породы земли, так как никакая другая земля не может устоять перед напором воздуха, огня и раскаленного металла. Другой способ превосходит работы самих гигантов. По этому способу при свете ламп подрываются горы, и в них на большом расстоянии устраиваются штольни. По этим лампам в штольнях распределяются ночные работы; в течение многих месяцев там совсем не видно дневного света. Эти штольни называются арругии. Бывают случаи при этом, что гора обваливается и заваливает рабочих; поэтому может показаться менее отважным искать жемчуг и пурпуровых улиток на дне морском, чем из гор вырывать золото. Во избежание обвалов во многих местах ставят своды, поддерживающие гору. Встречающиеся твердые скалы преодолевают огнем и кислотами, или же, чаще, прорубают, так как от жары и дыма задыхаются рабочие; случается, что отсекают куски весом в 150 фунтов. Рабочие день и ночь на плечах выносят эти куски и в темноте передают их друг другу. Свет видят только те, что работают в верхних рядах. Если же оказывается, что скала слишком велика, то ее обходят, прокладывая путь в сторону. Как ни трудна эта работа, все же она считается легкой в сравнении с работой над особой породой глинистой земли, смешанной с мелким камнем, так наз. „гангадией", которую почти невозможно преодолеть. Гангадию вырубают железными клиньями и молотками. Специалисты утверждают, что нет ничего более твердого и неподатливого, чем эта порода земли, перед которой не всегда может устоять даже жажда золота. По окончании работ столбы сводов подрубаются, начиная с внутренних. Гора начинает проваливаться, и только сторож на ее вершине замечает это. Сторож криком и знаками вызывает рабочих и в то же время сам сбегает с горы. Осевшая гора падает с таким треском, который человеку трудно даже себе и представить. Победители среди невообразимого шума и ветра смотрят на руины природы. Но золота еще нет! Ибо когда рыли, то еще не знали, найдут ли его. Надежда на достижение желаемого служила побудительной причиной для всех рисков и расходов. После этого наступает новая работа, связанная, однако,

с еще большими издержками. Для промывки развалин проводятся реки с горных вершин часто на расстоянии сотни миль. Такие воды называются карруги. И здесь тысяча работ! Скат должен быть крутым, так чтобы вода скорее падала, чем текла; поэтому она проводится по наиболее высоким местам; долины и другие препятствия соединяются трубами, поддерживаемыми подпорками. В иных местах прорубаются непроходимые скалы, чтобы служить опорой для выдолбленных деревянных проходов. Прорубающие их рабочие висят на канатах, так что издали они кажутся даже не животными, но птицами; вися, они вымеривают скат и проводят линии, определяющие направление, и там, где человек не находит места, чтобы поставить ногу, он проводит реки. Илистая вода невыгодна для промывки золота; ил этот называют уриум. Чтобы избежать уриума, водопроводы прокладываются через скалы и камни. В начале ската, на краю горы вырываются бассейны шириной в 200 футов и глубиной в 10 футов; они имеют пять шлюзов приблизительно в три кв. фута, так что, когда бассейн наполняется, заслоны выбиваются, и струя воды устремляется с такой силой, что рушит целые каменные глыбы. Теперь в равнине начинается новая работа. Для стока воды выкапываются рвы, называемые агогами, которые уступами выкладываются шероховатым терновником, похожим на розмарин; он шероховатый и собирает золото. Стены канала выкладываются досками, по которым вода на весу протекает через обрывы; земля, стекающая по жолобу, попадает в море, а разрушенная гора размывается... Таким образом, как говорят, Астурия, Галлеция и Лузитания ежегодно дают 20 000 фунтов золота, большую часть которого, однако, производит Астурия, и ни одна страна света не изобиловала золотом в течение столь многих столетий, как она.

Плиний, Естественная история, XXXIII, 67—78 (перевод Сергеева).

Керамическое производство

№ 242

Если нас спросят о какой-либо простой и обыкновенной вещи, например, о глине, что это такое, и если мы ответим, что есть глина для выделки горшков, кафелей, кирпичей, не окажемся ли мы в смешном положении?.. Смешно будет думать, что мы удовлетворим спрашивающего, и просто скажем: слово „глина", указали ли мы или нет при этом повторении на мастеров, делающих куклы из глины или каких-либо других ремесленников?

Платон, Феетет, 147а (перевод Добиаш).

Керамическое производство в Риме

Плиний, Естественная история, XXXV, 159 (№ 128).

Текстильное производство в Греции в раннюю эпоху

Одиссея, VII, 103—107. XXII, 721—724 (№№ 3, 5).

Ткацкое производство

№ 243

Жило в пространном дворце пятьдесят рукодельных невольниц:
Рожь золотую мололи одни жерновами ручными,
Нити сучили другие и ткали, сидя за стенками
Рядом, подобные листьям трепещущим тополя; ткани ж
Были так плотны, что в них не впивалось и тонкое масло.
Сколь феакийские мужи отличны в правлении были
Быстрых своих кораблей на морях, столь отличны их жены
Были в тканье: их богиня Афина сама научила
Всем рукодельным искусствам, открыв им и хитростей много.

Одиссея, VII 103 — 111 (перевод Жуковского).

Дифференциация ткацкого производства

№ 244

Ремесла, не производящие сами вещей, но приготовляющие их для тех, кто их создают (орудия производства), без чего никакое ремесло не могло бы выполнить своего назначения, будут вспомогательными; те же ремесла, которые производят сами вещь, будут созидающими... Назовем же всякую работу над веретенами, прялками и другими орудиями, необходимыми при изготовлении одежды, вспомогательной, а созидающей назовем ту, которая имеет в виду самое одежду и ее изготовление... Из числа этих созидающих работ мытье, починку и вообще весь уход за одеждой, а также ту часть ремесла, которая относится к ее украшению, — она ведь очень обширна, — следует охватить все вместе и назвать все это термином „наводить ворс"... Чесальное ремесло, прядение, все, что относится к изготовлению одежды... представляет собою одно ремесло, называемое всеми обработкой шерсти... Обработка эта подразделяется на... чесание шерсти и ее прядение; одно соединяет, другое, в одной своей части, разъединяет; отделение шерстяных волокон и ниток в основе, производимое по одному способу челноком, по другому руками, получило только что указанное название разъединяющего... Теперь возьмем часть соединяющую, которая вместе с тем есть и часть самой работы над шерстью... Одна из частей этой работы будет сучение нитей, другая — их сплетение... Под сучением разумеется работа не только над основой, но и над утком... Вещь, вышедшую из рук чесальщика, имеющую определенную длину и ширину, называют чесаной шерстью... Если такая шерсть ссучена на веретене и превратилась в крепкую пряжу,

она называется основой, а ремесло, занимающееся ее изготовлением, — работою над основой... Нити, которые, будучи слабо ссучены, вплетаются в основу и, побывав в руках валяльщика, приобретают равномерную мягкость, мы называем утком, а работу, занятую его изготовлением, работою над утком... Искусство соединять в обработке шерсти и заключается в том, чтобы получить ткань, переплетя между собою под прямым углом уток и основу. Всякую такую ткань мы назовем шерстяной одеждой, а работу над ее изготовлением — ткацким ремеслом.

Платон, Политик, 281 e — 283 a.

Текстильное производство в Египте

Папирус III в. до н. э., из Филадельфии (№ 145).

Обработка тканей в Риме

№ 245

Кимолский мел употребляется также и при обработке одежд. Ведь, сардский мел, доставляемый из Сардинии, употребляется только для белых одежд; он негоден для одежд разноцветных и хуже всех сортов кимолского мела; гораздо ценнее умбрийский, именуемый „камень"... Умбрийский мел употребляется только для лощения одежд... Порядок обработки таков: сперва одежда моется сардским мелом, затем окуривается серой, вслед за этим чистится кимолским, тем, что натурального цвета. После того как одежда окрашена, она вынимается, темнеет и посыпается серой. Кимолский мел смягчает ценные цвета и некоторым блеском оживляет цвета, потемневшие от серы. Для белых одежд более полезен камень, нежели сера, но камень — враг для цветных одежд.

Плиний, Естественная история, XXXV, 197 — 198.

Мукомольное производство в Греции в раннюю эпоху

Одиссея, VII, 103 — 107; XX, 105 — 112 (№№ 3, 4).

Мукомольное производство в Риме

Плиний, Естественная история, XVIII, 28 (№ 170).
Авл Геллий, Аттические ночи, III, 3, 14 (№ 172).

Водяная мельница

№ 246

Большая часть Италии пользуется простою молотьбою, но также и колесами, вращаемыми при помощи воды, а иногда и жерновом.

Плиний, Естественная история, XVIII, 97.

№ 247

В Кабирах был выстроен дворец Мифридатом и водяная мельница.

Страбон, XII, 556.

№ 248

В реках устраиваются водоподъемные колеса. На внешней стороне их укрепляются лопатки, которые, при их движении вперед, заставляют колеса вращаться напором воды... Так же точно приводятся во вращательное движение и водяные мельницы. У них устройство такое же, за исключением лишь того, что на одном конце вала имеется зубчатое колесо, поставленное перпендикулярно и вращающееся равномерно с лопаточным колесом в одном и том же направлении. В это зубчатое колесо помещается в горизонтальном положении другое зубчатое колесо, меньшего размера.[1] Зубцы колеса, прилаженные к колесу с лопатками, двигаются вперед вследствие того, что они, зацепляясь за зубцы горизонтального колеса, толкают его и заставляют жернова вращаться. Висящий над этим механизмом жернова воронкообразный ящик все время подает жерновам зерно, которое и мелется при вращении механизма.

Витрувий, Об архитектуре, X, 5.

№ 249

Есть у вас, мололыщицы, мельница. Почивайте долго, даже если бы пение петухов предвещало рассвет. Део (Деметра) поручила нимфам трудиться их руками, и они, вспрыгнув на обод колеса, вращают его, а оно, сверкая извилистыми зубцами, крутит плоские тяжелые нисирские жернова. Вновь наслаждаемся мы старинною жизнью, так как без труда умеем питаться плодами Део.

Палатинская антология, IX, 418 (эпиграмма эпохи Августа).

Столярное производство

№ 250

Кончив, она (Калипсо) собирать начала Одиссея в дорогу;
Выбрала прежде топор, по руке ему сделанный, крепкий,
Медный, с обеих сторон изощренный, насаженный плотно,
С ловкой, красиво из твердой оливы сработанной ручкой;
Острую скобель потом принесла и пошла с Одиссеем
Вместе во внутренность острова: множество там находилось
Тополей черных и ольх и высоких, дооблачных сосен,

[1] Имеющийся в рукописях Витрувия пропуск предлагают заполнять так: оно находится в вале, имеющем на верхней оконечности железный двойной ласточкин хвост, вделанный в жернов.

Старых, иссохших на солнечном зное, для плавания легких.
Место ему показав, где была та великая роща,
В грот свой глубокий Калипсо, богиня богинь, возвратилась.
Начал рубить он деревья и скоро окончил работы;
Двадцать он бревен срубил, их очистил и острою медью
Выскоблил гладко, потом уравнял, по шнуру обтесавши.
Тою порою Калипсо к нему с буравом возвратилась.
Начал буравить он брусья и, все пробуравив, сплотил их,
Длинными болтами сшив и большими просунув шипами;
Дно ж на плоту он также широкое сделал, какое
Муж, в корабельном художестве опытный, строит на прочном
Судне, носящем товары купцов по морям беспредельным.
Плотными брусьями крепкие ребра связав, напоследок
В гладкую палубу сбил он дубовые доски,
Мачту поставил, на ней утвердил поперечную рею,
Сделал кормило, дабы управлять поворотами судна,
Плот окружил для защиты от моря плетнем из ракитных
Сучьев, на дно же различного груза для тяжести бросил.
Тою порою Калипсо, богиня богинь, парусины
Крепкой ему принесла. И, устроивши парус, к нему же
Все, чтоб его развивать и свивать, прикрепивши веревки,
Он рычагами могучими сдвинул свой плот на священное море.
День совершился четвертый, когда он окончил работу.

Одиссея, V, 233 — 263 (перев. Жуковского).

№ 251

Мерило прямолинейное с свинцовым грузом, набитый на деревянную ручку молот с двухсторонними круглыми головками, увесистый топор стволорубный, прямо взад и вперед ходящую пилу, вслед за крапленой линией красной тянущий руку рубанок и сверло и красящий шнур при вибрации под легким касанием ватерпаса — все это тебе, совоокая дева (Афина), преподнес в дар Леонтих, когда время отняло у его членов всякий цвет жизненных сил.

Палатинская антология, VI, 103 (эпиграмма Филиппа Фессалоникского).

Кожевенное производство

№ 252

(Описывается бой из-за трупа павшего друга Ахилла Патрокла. Враждующие стороны тянут каждая труп к себе).

Словно когда человек вола огромного кожу
Юношам сильным дает растянуть, напоенную жиром,
Те, захвативши ее и кругом расступившися, тянут
В разные стороны; жир исчезает, в средину впитавшись,
И от многих влекущих кругом расширяется кожа.

Так и сюда и туда Менетида (Патрокла) на узком
пространстве
Те и другие влекли.

Илиада, XVII, 389 — 395 (перевод Гнедича)

№ 253

(Описывается лук стрелка Пандара).

Лук обнажил он лоснистый, рога быстроскачущей серны
Дикой, которую некогда сам он под сердце уметил,
С камня готовую прянуть: ее подстерегши в засаде,
В грудь он стрелой угодил и хребтом опрокинул на камень.
Роги ее от главы на шестнадцать ладоней вздымались.
Их, обработав искусно, сплотил рогодел знаменитый,
Вылощил ярко весь лук и покрыл его златом поверхность.

Илиада, IV, 105 — 111 (перевод Гнедича)

Ваяние

№ 254

Искусство ваяния достигло в отношении мастерства и смелости замысла пределов, превышающих степень человеческого доверия. В доказательство мастерства приведу один пример — точное воспроизведение... (в святилище Юноны на Капитолии) собаки, сделанной из бронзы. Она лижет свою рану... и сходство ее (с живой собакой) так велико, что ее нельзя отличить от последней... Примеры смелости замысла бесчисленны. Мы видим, как выдумали сооружать целые горы в виде статуй, называемых колоссами и равных башням. Таков на Капитолии Аполлон... высотою в 30 локтей... Таков Юпитер в Таренте... в 40 локтей. В нем удивительно то, что, как говорят, рукой его можно привести в движение, а никакая буря его потрясти не может. Таков расчет его равновесия. Говорят, это предвидел и сам художник (Лисипп), поставив на небольшом расстоянии колонну с той стороны, откуда по преимуществу дул ветер, так что мог его сломать... Но наибольшее удивление вызывала колоссальная статуя Гелиоса на Родосе, сооруженная Харетом, учеником вышеупомянутого Лисиппа. Ее высота — 70 локтей.. Немногие могут обхватить ее большой палец; пальцы на ней превышают размеры большинства статуй; отломанные члены ее (статуя была разрушена землетрясением) зияют обширными пещерами; внутри видны камни огромных размеров, которыми Харет, при установке, стремился создать устойчивость.

Плиний, Естественная история, XXXIV, 38 — 41 (перевод Варнеке).

III. Строительное дело, водоснабжение, мелиорация, механизмы

Строительные материалы

Полибий, V, 88. 89 (№ 482).

Организация строительных работ в Афинах в V в. до н. э.

Плутарх, Перикл, 12. (№ 95).

Строительная техника в Греции в IV в. до н. э.

Надпись 333—322 г. до н. э. из Оропа (№ 591).

Техника проведения водосточного канала в Греции (IV в. до н. э.)

Надпись 338—332 г. до н. э. из Оропа (№ 339).

Прорытие каналов в Риме

№ 255

(В 15 г. н. э.) Аррунтием и Атеем поднят был в сенате вопрос о том, следует ли для уменьшения разливов Тибра отвести реки и озера, которыми он питается. По этому случаю были выслушаны депутации муниципий и колоний: флорентинцы просили не отводить Кланиса, если он будет выведен из своего русла, в реку Арно, чтобы не причинить через то разорения; жители Интерамны, в согласии с ними, доказывали, что погибнут плодоноснейшие поля Италии, если вода реки Нары будет — таков был проект — разведена по ручьям и затопит поля. Не молчали и реатинцы, которые отказывались заградить Велинское озеро плотиной в том месте, где оно изливается в Нар, так как оно разлилось бы по окрестностям; они говорили, что природа, которая дала рекам свои устья, свое течение и как свое начало, так и конец, как нельзя лучше позаботилась о людских потребностях; что следует также принимать во внимание и религиозные установления союзников, посвятивших рекам своей родины рощи и жертвенники; что даже сам Тибр вовсе не желает лишиться примыкающих к нему рек и течь с меньшей славой. Просьбы ли колоний, трудность ли работ или суеверие тут оказало действие, но согласились с мнением Гнея Пизона, который высказал, что не нужно делать никаких перемен.

Тацит, Анналы, I, 79 (перевод Модестова).

№ 256

(В 52 г. н. э.) была прорыта гора между Фуцинским озером и рекою Лирисом... Небрежность работы была очевидна, так как канал не был достаточно углублен сравнительно с дном

озера или серединой его. Поэтому, по прошествии некоторого времени, были вырыты глубокие подземные каналы.

Тацит, Анналы, XII, 56—57 (перевод Модестова).

№ 257

...(В 64 г. н. э.) архитекторы Север и Цслер обещали Нерону вырыть судоходный канал от Авернского озера до устья Тибра по сухому берегу или поперек гор. Но дело в том, что для наполнения канала водой по пути не встречается ничего влажного, кроме Помптинских болот, остальное же представляет собою места утесистые и сухие, и если бы их и можно было прорыть, то это был бы труд невыносимый, да и не было достаточно повода к нему. Однако Нерон... все-таки усиливался прокопать ближайшие к Авернскому озеру горы; и до сих пор остаются следы напрасной попытки.

Тацит, Анналы, XV, 42 (перевод Модестова).

Устройство пристаней

№ 258

Вопрос об устройстве удобных и хорошо расположенных пристаней настолько важен, что на нем нельзя не остановиться. Следует разъяснить, каким образом обеспечивается в них безопасность кораблей от бурь. Могут быть пристани, самой природой данные, благодаря одному уже их местоположению, когда есть вдающиеся в море выступы или мысы, образующие своими загибами или извивами внутрь естественные защищенные бухты. Тогда остается только устроить кругом галереи в виде ли корабельных верфей, или идущих из галерей передаточных товарных складов. А с обеих сторон пристани следует соорудить по башне, чтобы от той и другой можно было протягивать при помощи известных механизмов замыкающие порт цепи. Но если у нас не будет такого места, самой природой приспособленного к укрытию кораблей от бурь, тогда надо поступать следующим образом, разумеется, при условии, если препятствовать не будет наличие в тех местах реки. Так вот, если у нас будет хотя бы с одной только стороны подходящее место для стоянки кораблей, тогда с другой, путем сооружения выступающих в море мола или плотин, надо будет образовать смыкание сторон, как полагается у гаваней. Земляные сооружения, которые должны быть воздвигнуты в воде, создаются в таком порядке. Прежде всего надо навозить (поццоланского) песку из района побережья, тянущегося от Кум до мыса Минервы, и растворить этот песок с известью в пропорции 2 : 1. Затем в том месте, где предполагается построить мол, всадить в море

и утвердить столбы или сваи с пазами и их связать один с другим крепкими связями; потом запустить между ними в пазы доски, сравняв прежде дно и вычистив все то, что может причинить помеху. Вслед за тем связанную цементом (по выше данному рецепту) заградительную массу навалить в количестве, потребном для заполнения всего пространства, назначенного под плотину... В случае, если морской прибой служит препятствием к такого рода сооружению, надо в самой земле на берегу утвердить каменный вал и поднять его со стороны материка до уровня с ним, а со стороны моря образовать скат... В тех местах, где нельзя достать (поццоланского) песку, надо действовать следующим образом: набить сперва двойной ряд свай, прилаженных как указано выше, и утвердить их крепко связями на том месте, которое будет определено; промежутки заполнить вязкою глиною в мешках из болотных трав и плотно утрамбовать их... Наряду с соблюдением всех этих необходимых указаний при сооружении пристаней, надо еще наблюдать за тем, чтобы верфи располагались с ориентировкой преимущественно на север, ибо ориентировка на юг под действием сильного нагревания приводит к зарождению, размножению и внедрению гнид, червей, червоточины и других вредителей дерева. Равным образом надо стараться доводить до минимума деревянное покрытие строений пристани ввиду пожарной опасности. Что касается размеров пристаней, то никаких точных норм не должно быть строго устанавливаемо. Вообще же следует строить с расчетом на максимальный размер кораблей, чтобы в том случае, если придется стационировать более крупным судам, они могли свободно поместиться в гавани.

Витрувий, Об архитектуре, V, 12.

Определение машины

№ 259

Машина есть деревянное, во всех своих частях связанное приспособление, имеющее огромные преимущества для передвижения. Действие машины зависит от искусства, основанного на вращательном движении.

Витрувий, Об архитектуре, X, 1, 1.

Водоподъемные механизмы

№ 260

Теперь я хочу сказать об устройстве различного рода водоподъемных механизмов. Начну с тимпана. Этот механизм поднимает воду хотя не высоко, но быстро и легко и в большом

количестве и с наибольшей легкостью. Должно сделать круглую ось (оттачивающим инструментом) и с обеих сторон оковать железом, потом продеть ее в тимпан, сделанный из досок, между собою сплоченных, и все это уставить на брусьях, у которых верхи обделаны железом для поддержания концов оси. В полости тимпана должно вставить поперек его 8 досок, от окружности до самой оси. Эти доски разделят тимпан на равные пространства; передние наружные части колеса прикроются другими досками, на которых должно прорубить отверстия величиною в полфута, чтобы пропускать воду во внутренность тимпана; сверх того еще надлежит продолбить каналы или жолобы у каждого пространства вдоль по одному концу оси. Все эти части должно засмолить так, как смолят корабли. Потом остается только привести в движение механизм путем вращения при помощи людского упора (ногами), и тогда он начнет черпать воду отверстиями, сделанными на краях тимпана, проводя ее каналами, выдолбленными вдоль по оси, в деревянное корыто; оттуда вода течет в большом количестве по трубе, приделанной к корыту, и проводится в сады, которые хотят поливать, или в соле-варни, где вываривают соль.

Витрувий, Об архитектуре, X, 4, 1—2.

Водоотливные снаряды в рудниках Испании

№ 261

Иногда (при работе в рудниках), в зависимости от глубины их, натыкаются на реки, текущие под землей; их напор парализуют тем, что пересекают течение рек, отводя их в боковые подземные ходы... Вычерпываются водные потоки так называемыми „египетскими улитками", которые изобрел Архимед Сиракузянин, когда он прибыл в Египет. Благодаря тому, что эти „улитки" беспрерывно передают воду до входа в рудник, последние высушиваются и становятся пригодными для производства работы. Механизм этот устроен со столь необычным искусством, что, при самой обыкновенной работе, против всякого ожидания, увлекается наверх огромное количество воды, и весь речной поток быстро изливается из глубины на поверхность.

Диодор, V, 37, 3. 4.

Механизмы для подъема тяжестей

№ 262

Скажем прежде всего о механизмах, употребление которых вызывается необходимостью при постройке храмов и других общественных зданий. Поступают так. Берутся и ставятся два

бруса соразмерно с теми тяжестями, какие хотят поднять. Брусья эти соединяются вверху болтами, а внизу расставляются врозь. К верху брусьев, который прикреплен и удерживается с двух сторон канатами, привязывают составной блок... о двух подъемниках, вертящихся на своих осях. Канат, за который надлежит тянуть, продевается через верхний подъемник верхнего блока в другой, вставленный в нижнем составном блоке, откуда его следует провести в нижний подъемник верхнего блока, а оттуда, опустив вниз конец его, привязать к ушку или кольцу, сделанному на нижнем блоке. Другой конец каната опускается вниз к тому месту, где вкопаны наискось, поодаль один от другого, четыреугольные толстые колья. К ним прикрепляются гнезда в том месте, куда входят оба конца ворота так, что они свободно могут в них держаться. У ворота делаются с обеих сторон по две дыры, куда вставляются рычаги. К нижней части блока привязывают железные клещи, концы которых входят плотно в эти дыры, специально для того выдолбленные в камне. И когда конец каната привязан к вороту и ворот приводится в движение рычагами, канат натягивается в силу вращательного движения, навиваясь на ворот, и поднимает вверх тяжести, направляя их на предназначенное для них определенное место на стройке. Описанная система подъемного механизма, осуществляемая при помощи трех (двух верхних и одного нижнего) блоков, носит название триспаста.

Витрувий, Об архитектуре, X, 2, 1—3.

„Таксометр"

№ 263

Колеса экипажа должны иметь в диаметре 4 фута. Сделав заметку на колесе, можно будет твердо установить, что колесо, прокатившись некоторое пространство по ровному пути, снова достигает сделанной на колесе заметки. Это пространство будет равно $12^1/_2$ футов. Затем к ступице колеса следует прочно приделать зубчатое колесо с одним небольшим зубцом на подобие гвоздя. К экипажу необходимо также прочно приделать ящик с верхним зубчатым колесом, связанным с нижним, верхнее колесо следует разделить на 400 зубцов, с которыми зубец нижнего колеса должен схватываться. Кроме того у верхнего колеса нужно еще сделать один зубец в стороне, побольше, так чтобы он выделялся среди прочих (из 400). Сверх описанного остается только сделать третье колесо, которое должно лежать горизонтально. У него делают столько же зубцов, как и у второго, но он приделывается в стороне последнего. Третье колесо к тому же заключено еще в особую

коробку. В окружности третьего колеса делают столько отверстий, сколько миль приблизительно предполагается проехать на экипаже в течение дня. В каждое отверстие кладут по круглому камешку. Этот камешек падает при каждом движении зубца третьего колеса и катится через особый проход в коробке в медный сосуд, приделанный на дне коробки. Итак, колесо экипажа увлекает с собою первое зубчатое колесо, которое, при полном обороте, своим небольшим зубцом передвигает второе колесо на один зубец, так что четыреста оборотов первого колеса дают полный оборот второго. А приделанный в стороне большой зубец второго колеса при полном обороте последнего передвигает третье колесо на один зубец. Таким образом посредством четырехсот оборотов нижнего колеса и одного оборота второго колеса будет измерено расстояние в 5000 футов, что составит 1000 шагов. По звуку же, производимому падением камешка (из отверстий третьего колеса), можно таким образом узнавать о каждой проеханной экипажем миле. Так по числу камешков узнается, сколько миль удалось проехать в день. То же самое приспособление, с небольшими лишь изменениями, можно использовать и при езде на воде.

Витрувий, Об архитектуре, X, 9, 1 — 4

Театр автоматов Герона Александрийского

№ 263а

I. Представления автоматических театров пользовались встарину большой любовью, во-первых, потому, что в устройстве их проявлялось много механического искусства, а затем и потому, что и самое представление бывало поразительно. Ибо как раз при устройстве автоматов для различных деталей его приходится применять все отделы механики. Устройство автоматов бывает таково. Делают храм или алтари умеренного размера, и они сами движутся и в определенных местах останавливаются; затем каждая из находящихся в них фигур движется сама собою сообразно плану представления или содержанию легенды, и в конце концов храм и алтарь возвращаются назад на первоначальное место. Устроенные таким образом автоматы называются подвижными.

Но есть и другой род автоматов — так называемые неподвижные. В них происходит следующее. На низкой колонне стоит храм с дверьми, которые могут открываться, и тогда на сцене видны фигуры сообразно содержанию пьесы. Сначала двери закрыты; затем они сами собою растворяются, и видны фигуры. Когда после короткого времени двери снова открываются, видна новая группировка фигур, и это повторяется

3 или 4 раза. Каждая из находящихся на сцене фигур может быть приведена в движение сообразно ходу пьесы; например, одни могут пилить, другие строгать, третьи колотить молотком или топором, причем при каждом ударе слышится соответствующий действительности звук. Но на сцене могут происходить и другие движения, например, зажигаться огонь, появляться бывшие дотоле невидимыми фигуры, и опять исчезать. Короче, можно производить любые движения, не подходя к фигурам. Действия и механизмы неподвижных автоматов надежнее, менее подвержены расстройству, и здесь возможно большее разнообразие всякого рода представлений, нежели при подвижных. Сперва мы опишем подвижные автоматы, а затем и неподвижные.

II. Прежде всего грунт, по которому будет двигаться автомат, должен быть твердым, горизонтальным, плоским, чтобы от давления его колеса не вдавливались в землю и не задерживались на неровных местах и не были бы принуждены скатываться с горы назад. Если такого грунта нет, то следует положить на землю доски, а к ним приколотить планки, чтобы образовать рельсы, так что колеса будут катиться между рельсами. Подвижные автоматы делаются из легкого сухого дерева. Если же сюда отчасти входят и другие материалы, то нужно стараться делать все как можно легче, чтобы движение автомата не затруднялось. Далее, все, что совершает вращательные движения или повороты, должно быть по возможности вполне круглым, а оси, которые поворачивают фигуры, двери и прочее, должны быть ровными и гладкими и вращаться в полированных железных или медных втулках, будучи в местах вращения сами из железа или меди (вставные металлические шипы в дерево. *А. С.*). Следует пускать туда масло, чтобы все двигалось легко и не заедало. Без этого решение поставленной нами задачи нигде не будет соответствовать нашим ожиданиям. Далее шнуры, которые мы употребляем для производства всех движений, не должны ни удлиняться, ни сокращаться, но должны все время сохранять свою первоначальную длину. Для этого их надо повесить на гвозди, сильно натянуть и оставить так на короткое время, затем вытянуть еще больше, повторивши это много раз, натереть воском или смолою. Но еще лучше повесить на шнуры грузы и дать висеть долгое время. Если шнуры обработать так заранее, то затем они уже совершенно не вытягиваются в работе, или вытягиваются самую малость. Но не следует употреблять струн (сухих жил), так как они, в зависимости от состояния воздуха, удлиняются и сокращаются, если только не будет необходимо применять натяжные деревянные бруски, подобные употребляемым в к[illegible] тах.

Все такие подвижные автоматы приводятся в движение при помощи шнура или, собственно, свинцового груза. Движущая и движимая вещи имеют общий шнур (между собою), один конец которого привязан к движущему телу, а другой конец при помощи глазка укреплен на движимой вещи. Движимой вещью служит ось, вокруг которой обвит шнур. На оси накрепко посажены колеса. Когда шнур сваливается с оси и она вращается, то вращаются также и колеса, стоящие на земле. Колеса в подвижном автомате окружены ящиком. Натяжение шнура, или, точнее, вес груза, должно быть сообразовано со всем устройством, так чтобы сопротивление ящика не пересиливало груза, и чтобы натяжение шнура не пересиливало ящика (т. е. надо, чтобы движущая сила была равна или чуть больше сопротивления, чтобы получить равномерное движение. *А. С.*). Кроме движения с места на место все остальные движения производятся тоже тем, что все шнуры и привязаны к грузу и прицеплены к подвижным частям театра посредством петель.

Груз помещается в грузовом ящике (трубе) и может в нем плотно, но легко опускаться вниз. В эту трубу, под груз, в подвижных автоматах насыпается просо или горчичное зерно, так как то и другое легко и скользко; при неподвижных автоматах насыпается сухой песок.

Когда эти сыпучие тела высыпаются через отверстие в дне трубы, груз опускается постепенно (равномерно) и, натягивая каждый отдельный шнур, производит нужные движения. Движение вызывается натяжением шнура, а остановка движения — отцеплением шнура благодаря соскакиванию глазка со шпенька на подвижной вещи. Тащимые грузом шнуры движутся с одинаковыми скоростями, но производят не одинаково быстрые движения, так как навиты у подвижных вещей не на одинаковые части — одни обвиты вокруг толстых осей, а другие вокруг тонких. Шнуры тех вещей, которые должны двигаться неодновременно, не должны быть натягиваемы в одно и то же время, а шнуры вещей, долженствующих прийти в движение позже, должны иметь слабые (ненатянутые) части (петли); эти ненатянутые части должны быть внутри ящика прилеплены воском к надлежащим местам, для того чтобы груз, натягивая петлю, вызывал постепенно натягивание шнура. Следует также наблюдать за тем, чтобы каждый шнур посредством глазка был надет на надлежащую вещь и не был навит наоборот. Ибо, если перепутать хоть один шнур или навить обратно, то все остановится. Далее, следует избегать повторять представления предшественников, а надо, чтобы аппарат давал что-нибудь новое, ибо, как сказано выше, при помощи тех же методов можно давать опять иные представления. Чем привлекательнее сценарий,

который придумаете, тем больше успех. То представление, которое мы опишем, устраивается следующим образом.

III. Надо устроить цоколь около 460 мм длины, около 310 мм ширины и около 230 мм вышины с желобками вверху и внизу. По четырем углам цоколя стоят 4 небольших пилястра, около 620 мм вышиною и 155 мм шириною. Над их капителями идет кругом архитрав около 771 мм вышиною. На него положены дощечки, прикрывающие верхнюю поверхность, кругом идет желобок. На этой покрышке стоит посредине маленький круглый крытый крышею храм из 6 колонок, открытый со всех сторон. Он покрыт коническим куполом, на вершине которого стоит Ника (Победа) с распростертыми крыльями и в правой руке держит венок. Среди храма стоит фигура с фирсом в левой руке и с кубком в правой. У ног его сидит небольшая пантера. Перед ним и за ним стоит на покрышке алтарь с сухими, легко загорающимися стружками. У каждой колонны снаружи стоит вакханка в позе, какую ей угодно будет дать.

IV. Когда автомат с такими приспособлениями поставлен на какое-нибудь место, то вскоре после того, как мы отошли от него, он начинает ехать к определенному пункту. Когда он там останавливается, загорается огонь на алтаре перед Вакхом, из его фирса брызжет молоко или вода, из ковша изливается вино на пантеру, вокруг всей нижней части, между четырьмя пилястрами, появляются гирлянды, вакханки двигаются в танце вокруг храма, слышится дробь барабана и удары литавр. Когда шум окончится, Вакх поворачивается назад, и вместе с ним поворачивается стоящая на куполе Ника. Еще раз брызжет вода из фирса и льется из кубка, вакханки опять танцуют под звуки барабана и литавр. Когда они остановятся, автомат едет назад на первоначальное место, и этим кончается представление. Указанные здесь небольшие размеры театра вызваны необходимостью, ибо если взять большие размеры, то у публики явится подозрение, что внутри сидит человек и двигает все, что надо. Поэтому и при подвижных и неподвижных автоматах следует избегать больших размеров, чтобы не возбудить подозрения.

Описавши в общих чертах устройство, рассмотрим по порядку конструкцию отдельных частей.

V. Наши предшественники описали нам лишь способ движения взад и вперед по прямой линии, и притом очень ненадежный на практике. Мы же покажем, что движение взад и вперед по прямой линии может выполняться легко и надежно, и укажем далее, как можно дать ящику возможность двигаться по кругу и по другой фигуре и даже по прямоугольнику.

Сперва опишем, как получается движение по прямой линии.

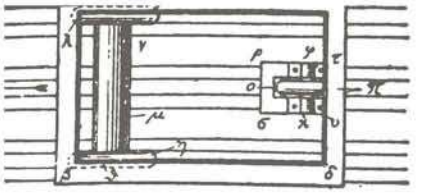

Рис. 1.

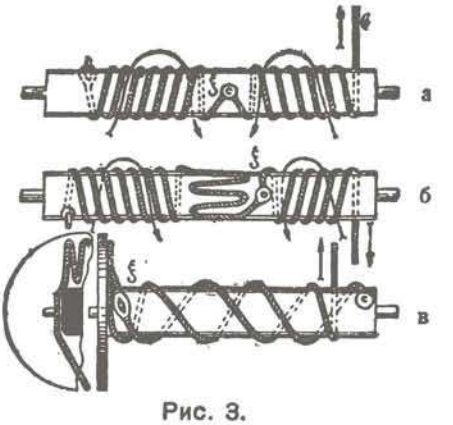

Рис. 3.

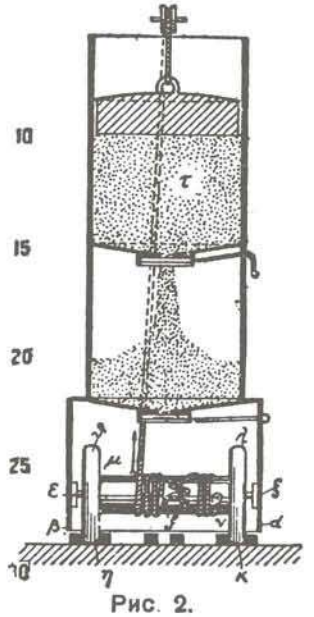

Рис. 2.

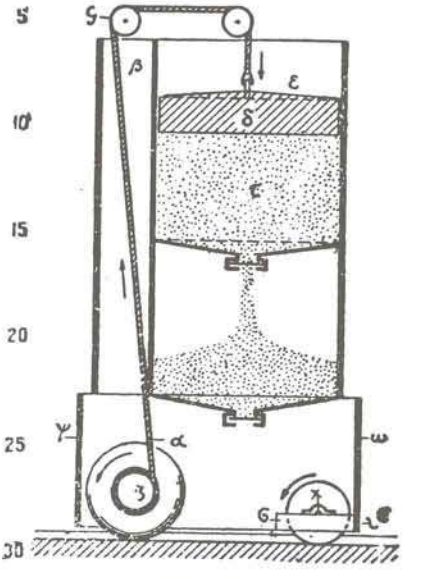

Рис. 4.

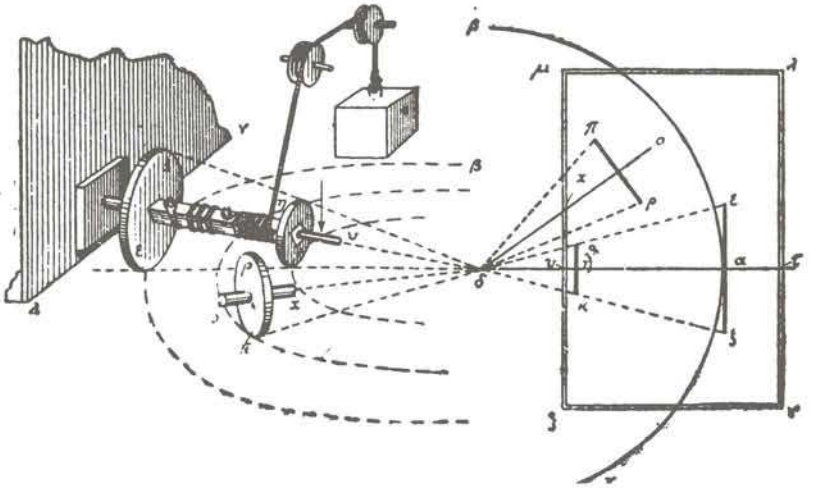

Пусть αβγδ будет ящик (рис. 1); поперек него сделаем ось εζ [рис. 2], которая своими цапфами вращается во втулочках, укрепленных в стенах ящика. На оси накрепко сидят два одинаковых колеса ηϑ и κλ, которых окружность закруглена, образована выпуклость. На средней части оси находится валик или барабан μν, тоже посаженный на ось накрепко. Вокруг его обмотан шнур. На середине стороны γδ находится другое колесико οπ [рис. 1], которое вращается в ящичке ρστυ на небольшой оси φχ. В барабан вделан шпенек ξ, на который надет глазок шнура. Оси колес расположены так, что ящик стоит горизонтально. Когда глазок шнура надет на шпенек ξ, шнур навивают на барабан. После того, как четыреугольная труба [рис. 2] поставлена вертикально на колесный ящик, один конец шнура при посредстве блока ведут к верхней части трубы и привязывают его к свинцовому грузу, находящемуся внутри трубы. Когда отпустим груз в трубе, то он опускается и тянет шнур, который, сматываясь с барабана, вращает колеса ηϑ и κλ, а эти последние, катясь по земле или доскам, двигают ящик до тех пор, пока глазок не соскочит со шпенька, или пока груз не упрется в препятствие.

VI. Так совершается движение вперед; движение назад совершается следующим образом.

После того как шнур на известной части длины обвит вокруг барабана (для движения назад), надевают его на шпенек ξ [рис. 3а] и затем навивают на барабан в обратном направлении. Затем так же, как и раньше, ведут шнурок к грузу и привязывают его за колечко [рис. 4]. Опускаясь, груз сматывает эту последнюю обмотку, и ящик едет вперед; затем глазок соскакивает со шпенька ξ, и колеса начинают вращаться в обратном направлении [рис. 3а], отчего ящик катится назад. Если же ящик, прокатившись вперед, должен в течение известного времени стоять на месте, то, навивши часть шнура для движения назад и надевши глазок на шпенек, не сразу начинают навивать его в обратную сторону, чтобы он катился вперед [рис. 3б, 3в], а оставляют свободную часть шнура, приклеивают ее к барабану и затем навивают в обратном направлении (чтобы катился ящик вперед), после чего уже ведут к грузу. Этим задача решена. Если ящик должен несколько раз катиться взад и вперед, то мы несколько раз меняем направление навивки на барабане, делаем длину свободных частей по желанию и даем таким образом желательную продолжительность периодам остановки, танцам и пр.

В боковом виде ящик и труба с грузом показаны на рис. 4. Ящик здесь обозначен буквам ψω, барабан σ, труба с грузом — τ, шнур αβ, блок ο, груз δ, колечко на нем ε.

VII. Катание автомата по кругу производится следующим образом [рис. 5].

Пусть αβγ будет круг, по которому должен двигаться ящик (подразумеваются его наружные колеса), и центр его будет δ. Проведем радиус δα и в точке α перпендикуляр к нему εαζ. Пусть εζ будет диаметр одного из трех колес, величину которого можно взять по желанию. Пусть α его середина: соединим δε и ζδ. Пусть длина оси колеса будет αη и линия θηκ параллельна εζ. Пусть ящик будет μλνξ и сторона его νξ, параллельная αδ. Проведем теперь другую прямую δο и перпендикулярно к ней — πρ, середина которой лежит на δο. Колеса должны находиться на диаметрах εζ и θκ, а πρ и τυ и οχ будут их оси. Пусть колеса установлены так, что покоящийся на них ящик находится в равновесии. Шипы осей будут в точках τ, υ, ο, χ. Между α и η на оси должен быть тогда закреплен валик, на который намотан шнур. Далее же надо поступать так, как описано выше. При таком устройстве ящик поедет по кругу.

VIII. Действительно, когда конус катится по плоскости, то его основание описывает круг, радиус которого равен длине образующей конуса, вершина же его остается неподвижной в центре круга.

Колеса εζ, θκ и πρ находятся на двух конусах, которых основания суть круги εζ и πρ и которых общая вершина есть δ. Что равнобокие конусы, когда они катятся, описывают круги и что вершина их остается неподвижной, известно. В самом деле, если конус положен на плоскость и прикасается к ней по своей образующей, то он находится в равновесии, так как плоскостью, проведенною через эту образующую и перпендикулярною к горизонтальной плоскости, на которой он лежит, конус делится на две равные половины. Но когда, подчиняясь действию другой силы, он будет катиться, то каждый из лежащих на его поверхности по ту же сторону полукругов вследствие той же движущей силы будет перевешивать другой полукруг, принадлежащий к тому же кругу, и поэтому конус придет в движение. Если представить себе полукруг придвинутым в самую вершину, то в ней не будет уже ни полукруга, ни одной фигуры с конечными размерами (с пространственным протяжением). Поэтому движущая сила не в состоянии сдвинуть вершину при вращательном движении, так как она не имеет ничего, при помощи чего она могла бы получить здесь перевес над точкой, лежащей по другую сторону (вертикальной плоскости), хотя вершина может поддаться направленному вперед толчку.

IX. Катание ящика по прямоугольнику производится следующим образом [рис. 6].

Пусть αβγδ будет колесный ящик, где находится ось εζ с колесами ηθ, κλ и третье колесо μν, при помощи которых производится движение взад и вперед, как описано выше.

Пусть, далее, с другою осью ξο скреплены колеса πρ и στ и имеется еще колесико υφ. Ось ξο должна лежать выше оси εζ на достаточную величину. Колеса πρ и στ должны иметь возможность подниматься и опускаться вместе с осью ξο, как мы это опишем далее; то же надо делать и с колесиком υφ. Если мы опустим колеса πρ, στ и υφ так, что они станут на землю, то колеса ηϑ, κλ и μν подымутся над землею [подразумевается: если колеса πρ, στ и υφ будут выдвинуты из ящика больше, чем первые три], и ящик поедет на новых колесах. Когда же мы снова подымем ось ξο (и υφ), так что колеса ηϑ, κλ и μν вновь станут на землю, то ящик поедет опять на них по новой стороне прямоугольника к предыдущей. Повторяя это несколько раз, можно заставить ящик ездить по сторонам прямоугольника и стоять любое время.

Для того, чтобы груз не опускался в своем ящике слишком сильно и не катил ящика слишком быстро, в трубу под груз насыпают мелкое, легко скользящее тело, например просо или горчичное семя, и на него уже кладется груз. В дне трубки или ящика с грузом делается небольшое отверстие, закрываемое маленькой заслонкой. К ней привязан шнурок, конец которого через дырочку выходит наружу и виден нам (но не зрителям). Отходя от автомата перед началом представления, мы незаметно тянем за шнурок и открываем заслонку. Но для того, чтобы автомат не тотчас же пришел в движение, шнур, катящий колеса, должен иметь небольшую свободную петлю, чтобы лишь тогда, когда несколько проса высыпается, он натянулся и покатил ящик.

X. Теперь объясним, каким образом колеса попеременно поднимаются и опускаются.

Пусть три наши колеса будут αβ, γδ и εζ [рис. 7], колеса αβ и γδ сидят на оси ηϑ. До сих пор мы говорили, что цапфы при η и ϑ лежат в подшипниках, прикрепленных к стенкам ящика. Теперь мы скажем, что эти подшипники сделаны в особых планках (ползушках [рис. 8]), которые при помощи выреза в виде трапеции, имеющегося в стенке ящика, могут в нем двигаться вверх и вниз. В такой же ползушке находятся и подшипники оси малого колесика εζ [рис. 9]. Колесико εζ входит в вырез λχμν [рис. 8] ползушки. К верхней части ползушки привернут носик π [рис. 9], а к стенке ящика два отростка ρσ и τυ. В их отверстиях вращается винт φχ, в винтовую канавку которого входит носик π. Когда винт φχ вращается, то носик π поднимает и опускает ползушку η. Для того, чтобы это происходило автоматически, на цилиндрическую часть выше винта навивают шнур, местами туго, местами оставляя свободные петли, соответственно путям, которые должен проходить ящик. Такое же приспособление устраивается и для подъема и опускания двух других ползушек, в которых ле-

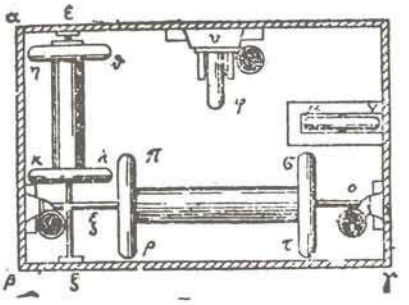

Рис. 6.

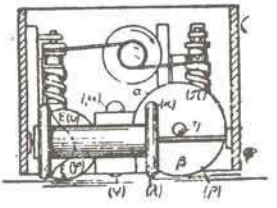

Рис. 7.



Рис. 8.

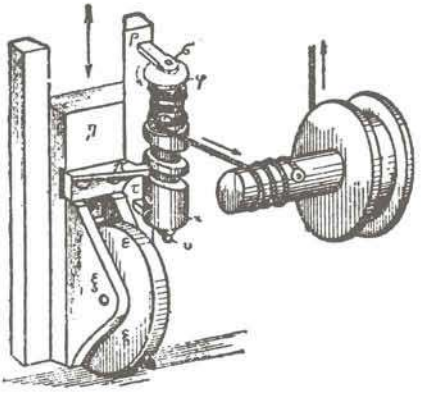

Рис. 9.

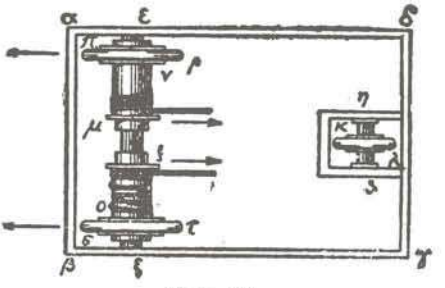

Рис. 10.

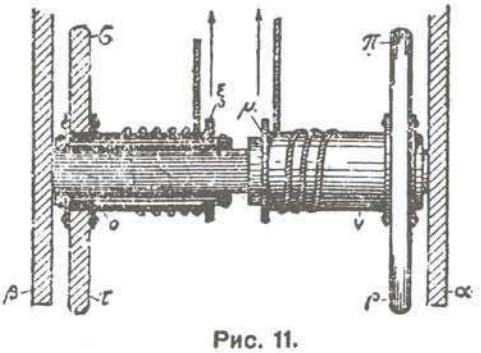

Рис. 11.

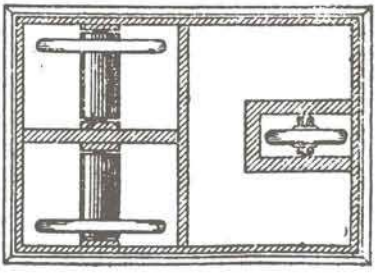

Рис. 12.

жат цапфы оси больших колес. Все три винта должны иметь одинаковый диаметр, совершенно одинаковые навивки шнуров и одинаковые свободные петли, чтобы все три колеса одновременно поднимались и опускались.

XI. Можно заставить ящик делать повороты и другим способом и заставить двигаться не только по прямоугольникам, но и по всякой другой фигуре, составленной из прямых линий, можно дать и змеевидное движение, и гораздо легче, чем по вышеописанному способу.

Пусть αβγδ [рис. 10, 11] будет колесный ящик, в котором мы кладем две оси, εζ и ηϑ. Ось ηϑ свободно вращается своими цапфами в опорах, неся на себе закрепленным колесико κλ, ось же εζ, напротив, закреплена в стенках ящика и обточена в виде цилиндра одинакового диаметра. На нее надеты две втулки μν и ξο, которые легко, но без хлябания вращаются вокруг оси εζ и обточены внутри и снаружи. С втулочками скреплены два колеса одинакового диаметра πρ и στ. Если на каждую из втулок навить шнур и провести его к грузу в трубке, то в результате получится, что при опускании груза шнуры будут сматываться, вместе со втулками будут вращаться и колеса, и ящик поедет по прямой линии, причем будет вращаться и колесико κλ. Но если одно из колес ηρ и στ останется неподвижным вследствие того, что его шнур имеет свободную часть или петлю, то это колесо будет стоять неподвижно, а другое колесо будет вращаться, и ящик будет итти по кривой линии, заставляя колесико κλ вращаться; когда же петля кончится, и шнур опять натянется, ящик поедет по касательной к последнему элементу кривой. Длина петли должна быть достаточно велика для того, чтобы ящик повернулся настолько, чтобы после этого ехать прямо по назначенному направлению. Делая несколько навивок и петель, можно разрешить задачу передвижения по различным линиям. Длины туго натянутых частей шнура и петель следует найти опытом, начиная навивку с того места, где ящик должен окончить поворот. Двигая его руками в направлении обратном тому, куда он должен ехать, мы навьем шнуры и сделаем свободными петли. Когда же ящик после этого поедет (во время представления), то он непременно перестанет ехать по прямой там, где мы начали навивать шнуры.

Так как втулки, надетые с колесами на неподвижные оси, вращать довольно трудно, потому что на них передается весь вес автомата, то лучше заставлять все, что совершает круговые движения, вращаться (тонкими) цапфами в подшипниках. Для этого можно упо реблять следующее устройство. Ящик должен иметь в передней части вертикальную перегородку [рис. 12, 13]. По обе стороны ее сделаны подшипники, в ко-

торых лежат цапфы осей и на каждой оси сидит колесо, так что обе оси и оба колеса независимы. Если теперь, как при втулках, навьем шнуры и оставим свободными петли, то получим в результате то же движение по желаемым направлениям и повороты, но сопротивление будет меньше, нежели при втулках.

XII. Теперь перейдем к другим движениям и прежде всего объясним зажигание огня в алтаре. Оно производится следующим образом. Пусть αβγδ будет бронзовый или железный алтарь [рис. 14а] с дырочкой в середине верхней доски. Под нею имеется металлическая задвижка ξη [рис. 14б], которая ходит в прорезе, как крышка ящика, и закрывает дыру; от нее идет цепочка, огибающая небольшую ось внутри алтаря и прикрепленная к ней. От этой же оси идет шнур к грузу, и когда он натянется, то поворачивает ось и отодвигает задвижку. Под дырою ε надо поставить горящую лампочку μν, а на алтаре надо положить легко воспламеняющийси материал; лучше всего загораются деревянные стружки. Когда автомат, прокатившись вперед, остановится, шнур натягивается, отодвигает задвижку, и огонь пробивается вверх, зажигает и стружки на алтаре. То же происходит потом и на другом алтаре позже, ибо у его шнура свободная петля больше.

XIII. После этого из фирса должно брызгать молоко, а из кубка течь вино. Это делается так. Под ногами Вакха [рис. 15] помещается полый цилиндр, в стенках которого просверлены рядом две дыры; от них идут вверх две маленьких трубочки, одна переходит в фирс, а другая внутри Вакха идет к ковшу.

Вакх стоит на площадке αβ, с которой соединен названный цилиндр γδ; ε и ζ суть дыры в нем, ζη и εϑ трубки, идущие в фирс и в ковши: κλμ есть крыша храма, под которой стоит сосуд νξ, разделенный перегородкою ο пополам. Из верхней половины νο трубка πρστ ведет к цилиндрической оболочке υφ, в которой плотно вращается цилиндр γδ; эта оболочка υφ скреплена с доской или крышкой, на которой стоит храм; отверстие τ лежит против ε. Из второй половины верхнего сосуда ξο другая трубка χψως ведет тоже к оболочке υφ, и отверстие ς лежит против ζ. Если в отделение ον налить вина, а в ξο — молока, то вино потечет в ковш, а молоко в фирс, если дыры ε, ζ совпадают с дырами τ, ς. Чтобы жидкости брызгали не сразу, устроен кран qτ, который не пускает жидкости, если внутренний его конус α повернут поперек. Вокруг него обвит шнур, надетый глазком на шпенек и имеющий свободную петлю, который идет к движущему грузу и, натянутый в нужный момент, открывает кран и пускает жидкости течь. Когда же Вакх повернется на пол-оборота и на втором алтаре загорится огонь, молоко и вино снова должны

литься. Для этого диаметрально противоположно дырам τ, ς просверлены две другие дыры /β, /γ, и от /β трубка /βδ ведет к ρσ, а от /γ трубка /γ /ε ведет к ψω. Когда после поворота Вакха дыры ε, ζ придутся против дыр /β, /γ, то кран q/τ снова открывает проход и опять текут молоко и вино. Трубочки ρσ, ψω следует провести внутри пустотелой колонки, чтобы их не было видно. Вакх вместе со стоящею на крыше Никою поворачивается следующим образом. Через крышу пропускают скрепленную с Никóю ось ς, ζ, легко вращающуюся на пяте ζ, и обвитый вокруг нее шнур ведет через блок к основанию храма и через блок η к блоку внизу цилиндра.

Когда этот последний повернется, то вследствие свивания шнура с оси /σ /ζ повернется вместе с Вакхом и Ника. Диаметры блоков вверху и внизу должны быть равны, чтобы Ника и Вакх поворачивались на одинаковые углы. Для того, чтобы это движение происходило автоматически, обвивают вокруг нижнего блока другой шнур и через блочек μ^{α} ведут его к грузу μ^{β}. Прикрепленное к нему кольцо держит груз при помощи руки (двух слегка изогнутых крючков) [рис. 16] и спуска (вытяжного гвоздя), как при катапультах, так что груз опускается, и Вакх с Никой поворачиваются лишь тогда, когда гвоздь будет вытянут (шнуром от главного груза). Шнур /η /ϑ также приводится внутри колонки храма.

XIV. После первого возлияния Вакха должны раздаваться звуки барабана и бубна. Это делается так. Внизу цоколя, в котором находятся колеса, ставится сосуд с небольшими шариками, скатывающимися вниз по его дну, в котором сделана дыра закрываемая задвижкой, отодвигаемой во-время шнуром. Под дырою стоит маленький барабан, а на нем укреплен небольшой бубен. Выпадающие из сосуда шарики бьют сперва в барабан, а затем прыгают в бубен. Если сосуд разделить посередине перегородкой, так что образуются две камеры, то шары из одной камеры будут давать звук первый раз, а из второй—во второй раз после поворота Вакха.

XV. Теперь нужно перистиль украсить гирляндами. Это делается так. За доской αβγδ [рис. 17], окружающей нижние большие колонны, имеется пустое пространство, открытое снизу [рис. 18]. Сплетаются прямоугольные гирлянды какой-нибудь красивой формы; они складываются и прячутся в это пространство, к стенам которого привязываются их концы. Чтобы они сами собою не выпали, на каждой из четырех сторон ящика в раме делается длинная дощечка, поддерживающая гирлянду; она может повернуться на шарнире и до времени удерживается угловым рычагом, на конец которого надет глазок шнура. Когда шнур натягивается, рычаг поворачивается, дает возможность упасть дощечке, а за ней выпадают и гирлянды, к ко-

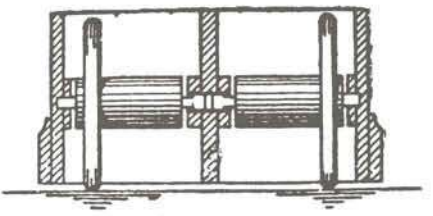

Рис. 13.

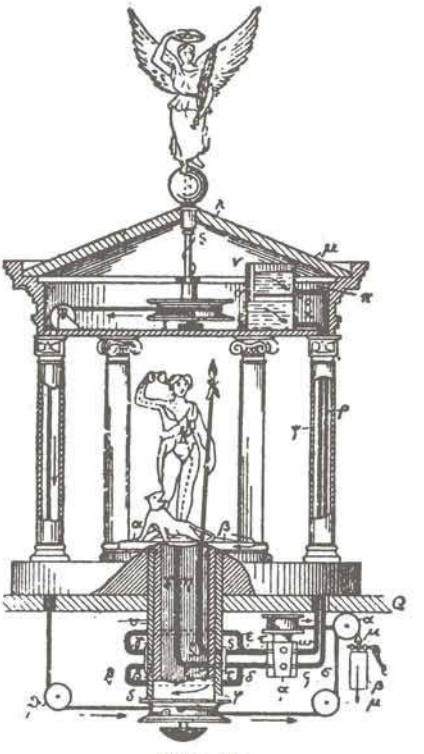

Рис. 15.

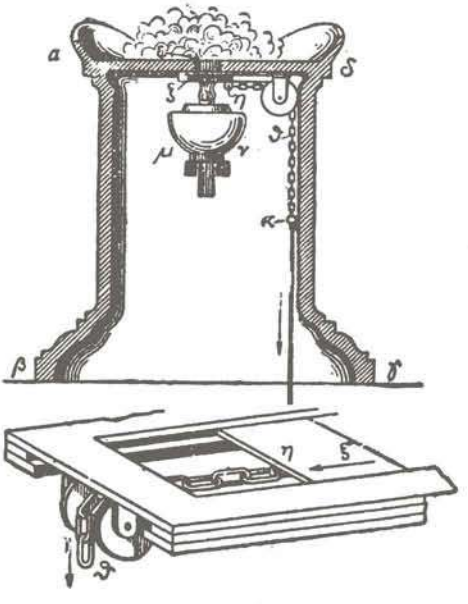

Рис. 14.



Рис. 16.

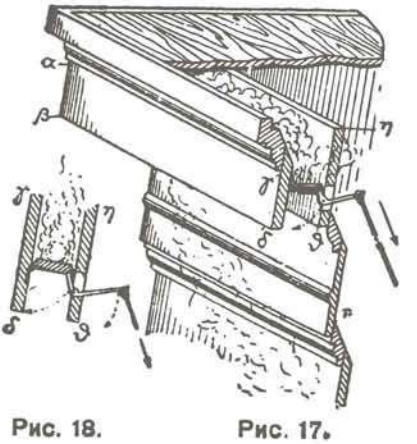

Рис. 18.

Рис. 17.

торым привязывают маленькие свинцовые шарики для ускорения падения, и гирлянды повисают вокруг храма.

XVI. Остается только сказать, как танцуют во-время вакханки. Это делается так. Колонки храма стоят на круглом, гладко обточенном по боковой поверхности кружке αβγδ, [рис. 19а] вокруг него устраивается кольцо εζηθκλμν [рис. 19б], легко вокруг него вращающееся. На боковой поверхности кольца выточен желобок для шнура, один конец которого вделан в кольцо и который обвит вокруг кольца; затем через блок шнур идет на барабан, могущий вращаться. Вокруг барабана навит другой шнур, идущий к движущему грузу [рис. 19в]. Когда этот шнур натягивается, то с кольца будет сматываться его шнур, и вакханки будут танцовать. Так как вакханки должны танцовать два раза, то обвитый вокруг барабана шнур имеет свободную петлю, во время прохода которой вакханки стоят, а затем опять начинают танцовать.

XVII. Все шнуры, идущие из нижней части цоколя к движущему грузу, должны быть невидимы. Это достигается следующим образом. Пусть будет ящик αβγδ [рис. 20], в котором находится движущий груз. В нем перегородкою отделяют узкое пространство. Просо насыпается в коробку εβ, а шнуры, проводятся вверх через пространство γδεζ и через блок идут к грузу, благодаря чему все шнуры не видны публике.

Так как высота ящика с грузом должна быть небольшой, а шнуры должны произвести много движений и ящик ездит по длинному пути, то для выигрыша в ходе устраивается следующее приспособление.

XVIII. Во первых, для получения длинного пути езды автомата можно увеличивать диаметр ведущих колес или уменьшать по возможности диаметр барабана на их оси, который обвивается движущим шнуром. Вообще же можно пользоваться таким устройством. С барабана αβ [рис. 21] ведущих колес идет шнур на большой барабан ηθ, сидящий над ним на другой оси. На маленький же барабан εζ на этой же оси намотан шнур, идущий к движущему грузу. Таким образом выигрывается путь в отношении диаметров барабанов ηθ и εζ, сидящих на верхней оси, и при опускании груза на небольшую величину ящик прокатывается по рельсам на значительную длину. Но следует заметить, что при этом требуется груз большого веса, так как сила передается с малого барабана (εζ) на большой (ηθ) и уменьшается, стало быть, по закону рычага (т. е. в отношении радиусов барабанов).

Таким способом увеличивается путь и для других движений.

XIX. Катание автомата взад и вперед и движения фигур можно производить и несколько иначе.

Ящик для движущего груза αβγδ [рис. 22, 23] здесь делят стенками εζ и ηθ на три отделения и проводят шнуры снизу

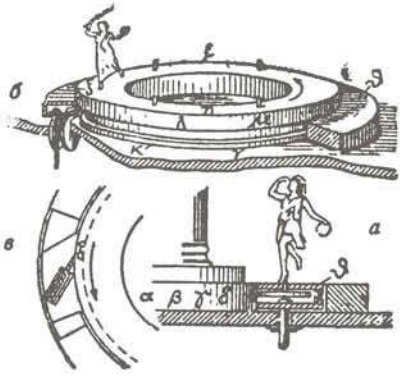

Рис. 19.

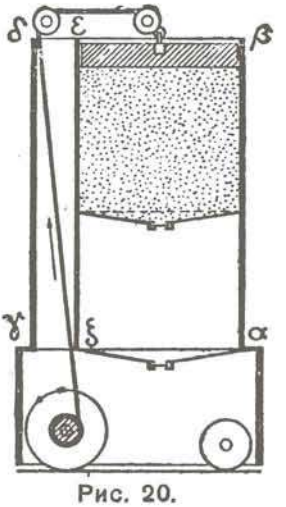

Рис. 20.

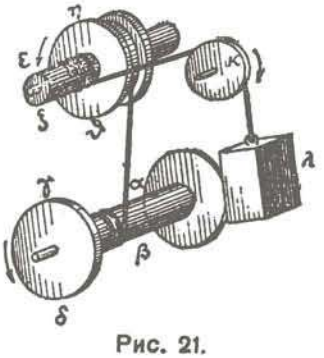

Рис. 21.

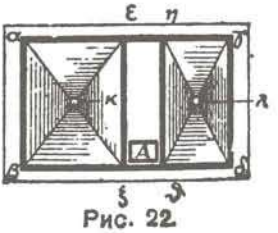

Рис. 22.

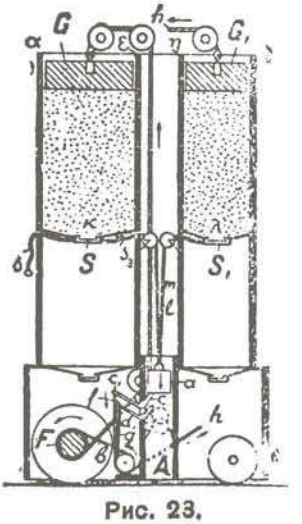

Рис. 23.

вверх через среднее, узкое отделение и вверху через блочки ведут к двум отдельным двигательным грузам. Из них один, в ящике или трубе, αβεζ производит катание автомата взад и вперед, а другой ηθγδ остальные движения. В днах труб для вытекания проса сделаны дыры κ и λ [рис. 22], закрываемые двумя задвижками. Когда ящик должен начать кататься, мы отодвигаем заслонку S дыры κ и, как и прежде, после того как шнур пройдет свою свободную петлю и натянется, ящик поедет. Когда ящик остановится и должны начаться другие движения, шнур l потянет задвижку S_1 и откроет ее. На шнуре груза G_1 тоже есть свободная петля. Таким образом ящик остановится, и начнутся другие движения. Для качения ящика назад другой шнур снова открывает задвижку S.

НЕПОДВИЖНЫЕ ИЛИ СТОЯЧИЕ АВТОМАТЫ

XX. Теперь скажем кое-что новое (по сравнению с предшественниками) о неподвижных автоматах; из указаний наших предшественников мы не можем выбрать для рассмотрения ничего лучше, как представление легенды о Навплии, описанное Филоном Византийским, при котором происходят многие и разнообразные сцены, очень недурно исполняемые, за исключением лишь машины с Афиной, устройство которой у Филона несколько тяжеловесно; Афина может появляться на сцене и опять исчезать и без подъемной машины. Возможно сделать так, что ее фигура вращается на шарнире и у ее ног, лежит невидимою на сцене, затем шнур ее поднимает, а другой шнур опять кладет на пол. Кроме того, Филон предполагал, что в Аякса должна ударить молния и при этом должен греметь гром; но как это сделать, он не описал. Для грома можно устроить сосуд с маленькими свинцовыми шарами, выпадающими на туго натянутую, прочную сухую шкуру, благодаря чему получается подобие грома. Также и в больших театрах открывают дверцу сосуда, и тяжелые тела падают из него на сухую шкуру, натянутую как в барабане, и дают звук грома.

XXII. Представление Навплия происходит так. Когда первый раз открывается сцена, видно на картине 12 фигур, распределенных в три ряда. Они изображают данайцев после взятия Трои, которые чинят свои корабли и приготовляются стащить их в море. Эти фигуры движутся: одни пилят, другие рубят топорами, третьи бьют молотами, некоторые работают большими и малыми буравами и сверлят дыры; они производят соответствующий действительности шум. Затем двери закрываются, и, когда они вновь открываются, мы видим, что ахейцы тянут свои корабли в море. Двери снова закрываются, и при новом их открытии на сцене сперва ничего не видно, кроме нарисованных моря и воздуха (неба). Но вскоре идут под

парусами корабли в кильватерной колонне. Одни скрываются, а другие появляются. Возле них несколько раз ныряют дельфины, то погружаясь в воду, то появляясь на вид, как в действительности. Понемногу море становится бурным, и корабли сбиваются в кучу. При новом открытии дверей кораблей не видно, но виден Навплий, стоящий с поднятым факелом, и возле него Афина. Затем над сценой загорается огонь, как будто бы светит факел своим пламенем. После нового закрытия и открытия дверей видно кораблекрушение и плавающий в воде Аякс; Афина появляется на машине вверху сцены, гремит гром, молния ударяет прямо в Аякса, и он исчезает. Этим кончается представление. Осуществляется это следующим образом.

XXIII. Из легких планок делается ящик не особенно большого размера. Задняя стенка сцены проходит посреди ящика, и под полом сцены должно быть свободное пространство, невидимое зрителям. В него спускают концы дверных осей...

Вид на это пространство спереди, α и β, а нижний вид— сверху; в нем видны нижние концы дверных осей γ и δ. При вращении осей поочередно в ту или другую сторону на известный угол двери открываются и закрываются. Это делается таким образом, что возле нижних частей осей делается поперечная ось $\varepsilon\zeta$, в каждой из дверных осей просверливается дырочка α, берется кусочек шнура, где забивается приклеенным нагелем, так что держится крепко. Другим концом каждый двойной шнур вделывается в дырочки α, α в оси $\varepsilon\zeta$ и там тоже закрепляется штифтом. Правая и левая петли обведены вокруг осей симметрично относительно середины длины оси $\varepsilon\zeta$ и поэтому при ее вращении поворачивают оси γ и δ в разные стороны, так что обе половинки дверей одновременно и симметрично открываются и закрываются. Повороты оси $\varepsilon\zeta$ то в одну, то в другую сторону через определенные, неравные промежутки времени производятся от опускающегося в ящике с песком движущего груза при помощи шнура следующим образом.

На оси $\varepsilon\zeta$ укрепляется ряд штифтов — в точках $\eta\eta$... $\vartheta\vartheta$..., затем берется шнур $\varkappa$ сообразно высоте трубы с песком, в которой опускается груз, и в надлежащих расстояниях в него вделываются глазки $\lambda\lambda$... Теперь начиная от идущей к грузу части шнура $\varkappa$ надевают первый глазок на первый штифт ϑ от стороны, следующий глазок надевают на первый противоположный штифт и так далее, приклеивая свободные петли к оси воском и смолой, чтобы они не перепутались. Конец шнура привязывается к движущему грузу, и при опускании этого последнего двери будут поочередно открываться и закрываться через назначенные промежутки времени, необходимые для смены декораций и хода представления.

XXIV. Теперь опишем, как в первой картине работают плотники. В то время как самые фигуры людей нарисованы на поверхности заднего полотна (декорации) в подходящих положениях, правые руки их не нарисованы, а вырезаны из тонкого легкого рога и установлены отдельно, но очень близко к полотну. Инструменты, которыми эти руки работают, тоже должны быть из рога и надлежащим образом вставлены в руку. Руки окрашиваются в тот же цвет, как и корпус человека, а инструменты в подходящий цвет.

Пусть $\alpha\beta$ будет рука; в ее плече я просверливаю дырочку, делаю ее квадратной; делаю маленький штифтик из рога, квадратный на одном конце, вставляю его туго в плечо и крепко заклеиваю, весь же штифтик делаю круглым и полирую. Затем я делаю дырочку круглую в плече нарисованной фигуры и просовываю в нее штифтик, пока не подойдет к нарисованной фигуре.

Теперь я делаю планку $\gamma\delta$, плотно сажаю ее и заклеиваю на штифте, другой конец которого, в виде шипа, вкладываю в заднюю стенку сцены. На другом конце планки я делаю дырочку и привязываю к ней на шнуре свинцовый грузик ι, а под конец планки ставлю упорку ζ. Если поднять планку, врещая ее со штифтиком, и затем отпустить, то она упадет от веса грузика ι и стукнет в упорку ζ, и кажется, что рука бьет молотом. Частые подъемы планки производятся вращением колеса с пальцами, задевающими за конец планки. Колесо приводится во вращение посредством барабана η, с которого идет шнур к движущему грузу, длина которого рассчитана так, что когда пора прекратить удары руки, глазок на конце шнура соскакивает со шпенька на барабане.

XXV. После закрытия и нового открытия дверей мы вместо этих рабочих должны видеть людей, которые тащат корабли в море. Это делается так. Берут кусок тонкого плотного полотна („проспект"), по величине равный задней стенке театра, покрывают его жидкой белой краской, рисуют на нем спуск кораблей на воду; это полотно ставят перед задней стенкой сцены и прибивают вверху гвоздиками под потолком ящика, а внизу к нему прикрепляют бронзовый прут, завертывают вокруг него полотно в роль и закрепляют в таком положении под потолком сцены. Если вынуть задержку, то роль развернется, упадет вниз, и проспект покроет собой заднюю стенку, Это развертывание совершается во время закрытия дверей. Оно достигается следующим образом. Когда проспект накатан и дошел доверху, к потолку, под ним в задней стенке просверливают отверстие, в которое продевают глазок шнура; задний конец шнурка закрепляют в стенке, а передний, с глазком, продевают в дырочку, просверленную в передней планке, прикрепленной к потолку, а затем в него вставляют вертикаль-

ный штифт. Таким образом проспект задержан, но если вытащить штифт, то он упадет. Так делают со всеми проспектами, которые должны падать один за другим. Своевременное падение их производится от вала, расположенного над потолком и приводимого в движение шнурком, идущим к грузу. Чтобы это устройство не было видно зрителями, над дверьми театра должна быть устроена дощечка, украшенная архитравом с резьбой.

XXVI. Так устраивается вторая картина. Когда двери закрылись и опять открываются, то, как уже сказано, видны только нарисованные вода и воздух, а затем должны итти корабли. Это делается так. По обе стороны дверей, возле их осей, по обе стороны сцены должны иметься свободные пространства, закрытые спереди пилястрами. В этих кулисах ставятся две деревянные оси; верхние части их круглые проходят сквозь потолок сцены и могут в нем вращаться, но не очень слабо, а несколько туго; во всю высоту сцены оси имеют квадратное поперечное сечение, а внизу сделаны бронзовые шипики или пятки. Теперь берем тонкую бумагу, так называемую „царскую", и вырезываем из нее полосу, шириною равную высоте сцены от пола до свернутого проспекта, и один конец полосы приклеиваем в правой оси. На полосе нарисовано сначала небо и вода, а далее — идущие корабли. Бумага навертывается на ось, и к началу ее приклеивается тонкая планочка. Во время представления предыдущих сцен навернутая на ось бумага не видна сама и не закрывает задней части сцены. Но к планочке привязаны два шнурка, один у пола, другой у потолка, идущие к другой оси и прикрепленные к ней; при вращении этой оси шнурки наматываются на нее, а за ними начинает навертываться и бумага, проходя перед зрителями. К моменту раскрытия дверей бумага должна уже закрыть всю заднюю часть сцены, и будут при открытии дверей видны лишь море и небо, а затем появятся корабли... Для того, чтобы успеть протянуть длинную полосу бумаги, несмотря на медленное опускание движущего груза, устраивается, как сказано раньше, ускоритель хода в виде барабана μ с большим блоком ϑκ. Шнур ο идет к грузу. [1]

XXVII. Так проходит флот. Дельфины же должны то нырять в воду, то появляться. В полу сцены, вблизи дверей, делаются

[1] Здесь у Герона что-то не так: ведь, когда флот прошел, надо, чтобы опять были видны задние проспекты; стало быть, бумага вся должна перейти на левую ось, а Герон велит приклеивать (?) ее к правой. Очевидно, здесь ошибка, и здесь тоже надо вставить еще между концом бумаги и правой осью 2 шнурка, как и в начале бумаги. Проф. Бек в своей статье о театре Герона относит эту движущуюся бумагу назад за проспекты, но забывает, что тогда она будет закрыта ранее упавшим первым проспектом—спуск кораблей. Я, согласно Герону, оставляю ее спереди, но говорю, что ее всю надо перевить на левую ось, а не приклеивать к правой. *А. С.*

прорезы, в которых свободно проходит тонкая дощечка. Берут такую дощечку, рисуют на ней несколько дельфинов, вырезают их из дощечки и опиливают по контуру. Под полом располагают ось γδ и в нее втыкают при θ спицы, на которые надеты дельфины. В один из вырезов входит блок εξ. При помощи шнура, идущего с блока εξ к грузу, ось приводится во вращение, и дельфины ныряют.

XXVIII. После прохода кораблей двери закрываются, и в это время падает новый проспект, на котором нарисованы Навплий с поднятым факелом и Афина. Сейчас же факел должен загореться. Это делается так. На архитрав и триглифы над дверьми ставят дощечку и украшают ее фронтоном. За ней должны помещаться машина для спуска Афины и приспособление для зажигания огня...

XXIX. После того, как огонь загорится, двери снова закрываются, и падает новый проспект с нарисованными на нем кораблекрушением и плавающим Аяксом. На сцене же появляется Афина.

Перевод А. Н. Сидорова.

IV. Военная техника

Боевое вооружение греков ранней эпохи

№ 264

Но Теламонид великий (Аякс) пылал непрестанно уметить
Гектора медноружного; тот же, испытанный в битвах,
Турьим огромным щитом закрывая широкие плечи,
Вкруг наблюдал и свистание стрел и жужжание копий.
И хотя уже видел, что им изменяет победа,
Но еще оставался к защите сподвижников верных,
Словно когда от Олимпа подъемлется на небо туча
В воздухе ясном, как бурную грозу Кронион (Зевс)
наводит,—
Так от судов поднялось и смятенье, и шумное бегство.
Вспять, в неустройстве, через ров отступали. Но
Гектора быстро
Вынесли кони с оружием; бросил троян он, которых
Сзади насильно задерживал ров пред судами глубокий.
Многие в пагубном рве колесничные быстрые кони,
Дышла сломавши, оставили в нем колесницы владык их.
Но Патрокл настигал; горячо возбуждая данаев (греков),
Горе врагам замышлял; трояне и воплем, и бегством
Все наполняли пути; от рассеянных войск их до облак
Прах крутился столбом; расстилалися по полю кони,

К Трое обратно бежа от судов и от ставок ахейских
(греческих).
Он же, герой, где смятения более видел в бегущих,
С криком туда налетал, упадали стремглав под колеса
Мужи с своих колесниц, и, валясь, колесницы гремели.

Илиада, XVI, 359—373 (перевод Гнедича)

Изготовление лука

Илиада, IV, 105—111 (№ 253).

Боевое вооружение римлян ранней эпохи

№ 265

После переписи, ознакомившись с ее итогами, Сервий Туллий выделил из всей массы группу с цензом не менее 100 мин. Составив из нее 80 центурий, он определил им носить полное вооружение: аргосские щиты, копья и шлемы, литые из бронзы, равно как и панцыри, поножи и мечи.

Дионисий Галикарнасский, Римские древности, IV, 16.

Пращи и их производство

№ 266

Сотню пращников вызвали из Эгия Патр и Димы (города на севере Пелопоннеса). Те с детства, по укоренившемуся в их племени обычаю, упражнялись, в открытое стреляя море, — в метании из пращи кругляков, которыми в смешении с песками обычно усыпаны прибрежья... Они стреляли дальше, более метко и с большей силой удара, чем балеарские пращники. И пращи у них не из простого ремня, как балеарские и у других племен, а тройные, часто простроченные, твердые, во избежание переката руки в момент метания при слабом ремне, — одним словом рассчитанные на то, чтобы пуля на весу, прочно засев, вылетала затем с такой силой, как и пущенная с тетивы.

Ливий, XXXVIII, 29. 31.

Техника осады и обороны в Греции в V в.

№ 267

(Речь идет об осаде Платей в 428—426 до н. э.)

(Спартанский царь Архидам) прежде всего окружил Платеи частоколом из срубленных деревьев, чтобы никто не выходил из города, затем насыпал подле города земляной вал... На Киферoне лакедемоняне нарубили брусьев и крестообразно

приладили их вместо стен с обеих сторон к насыпи, чтобы насыпанная земля не расползлась далеко. На насыпь сносили хворост, камни, землю, нагромождали все, что могло быть пригодно для возведения вала... Видя, как насыпь поднимается, платеяне сколотили леса и поставили их на городскую стену в том месте, у которого возводилась насыпь, заделывая промежутки в лесах кирпичами, который брали из срытых соседних домов... Все сооружение прикрыто было шкурами и кожами так, чтобы и рабочие, и деревянная клетка не подвергались действию огненных стрел и были достаточно защищены. Стена поднималась до значительной высоты, но с не меньшею ревностью возводилась и насыпь против нее. Тогда платеяне придумали следующую хитрость: разобрали стены в том месте, к которому примыкал вал, и таскали землю в город. С своей стороны, пелопоннесцы, заметивши это, набросали в отверстия стены глины, набитой в тростниковые плетенки, чтобы она не могла обвалиться, как земля, и уноситься в город. Встретив здесь преграду, платеяне остановили свою работу, но провели из города подземный ход, направили его, произведя предварительный расчет, под окоп и снова таскали землю к себе. Долгое время стоявшее за городом войско не замечало ничего, так что чем больше они насыпали земли, тем меньше подвигались к концу, потому что снизу насыпь постепенно убывала и оседала в том месте, где сделаны были ямы. Платеяне... придумали еще следующее... от низкой стены по обеим сторонам деревянного сооружения возвели стену внутрь города в виде полумесяца с тою целью, чтобы держаться за этой стеной, если высокая стена будет взята, и заставить врагов снова возводить валы против нового укрепления... Между тем пелопоннесцы вместе с насыпью продвигали к городу боевые машины. Одна из них, придвинутая по насыпи, повредила значительную часть высокого сооружения и навела ужас на платеян. Другие машины поставлены были против других частей стены. Однако платеяне накидывали на эти машины петли и таким образом отклоняли удары. Кроме того, они привесили огромные брусья обоими концами на длинных железных цепях, укрепили их на двух других балках, положенных на стене и выступающих вперед, и тянули брусья вверх наискось к стене. Каждый раз, когда где-либо грозил удар машины, платеяне не удерживали бревна и пускали его на ослабнувших цепях; бревно падало стремительно и отсекало голову машины. Когда боевые машины оказались совершенно бесполезными, а против окопов возведено было укрепление... пелопоннесцы... решили попытаться взять город огнем, полагая, что, быть может, им удастся, при благоприятном ветре, сжечь его, тем более, что Платеи город небольшой... С этой целью пелопоннесцы снесли связки

хвороста и стали бросать их с окопов вниз в промежуточное пространство между стеною и валом... на городскую стену, куда только могли добросить с высоты вала, положили на хворост огонь с серой и смолой и так зажгли его... Огонь был ужасный; еще немного, и платеяне... погибли бы... Но... пошел сильный дождь с грозою, погасившей пламя, благодаря чему опасность миновала... (Тогда осаждающие решили взять город блокадой.) Они окружили его двумя кольцеобразными стенами. Одна стена была со стороны платеян, другая на случай нападения снаружи из Афин, причем расстояние между стенами было около 16 футов. Промежуточное пространство это было занято строениями, распределенными между стражей. Строения шли непрерывно в ряд, благодаря чему все казалось одной толстой стеной с зубцами по обеим сторонам. Через каждые десять зубцов следовали огромные башни такой же толщины, что и стены, доходившие до внутреннего и наружного фасада... По ночам в дождливую погоду воины покидали зубцы и сторожили из башен.

Фукидид, II, 75—77. III, 21 (перевод Мищенка).

Военная техника эпохи эллинизма

а) Осадные сооружения

№ 268

Во время осады Родоса Димитрий (Полиоркет), потерпев неудачу при штурме его со стороны моря, решил произвести атаку с суши. Заготовив много всевозможного строевого леса, он соорудил машину, так называемую „гелеполу", значительно превосходившую своей величиной все прежние. Основание ее было четыреугольное; каждую сторону ее, сложенную из скрепленных железом четырехгранных брусьев, Димитрий сделал длиной около 50 локтей, а внутренность перебрал балками на расстоянии друг от друга приблизительно в локоть, чтобы было где стать людям, которые должны будут двигать машину. Эту громаду можно было перекатывать всю целиком; она была на восьми прочных больших колесах. Ободы, толщиною в два локтя, были окованы прочными железными шинами. Для бокового передвижения устроены были вороты, при помощи которых все сооружение легко принимало какое угодно направление. По углам были столбы разной высоты, немного не достигавшие 100 локтей, настолько наклоненные друг к другу, что при девяти этажах всего сооружения первый этаж был в 43 акены,[1] а верхний — в 9. Три обращенных к неприятелю бока сооружения Димитрий закрыл снаружи

[1] Акена=2,96 м.

железной обшивкой, укрепленной на гвоздях, чтобы вполне обезопасить его от зажигательных снарядов. С передней стороны каждый этаж имел амбразуры, размерами и формой приспособленные к особенностям предназначенных к метанию через них снарядов. Амбразуры были снабжены прикрытиями, поднимавшимися посредством механизма, вследствие чего прислуга, приставленная в каждом из этажей для метания снарядов, находилась в безопасности. Эти заслоны были сшиты из кож и набиты шерстью, чтобы выдерживать удары камнеметов. В каждом этаже во избежание сутолоки при исполнении всякого дела было по две широких лестницы; одна служила для доставки того, что требуется, другая — чтобы спускаться. Для передвижения войска из всего его состава было избрано 3400 человек, отличавшихся особенной силой. Из них одни толкали, будучи заключены внутри, другие — становясь у задней стороны машины; да и искусство много помогало для передвижения машины. Соорудил Димитрий и черепахи,[1] одни для земляных работ, другие с таранами, а также галереи, чтобы идущие на работы могли по ним безопасно подходить и возвращаться назад. При помощи экипажа с кораблей Димитрий расчистил перед городом место на расстоянии четырех стадий — все пространство, где предстояло передвигать устроенные машины, так что в длину это сооружение соответствовало шести междубашенным промежуткам и семи башням городской стены. Количество мастеров и приставленных к работе людей немного не доходило до 30 тысяч.

Диодор, XX, 91 (перевод из хрестоматии „Древний мир", II).

б) Боевые слоны

№ 269

Когда Птолемей... достиг левого фланга всей линии, а Антиох с царским отрядом правого, они дали сигнал к битве и открыли ее слонами.[2] Некоторые слоны Птолемея бросились на врагов; помещавшиеся на слонах воины доблестно сражались с башен; действуя сарисами[3] на близком расстоянии, они наносили удары друг другу, но еще лучше дрались животные, с ожесточением кидаясь одни на других. Борьба слонов происходит приблизительно таким образом: вонзивши друг в друга клыки и сцепившись, они напирают со всею

[1] Закрытые подвижные помещения для стенобитных машин и вообще осадных работ. Названы черепахой частью от внешнего с ней сходства, частью от медленности передвижения.

[2] Битва между Антиохом III Великим и Птолемеем IV при Рафии, в Палестине, на границе с Аравийской пустыней, в 217 г. до н. э.

[3] Македонское копье длиной в 16 локтей.

силою, причем каждый желает удержать за собою занимаемое место, пока не одолеет сильнейший и не отведет в сторону хобот противника. Лишь только победителю удается захватить побежденного сбоку, он прободает его клыками подобно тому, как быки прободают рогами. Птолемеевы слоны большею частью страшились битвы, что бывает обыкновенно с ливийскими (африканскими) слонами. Дело в том, что они не выносят запаха и рева индийских слонов, пугаются, как я полагаю, роста их и силы и убегают тотчас еще издалека. Так случилось и теперь. В беспорядке звери стали теснить ряды своих же воинов, и под их напором агемат (гвардия) Птолемея подался назад; тогда на Поликрата[1] и его конницу ударил Антиох, обогнувши слонов и приблизившись к неприятелю. В то же время по сю сторону слонов на пелтастов Птолемея ударили примыкавшие к фаланге эллинские наемники и выбили их из позиции, ибо ряды эти были уже расстроены слонами. Так все левое крыло Птолемея, теснимое неприятелем, отступило.

Полибий, V, 84—85 (перевод из хрестоматии „Древний мир", II).

в) Кораблестроение

№ 270

(Птолемей) Филадельф (египетский царь, 283—247) многих царей превосходил своим богатством, во всех своих сооружениях проявлял особенную ревность. Он превосходил всех и числом своих судов. Самыми большими судами были у него два тридцативесельных, один двадцативесельный, четыре тринадцативесельных, два двенадцативесельных, четырнадцать одиннадцативесельных, 30 девятивесельных, 36 семивесельных, 5 шестивесельных, 17 пятивесельных, а начиная с четырехвесельных до полутриер вдвое больше. Судов, посылаемых на острова и в города, ему подвластные, а также в Ливию, у него было более 4000... (Птолемей) Филопатор (египетский царь, 221—205), как рассказывает Калликсен... построил тессараконтеру (сорокавесельный корабль) длиною 280 футов, шириной от борта к борту 38, а вышиной до вышки на носу 48 футов, от вымпела на корме до подводной части—53 фута. Корабль имел четыре руля в тридцать футов каждый, а самые большие весла верхнего яруса — в 38 футов; весла эти, благодаря налитому в их рукоятки свинцу, были особенно тяжелы в той части, которая находится внутри корабля, но зато очень легки для действия на уключинах. Корабль имел два носа и две кормы, а таранов у него было семь — из них один впереди, другие немного отступя, а несколько у носовых

[1] Полководец Птолемея.

брусьев. Обручей корабль брал 12, и каждый был в 600 локтей. Соразмерность частей была доведена до высших пределов... Многообразна была и оснастка корабля. Она пополняла отдельные части корабля в случае недостатка. На маневрах Птолемей уместил более 4000 гребцов, для служебных целей 400, экипажа на палубе 2850, да кроме того под скамьями гребцов помещалось еще множество народу и немалое количество провианта. Корабль был спущен в воду первоначально с особого катка, слаженного, как говорят, из леса, которого хватило бы на сооружение пятидесяти пентер (пятивесельных кораблей)... Впоследствии один финикиянин придумал другой способ спускать, приготовив ров, равный кораблю по длине, который вырыл близ гавани; дно этого рва выложил крепким камнем в пять локтей в глубину; на нем приладил поперечные балки в ширину рва одну за другой, так чтобы они оставляли только пространство глубиной в 4 локтя; открыв доступ воде с моря, он наполнил водой все вырытое место, в которое без труда ввел при помощи попавшихся людей корабль... и, закрыв отверстие, выкачал воду машинами. После этого корабль был поставлен безопасно на вышесказанных балках. Считаю несправедливым умолчать и о корабле, построенном Гиероном Сиракузским (тиранном, 269—215)... Лесу он для него заготовил с Этны такое количество, что из него можно было бы построить 60 тетрер (четырехвесельных судов). Добыв этот лес, царь стал готовить болты, половицы и ребра, а также и лес на все остальные потребности частью из Италии, частью из Сицилии, на канаты пеньку из Иберии (Испании), коноплю и смолу с реки Роны и вообще все нужное из многих стран. Собрав отовсюду корабельных плотников и прочих мастеров, во главе всех поставив коринфского архитектора Архия, Гиерон убеждал деятельно приняться за работу, причем и сам проводил при ней целые дни. В шесть месяцев он закончил половину дела... Как только заканчивали какую-нибудь часть корабля, ее обшивали свинцовыми пластинками, так как работавших было триста человек, не считая подмастерьев. Еще в незаконченном виде этот корабль приказано было спустить в море, чтобы заканчивать постройку на воде. Для спуска в море придумывали много способов; но механик Архимед один сумел сдвинуть корабль с помощью немногих людей. Архимед устроил блок и посредством него спустил на воду громадный корабль. Он первый придумал устройство блока. Остальные части корабля были сооружены в другие шесть месяцев, и весь он был скреплен медными гвоздями, из которых многие были в 10 мин весом, другие же в полтора раза больше первых; дыры для них проделывали буравами, и они служили для скрепления ребер. У соприкосновения с деревом они оконопачивались свинцовыми пластинками, причем под-

кладывался холст со смолой. Когда Гиерон закончил отделку наружного вида, он принялся за отделку внутренности. Корабль по своему устройству был двадцативесельный, с тремя коридорами: нижний вел к помещению для груза, и в него спускались по прочным лестницам; второй был оборудован для пассажиров, желающих пройти в каюты; следующий, последний ход—для воинов, стоящих в вооружении.[1] По сторонам от среднего коридора, у обоих бортов, были каюты числом тридцать, с четырьмя кушетками для мужчин. Капитанская каюта была устроена на пятнадцать кушеток и имела три комнаты, каждая с тремя кроватями; из них комната в кормовой части была в то же время и кухней. Во всех комнатах пол был из плиток, составленных из разнообразных камней: на плитках был изображен удивительным образом весь сюжет Илиады. Все эти украшения были сделаны на стенах, на потолке и на дверях. По верхнему коридору была устроена гимнастическая площадка и крытые галереи, обставленные соответственно величине судна; в них были разнообразные сады, изобиловавшие растениями; сады эти орошались посредством выложенных свинцом каналов. Были также беседки из белого плюща и виноградника; корни растений получали питание в кадках с землей; орошение их было такое же, как и в садах. Беседки эти давали тень в галереях. Рядом с ними Гиерон устроил триклиний (столовую), посвященный Афродите, с полом из агата и других самых изящных камней, какие только были на острове; стены и потолок были из кипариса, двери из слоновой кости и туи [?]; он украсил комнату в изобилии картинами, статуями и сосудами для питья. Рядом с этой столовой была читальная комната с пятью кушетками—стены и двери в ней из самшитового дерева; в этой же комнате была библиотека, а на потолке солнечные часы, на подобие солнечных часов в Ахрадине[2]. Была также баня с тремя кушетками, с тремя медными грелками и ванной, вмещающей пять метретов, разноцветной, из тавроменийского камня. Устроил Гиерон также еще большое число кают для экипажа и для хранителей трюма.[3] Кроме этого, с каждого борта было по десяти конюшен; подле них был сложен фураж для лошадей, багаж всадников и их слуг. На носу была закрытая цистерна для воды, вмещавшая 2000 метретов, устроенная из просмоленных досок и холста. По близости от нее из свинца и дерева был устроен закрытый садок для рыбы с морской водой, где держали множество рыбы. У бортов, с каждой стороны, были выдававшиеся вперед выступы на

[1] Т. е. держащих караул.
[2] Квартал в Сиракузах.
[3] Люди, на обязанности которых было наблюдать, чтобы в трюме не скоплялось слишком много воды.

равном расстоянии друг от друга; на них были устроены дровяные сараи, хлебные печи, кухни, мельницы и множество других служб. С внешней стороны корабля шел ряд атлантов, в шесть футов каждый, поддерживавших тяжесть верхних частей, и триглифов[1]—все на равном расстоянии друг от друга. Весь корабль был расписан соответствующими картинами. Башен было на нем восемь, по величине соответствовавших тяжести отдельных частей корабля—две на корме, столько же на носу, остальные в средине судна. При каждой из них было привязано по два подвижных бревна, на которых были устроены желоба, откуда бросали в подплывающих неприятелей камни. На каждую из этих башен входило по четыре вооруженных воина и по два стрелка; вся внутренность башен была наполнена камнями и стрелами. В длину корабля была устроена стена с бруствером на стойках; на ней стояла камнеметная машина, выбрасывавшая камни весом в три таланта и копья в 12 локтей; машину эту устроил Архимед; те и другие снаряды она бросала на расстояние стадия. Кроме того, были еще сетки из толстых канатов, висевшие на медных цепях. На корабле было три мачты, и на каждой приделано было по две подъемных машины для камней; с них бросали также крючья и свинцовые куски на нападающих. Вокруг корабля шел железный палисад в защиту от тех, кто попробовал бы итти на абордаж; были железные „вороны", которые спускались при помощи машины, схватывали неприятельские суда и подставляли их под удар. С каждого борта стояло по 60 воинов в полном вооружении, столько же вокруг мачт и у камнеподъемных машин. Были также люди и на мачтах, по медным марсам, — на первой три человека, на каждой из следующих одним меньше, чем на предыдущей. Им в плетеных корзинах посредством блоков подавались на их вышки камни и метательные снаряды слугами. Якорей деревянных было четыре, железных восемь... Трюм, хотя и был значительной глубины, но вода вычерпывалась из него одним человеком, при помощи турбины, изобретенной Архимедом... На корабль нагружали хлеба 60 тысяч медимнов, сицилийских консервов 10 тысяч бочек, 20 тысяч талантов шерсти да остального еще груза 20 тысяч талантов.[2] Кроме этого, имелся еще провиант для экипажа.

Афиней, V, 203 c — 204d . 206 d — 209 a
(Перевод из хрестоматии „Древний мир", II)

---

[1] Триглиф—архитектурное украшение в виде поля, прорезанного вертикальными желобками.

[2] Если эти данные не преувеличены, то водоизмещение корабля Гиерона было не менее 4000 тонн (считая вес медимна хорошей пшеницы не менее 36,8 кг и вес каждой бочки консервов, примерно, по 16 кг).

Техника подготовки к бою

№ 271

С первым прибытием нашего войска, неприятели делали изгородь, частые вылазки и нападали на наших в мелких стычках. Когда же наше войско окружило их валом на протяжении 15 миль, по которому шли частые укрепления, то они держались в городе. Когда они увидели, что наши делают насыпь, подвигают стенобитные орудия, воздвигают вдали башню, то сначала они насмехались со стен и спрашивали наших, зачем они в таком отдалении затевают такие машины, чьими руками и какою силою они, при своем малом в особенности росте, — а он постоянно был предметом презрения со стороны галлов, отличающихся большим ростом, — надеются такую огромную башню поместить на стене.

Цезарь, Записки о Галльской войне, II, 30.

Подведение мины под башню

№ 272

Когда наши убедились, что этою башнею могли быть защищены все лежащие кругом (осадные) работы, они задумали сделать мускул (крытую галерею до неприятельской стены и башни); идя от кирпичной нашей башни на 60 футов в длину, он сделан был из лесу в 2 фута толщиною. Устроен был мускул следующим образом: сначала клались на землю параллельно в промежутке четырех футов два бревна одинаковой длины; в них вставлялись столбы в пять футов вышины. На них укреплены были стропила, имевшие некрутой склон; по стропилам, для прикрытия мускула, сделана была бревенчатая крыша, прикрепленная к ним гвоздями и связями. У конца ската крыши сделана была деревянная решетка в четверть вышины для того, чтобы держались кирпичи, которыми сверху покрыта была кровля. Построив крышу покато и по всем правилам, так что бревна помещены были на подпорах, мускул был покрыт кирпичами и землей, для противодействия огненным снарядам, бросаемым со стены. Поверх кирпичей мускул покрыт был кожами для того, чтобы вода, пущенная трубами, не смогла смыть земли и кирпичей на кровле; а по кожам были еще толстые покрывала для противодействия огню и камням (бросаемым осажденными). Производство работ мускула было у башни прикрыто крытыми ходами. По окончании работы наши воины вдруг, к полной неожиданности неприятеля, на деревянных катках, служащих для спуска судов на воду, пододвинули мускул к неприятельской башне, так чтобы она соединилась с нашей. Жители, пораженные неожиданностью грозившей им опасности,

с помощью рычагов придвигают огромные камни и сбрасывают их со стен на мускул; но крепость его была такова, что они ему не повредили и, скатившись по крыше, падали на землю. Тогда осажденные прибегли к другому средству: они бросают со стены на мускул наполненные смолою и горючими материалами зажженные бочки; те, не удержась на его скатах, падают вниз и с помощью длинных рогачей отодвигаются нашими от наших работ. Между тем под мускулом наши воины ломали и разрушали основание неприятельской башни. С кирпичной башни мускул защищаем был градом стрел и метательных снарядов. Неприятели вынуждены были уйти со стены и башен, и защищать стену не было уже никакой возможности. После того как с этой башни, которая еще оставалась, много камней выпало, часть ее внезапно обрушилась, а остальная часть в связи с этим стала наклоняться.

Цезарь, Записки о Гражданской войне, III, 10—11.

Сооружение волчьих ям при осаде

№ 273

Цезарь счел нужным еще более усилить укрепления, чтобы иметь возможность защищать их меньшим числом воинов. Для этой цели он приказал нарубить деревьев и, обчистив на них некрепкие сучья, велел вершины их заострить; потом вырыт был ров в пять футов глубины, в который эти деревья были опущены и укреплены так, чтобы их вырвать было невозможно, заостренные же сучья их стояли кверху. В пять рядов они были поставлены и между собой перепутаны, так что, кто проник бы внутрь, очутился бы в лесу заостренных сучьев... Впереди их, наискось, расположены были ямы, вырытые вглубь на три фута, книзу они суживались мало-по-малу; туда опущены были обтесанные колья, толщиною в ногу, кверху заостренные и обожженные; они были так врыты в землю, что выдавались из нее не более как на дюйм; для большей крепости и прочности земля около них была крепко убита. Сверху для большего обмана неприятеля ямы эти были заметаны хворостом и травою. В восемь рядов были проведены эти ямы, на расстоянии одна от другой в 3 фута; они назывались лилиями, по сходству с этим цветком. Перед ним врыты были целиком в землю колья с железными остриями; они были рассеяны на небольших промежутках один от другого по всем местам и носили название стрекал.

Цезарь, Записки о Галльской войне, VII, 73, 1, 2.

Типы военных судов

№ 274

Суда венетов имели следующее устройство и вооружение: днища у них несколько более плоски, чем у наших, для более удобного движения по мелям и низким во время отлива водам. Носы у них очень подняты, а также и кормы приспособлены выдерживать силу волн во время бурь. Эти суда во всех частях были сделаны из дуба и потому не боялись никакого удара. Скамьи для гребцов на них были из бревен в фут толщины, прибитых железными гвоздями толщиной в большой палец. Якори были прикреплены не на канатах, а на железных цепях. Мягкие кожи, тонко выделанные, служили вместо парусов, или по неимению льна и незнанию его употребления, или, что вероятнее, потому, что такие паруса более способны, чем льняные, служить к управлению столь тяжелыми судами и выдерживать порывы бурь, свирепствующих в океане. В стычках наших судов с судами венетов первые превосходили быстротою и легкостью движения, последние же, более приспособленные к местности, к силе бурь, во всех отношениях были удобнее и лучше наших. Крепкие бока венетских судов без вреда для себя выдерживали удары носов наших судов, а вышина их делала наши стрелы безвредными; она же облегчала им движение между подводными камнями. Во время ветров суда венетские выдерживали их легко, оставались спокойно стоять на мели и во время отлива.

Цезарь, Записки о Галльской войне, III, 131.

Техника сооружения мостов

№ 275

Несмотря на затруднения к устройству моста через Рейн, представляемые шириною, быстротою и глубиною реки, Цезарь решился их преодолеть (и устроить мост), в противном же случае не переводить войско. Устройство моста он придумал такое: взяты были по два бревна, фута полтора толщины, книзу немного заостренные, размером по глубине реки и соединены друг с другом на расстоянии двух футов. Они были с помощью машин опущены в реку и вбиты, но не перпендикулярно, а наклонно по течению воды. В расстоянии сорока футов, ниже по течению реки, против этих бревен были опущены точно такие же другие, обращенные против течения. На эти сваи положены были поперечные бревна в два фута толщины, служившие для них связью; они прикреплены были к сваям двойными скобами. Прочность этого моста была такова и так хорошо он был приспособлен к те-

чению реки, что быстрота ее течения только содействовала его крепости, поддерживая сваи и заставляя их держаться вместе. По сваям были положены поперечные бревна, а по ним настлан накатник из мелкого леса. Для большей крепости моста и противодействия напору волн были снизу к сваям сделаны еще подпорки; сверх моста устроены были также отводы, в небольшом друг от друга расстоянии с целью, в случае если неприятели станут пускать на мост бревна или суда, ослабить их удар о мост и таким образом сделать их безвредными.

Цезарь, Записки о Галльской войне, IV, 17.

№ 276

Судоходные реки переходят, вбив сваи и положив поверх их доски, или в крайнем случае сооружают переправу на скорую руку, связав пустые кадки и присоединив к ним бревна. Однако удобнее, если войско с собою на повозках возит однодревки; это — широкие челноки, выдолбленные из отдельных стволов; благодаря породе дерева и тонкости стенок они очень легки; равным образом должно заготовить доски и железные гвозди. Так, без задержки построенный мост, связанный канатами, которые должны иметься наготове, своевременно представляет крепость, равную каменной арке... Если мост будет необходим не только для переправы, но также для возвращения и для подвоза продовольствия, тогда у обеих голов моста проводятся достаточно глубокие рвы и возводится вал.

Вегеций, III, 7.

Техника осадного боя

№ 277

Нервии окружили наши зимние квартиры валом в одиннадцать футов вышины и рвом в пятнадцать футов глубины. Они выучились этому от нас в прошлогодние кампании и от некоторых взятых ими у нас пленных. Не имея готовых железных для этого орудий, они мечами обрубали дерн, а землю таскали руками и в полах своих одежд. Как велико было число неприятелей, можно судить по тому, что им нужно было менее трех часов работы, чтобы сделать окоп на 15 миль в окружности. Потом они воздвигали башни в вышину вала, готовили осадные косы и черепахи, по наставлению наших же пленных. На седьмой день осады, при сильном ветре, неприятель начал бросать из пращей на шалаши наших солдат, по галльскому обыкновению, крытые соломою, раскаленные куски глины и железные стрелы, накаленные докрасна. От них

загорелись шалаши, а сильный ветер разнес скоро огонь по всему лагерю. Неприятель бросился с радостными криками к нашим укреплениям, как будто уже рассчитывая на верную победу, стал придвигать к валу башни и машины (черепахи) и по лестницам взбираться на вал. Но такова была доблесть и присутствие духа наших воинов, что, несмотря на окружавшие их потоки пламени, несмотря на осыпавший их град неприятельских стрел, несмотря на потерю всего своего имущества, пожираемого огнем, не только ни один из них не оставил своего поста на валу, но даже не поглядел назад, а каждый сражался с усиленным жаром. День этот был для нас самый опасный и трудный; зато неприятель понес также в течение этого дня величайший урон убитыми и ранеными: до того тесною толпою стоял он у нашего вала, что задние ряды не предоставляли возможность передним отступить. Пламя уже начало утихать, когда неприятелю удалось придвинуть к самому валу одну из башен; находившиеся против этого места центурионы третьей когорты отступили и всем своим воинам приказали сделать то же; они знаками и криками приглашали неприятели проникнуть в лагерь, но никто из галлов не дерзнул. Наши пустили тогда множество камней в неприятеля, сбили его, а башню сожгли.

Цезарь, Записки о Галльской войне, V, 42—43.

№ 278

Несмотря на столько препятствий для осадных работ и постоянные дожди и холода, также их замедлявшие, воины наши, преодолев все затруднения, в течение двадцати пяти дней вывели насыпь шириною в 330, а вышиною в 80 футов. Она уже почти касалась городской стены. Цезарь по своему обыкновению осмотрел работы и увещевал воинов не пропускать времени для производства их. Вдруг, немного ранее третьей стражи, заметили, что насыпь дымится: неприятель поджег ее с помощью мины. В то же время по всей стене раздались военные клики галлов, и в двое ворот с обеих сторон башен они сделали вылазку. Одни со стены издалека бросали на террасу зажжленные факелы и разного рода горючие вещества а другие или смолу и всячески старались усилить действие огня. Затруднительно было сообразить, за что нужно было взяться и чему прежде препятствовать. Впрочем, так как по распоряжению Цезаря впереди лагеря всегда были, наготове два легиона, а многие воины, сменяясь постоянно, находились при осадных работах, немедленно приняты были меры для отражения неприятелей, вышедших на вылазку; другие отводили башни и перерубали террасу, чтобы воспрепятствовать распространению огня, все же наши, сколько их

было в лагере, устремились гасить огонь. Везде был упорный бой, в котором прошла остальная часть ночи; неприятель не отчаивался в победе; он видел, что верхи башен обгорели и они не могли более, если бы были придвинуты, служить убежищем нашим воинам; притом утомленных беспрестанно сменяли свежие, и они дрались упорно, надеясь в тот час решить судьбу Галлии. Я сам видел особенность, достойную памяти, и которую спешу здесь записать. У ворот города стоял галл, метавший к стороне горевших башен куски сала и смолы, передаваемые ему из рук в руки; с правой стороны стрела скорпиона пронзила его, и он пал бездыханным. Ближайший к нему галл переступил через него, стал на его место, продолжая делать то же, что он; его постигла та же участь; за ним стал третий, и когда тот был убит, — четвертый, и пост этот был оставлен защитниками лишь после того, как пожар был потушен, неприятели отражены на всех пунктах, и бой совершенно прекратился.

Цезарь, Записки о Галльской войне, VII, 24—25.

Метательные орудия

№ 279

Теперь я поведу речь об орудиях, изобретенных для охраны от опасности и для необходимой защиты; укажу те пропорции, какие нужно соблюдать при сооружении скорпионов и баллист. Все пропорции частей этих орудий берутся по длине того метательного снаряда, который хотят из них пускать. Берется девятая часть его длины для определения величины диаметра дыр в катапульте, сквозь которые продевают веревки из воловьих кишек для соединения рукавов катапульты. А для того, чтобы покрышки, где проделаны дыры, имели ширину и толщину надлежащей пропорции, поступают так. Деревянные брусья, называемые „перитретами“ и составляющие верх и низ покрышки, должны быть толщиною в диаметр одной из дыр, шириною же в один диаметр и $^3/_4$, так чтобы по краю они были шириною только в один диаметр с половиною. Брусья, находящиеся на правой и левой стороне, помимо шипов, должно сделать вышиною в 4 диаметра, шириною в 5. Шипы надлежит пустить на $^3/_4$ диаметра; равным образом и от дыры до среднего бруса должно быть пространство $^1/_2$ диаметра... Ширину среднего бруса надлежит пустить в один диаметр с четвертью, а толщину в один диаметр. Промежуток в среднем брусе, куда кладут копье, делается величиною в $^1/_4$ диаметра. Четыре угла, находящиеся по сторонам и впереди, надлежит укрепить железными связями или обить медью и гвоздями. Длина малого жолоба должна быть в 19 диаметров. Рейки, прикре-

пленные по правую и левую сторону для составления малого жолоба, делаются также длиною в 19 диаметров, а толщиною и шириной в один диаметр. Затем приделывают две доски, в которые продевают ворот длиною в 3, а толщиною в $^1/_2$ диаметра. Толщина рейки, прикрепленной шипами, сделанными сковороднем, имеет один диаметр, а ширина—полдиаметра. Длина ворота полагается в $9^1/_9$ диаметра. Большой каток делается длиною в 9 диаметров. Доска, накладываемая над стрелою, должна быть длиною в полдиаметра и одну восьмую часть его, а толщиною только в $^1/_8$ диаметра. Так наз. „черепаха", или „ручка", делается длиною в 3 диаметра, а толщиною в полдиаметра и $^1/_8$-ую его часть. Нижний жолоб делают длиною в 16 диаметров, толщиною в $^1/_9$ часть диаметра, а шириною в полдиаметра и $^1/_8$ его часть. Малый столб с своим основанием, которое близ земли, делается длиною в 8 диаметров, а у плинта или верхней доски у капители столб этот бывает в полдиаметра с восьмой. Толщиною делается он в $^1/_{12}$ и $^1/_8$ часть диаметра. Длина малого столба до шипа имеет $1^1/_3$ частей диаметра, ширина полдиаметра с восьмой; толщиною его делают в $^1/_3$ этой ширины. Три связи малого столба делаются длиною в 9 диаметров, шириною в полдиаметра и одну девятую часть, а толщиною в восьмую долю диаметра; шип бывает длиною в одну девятую часть диаметра. Верхушка малого столба делается длиною в $1^3/_4$ диаметра. Ширина переднего бруса бывает в один диаметр с половиною и с $^1/_9$ частью диаметра, прибавляя еще к этой девятой части девятую часть, толщиною же в 1 диаметр. Самый малый столб, который ставят позади, „подпорка", длиною делается в 8 диаметров, шириною в $1^1/_2$ диаметра и толщиною в одну двенадцатую и одну восьмую часть диаметра. Станок шириною бывает в 12 диаметров, а толщиною равен самому малому столбу. „Черепаха", или „подушка", находящаяся под самым малым столбом, делается длиною в $2^1/_2$ диаметра и с одной девятою частью, во столько же вышиною, а шириною в полдиаметра с восьмой. Ушки ворота делаются в 2 диаметра с половиною и с $^1/_9$ частью диаметра; глубиною бывают они также в 2 диаметра с половиною и с одною девятою частью, а шириною в $1^1/_2$ диаметра. Поперечные брусья с шипами имеют длину 10 диаметров и $^1/_9$, ширину $1^1/_2$ диаметра и $^1/_9$, а толщину 10 диаметров. Рукава делаются длиною в $8^1/_2$ диаметров, толщиною книзу в $^1/_{12}$ долю диаметра с восьмой, кверху в $^1/_3$ и $^1/_8$ диаметра. Сгибик — 8 диаметров. Рукава должно делать по такому размеру, чтобы, если верхушка будет выше того места, куда могут доставать рукава, их можно было укорачивать. Напротив, если верхушка будет шире, то рукава должны более натягиваться, и для того делают их длиннее, чтобы они могли легко сгибаться где нужно...

Чем длиннее ручки у катапульты, тем легче их натягивать, и тем труднее, чем они короче.

Я говорил о частях, составляющих катапульту, и о размерах их. Что касается до баллист, то делаются они разным образом, но рассчитаны все на один и тот же определенный эффект. Иные натягиваются воротами и рычагами, другие составными блоками или посредством шпилей, также зубчатыми колесами. Величина всех этих орудий должна быть соразмерна тяжести камня, ими метаемого. Эти размеры находить не легко, и вычисление их доступно только знакомым с геометрическими построениями и математическими числовыми операциями. У покрышки баллисты делают дыры, чрез которые продевают веревки, свитые из женских волос или из воловьих кишок. Эти веревки должно делать, соразмеряя их толщину с величиною камня, метаемого из баллисты, подобно тому как в катапультах размеры берутся по величине пускаемого камня.

Чтобы люди, и незнакомые с геометрией, могли иметь сведения об этих вещах и не приходили от незнания их в замешательство при военных опасностях, я опишу здесь итоги того, что сам увидел в результате своей практики и что отчасти позаимствовал у своих учителей. Я приведу также подробные исчисления. греческих мер веса применительно к нашим (т. е. римским) весовым измерениям.

В баллисте, из которой пускают камень весом в 2 фунта, должна быть дыра капители шириною в 5 дюймов; если камень будет в 4 фунта, то дыра делается шириною от 6 до 7 дюймов; если в 10 фунтов, то она бывает в 8 дюймов; если в 20 фунтов, то дыра бывает в 10 дюймов; если в 40 фунтов, то она бывает в $12^{3}/_{4}$ дюйма. Если камень будет в 60 фунтов, то дыра делается шириною в $13^{1}/_{8}$ дюйма; если он в 80 фунтов, то она бывает в 15 дюймов; если в 120 фунтов, то дыра бывает в полтора фута и полдюйма; если в 160 фунтов, то она бывает в 2 фута. Если камень в 180 фунтов, то дыра будет в 2 фута и 5 дюймов; если в 200 фунтов, то она делается в 2 фута и 6 дюймов; если в 210 фунтов, то она бывает в 2 фута и 7 дюймов. Если же камень будет в 250 фунтов, то дыра делается в 2 фута и $11^{1}/_{2}$ дюйма. Определив величину дыры, надлежит определить меру большого катка. Он должен быть длиною в 2 диаметра той дыры с одной двенадцатою и восьмою частью этого диаметра, шириною в $2^{1}/_{6}$ диаметра... Описав размеры баллист и катапульт и выяснив по возможности пропорции их частей, я намерен также показать, каким образом натягивают их с определенным расчетом при заряде с помощью веревок, свитых из воловьих кишок или из волоса. Берутся два длинные бруса и к ним приделывают ушки для вкладывания воротов Посреди

каждого бруса делают прорyб, куда вкладывают капитель или покрышку катапульты и утверждают ее болтами, чтобы от сильной натяжки она не сорвалась. Потом в эту капитель вделывают медные жолобы, куда вкладывают железные болты. После этого в одну из тех дыр, которые проделаны сквозь капитель, продевают конец каната и прикрепляют его к вороту, на который он навивается, когда станут вертеть рычагами, причем натягивают его до тех пор, пока путем пробы рукой не удостоверятся, что он издает тот звук, какой надлежит. Тогда вкладывают в дыру капители болт, который и служит остановкой, замыканием, делающим ослабление напряжения невозможным. Продев канат таким же образом с другой стороны, натягивают его воротом до тех пор, пока он не будет издавать такого же звука, как и другой.

Витрувий, Об архитектуре, X, 10

Полевая „артиллерия"

№ 280

Баллисты, поставленные на лафет с парной упряжкой лошадей или мулов, особенно большие баллисты, так как они дальше и с большей силой мечут дротики, надлежит располагать позади фронта; когда (слоны) подойдут на расстояние выстрела, их и поражают стрелами баллисты. При этом для действия против слонов железные наконечники насаживаются крепче и более широкие, чтобы в теле слонов образовывались более значительные раны.

Вегеций, III, 24.

Зажигательные снаряды

№ 281

Стрелы, покрытые слоем (так называемого) зажигательного масла, пакли, серы и гарного дегтя, после того как они подожжены, всаживаются баллистами в корпуса вражеских кораблей...

Вегеций, IV, 44.

№ 282

Прежде всего... выступает отряд вооруженных и, силой прогнав врагов и содравши шкуры с деревянных стен, сжигает это огромное сооружение (подвижную башню). Если же горожане не дерзают выйти, то предназначают для стрельбы возможно больших баллист маллеолы и фаларики с огнем, чтобы, пробив ими шкуры и матрацы из тряпья, зажечь вну-

треннюю часть (подвижной башни). Маллеолы—это как бы стрелы, и где они завязнут, там все решительно воспламеняют, так как прилетают горящими. Фаларика же по образцу копья снабжена спереди массивным железным наконечником. Кроме того, фаларика от влагалища наконечника на протяжении всего древка намазывается так называемым зажигательным маслом, обволакивается слоем серы, смолы, горного дегтя и пакли. Пущенная в цель стремительной силой баллисты, фаларика, пробив прикрытие, с пламенем вонзается в дерево и часто сжигает башенное сооружение.

Вегеций, IV, 18.

Военные механизмы Архимеда

№ 283

(Архимед) изготовил (в 212 г. до н. э.) механизмы большой силы; так, с помощью механизма с тройным блоком он одной только левой рукой спустил судно с грузоподъемностью в 50 тысяч медимнов. Когда римский полководец Марцелл обложил Сиракузы и с моря и с суши, Архимед сначала несколько судов поднял на воздух машинами и у стены Сиракуз погрузил их разом в пучину вместе с людьми. После того, как Марцелл расположил суда несколько дальше, старец опять строит (метательные машины), чтобы сиракузяне могли подымать камни огромной тяжести, и каждый метатель топил суда. Когда Марцелл отодвинул их за пределы обстрела, старец соорудил шестиугольное зеркало, на соответствующем же от этого зеркала расстоянии поставил малые зеркала с четырьмя углами такого устройства: они приводились в движение при помощи суставов, причем большое зеркало поставлено было в середине, т. е. в фокусе солнечных лучей между югом и севером. В силу того, что лучи (отражаемые всеми малыми зеркалами) попадали в конце концов на него, (исходящая от него) зажигающая сила возросла до больших для кораблей размеров, и он сжег их, хотя они и стояли за пределом выстрела.

Диодор, XXVI. 17.

№ 284

(Римский полководец Марцелл, в 213 г. до н. э. осаждавший Сиракузы с моря, приказал соединить между собою восемь больших судов). Поставив на них осадную машину, Марцелл подплывал к стене Сиракуз, понадеявшись как на обширность и блеск своих приготовлений, так и на свою собственную славу. Но все это было пустяками для Архимеда и Архимедовых машин. До сих пор Архимед в этом отношении не произвел ни-

чего достойного внимания и, так как он занимался геометрией для забавы, то бо́льшая часть его практических работ носила побочный характер. (Сиракузский царь) Гиерон польстил его самолюбию и убедил Архимеда хотя бы частично направить свое знание от отвлеченного на материальное и, соединив свои знания с практикою, сделать их более ясными и понятными для большинства. Архимед, будучи родственником и другом царя Гиерона, однажды написал ему, что данною силой можно привести в движение данную тяжесть; в юношеском увлечении силою своего доказательства он, говорят, высказал, что, если бы у него была другая земля, он сдвинул бы нашу землю и перешел на ту. Удивленный этим, Гиерон попросил Архимеда показать на практике правильность этой проблемы и показать, как какое-либо большое тело можно привести в движение малою силой. Большая грузовая царская триера с большим трудом и с помощью многих рук была вытащена на берег; Архимед поместил на нее большой экипаж и обычный груз, а сам, усевшись на некотором расстоянии, без усилия, как бы случайно двигая рукой конец блока, начал тянуть к себе судно спокойно и ровно, как если бы оно плыло по морю. Пораженный этим, царь Гиерон, оценив значение механизма, убедил Архимеда построить для него машины для всякого вида осадной борьбы, как при обороне, так и при нападении. Этими машинами сам Гиерон не воспользовался, так как большую часть жизни он провел вдали, в мире и в праздничном спокойствии. Теперь же сиракузянам оказались необходимыми эти машины и вместе с ними их строитель. Когда римляне подступили в город с двух сторон, в городе воцарился ужас и тишина, так как сиракузяне полагали, что ничего нельзя противопоставить такой силе и мощи римлян. Но вот Архимед привел свои машины в действие одновременно против римской пехоты и судов. В пехоту неслись пущенные Архимедом всевозможные стрелы и огромные камни с шумом и невероятной быстротой, и решительно ничто не могло предохранить от их удара: они уничтожали тех, на кого падали, и расстраивали их ряды, против же кораблей внезапно поднимались со стен бревна, заглушая на подобие рога; одни корабли они силою тяжести ударяли сверху и погружали в пучину, другие железными руками или носами, на подобие журавлиных ухватывали за носовую часть, поднимали вертикально и топили, начиная с кормы; или же корабль, перевязанный протянутыми в противоположных направлениях канатами, вращался из стороны в сторону, кружился и разбивался о скалы и утесы, находившиеся у городских стен; вместе с кораблями погибал и многочисленный экипаж. Часто корабль, поднятый с поверхности моря на воздух, кружился на весу туда и сюда и представ-

лял ужасное зрелище, пока люди не были с него сброшены или перестреляны; тогда пустой корабль разбивался о стены, или хватающий крюк опускали, и корабль шел ко дну. Машина, которую Марцелл намеревался подвести на соединенных им кораблях..., находилась еще далеко от стены, как откуда-то вылетел камень весом в десять талантов, затем другой, третий; из них одни упали на машину с большим шумом и силой, разбили ее корпус, разорвали болты и уничтожили сцепления... (в тексте пропуск) так что Марцелл, в смятении, сам поспешно отплыл с кораблями и приказал отступить и пехоте. На военном совете Марцеллу было высказано мнение, что следует подойти к стенам ночью, так как метательные машины, которыми пользовался Архимед, обладая большой силой, дают выстрелы лишь с высокого полета, тогда как вблизи они совершенно бесполезны, потому что сила их удара не соответствует расстоянию. Но Архимед, вероятно, на этот случай заранее приготовил машины с двигателями на любое расстояние и короткие стрелы; так как в стенах были во многих частях бойницы, то короткострельные скорпионы поражали на близком расстоянии, причем неприятелям они были невидимы. Итак, когда римляне приблизились к стенам, в надежде остаться незамеченными, они были опять встречены множеством стрел и тяжких ударов, так как сверху на них отвесно неслись камни; римляне отступили. И, когда они отошли на большое расстояние, стрелы настигали и попадали в отступающих, так что они понесли большие потери в пехоте и много кораблей было разбито, неприятелям же римляне не могли причинить никакого вреда, так как большинство машин Архимеда было расположено за стеной...

Плутарх, Марцелл, 14—16.

История осадных сооружений

№ 285

Перехожу к изъяснению приемов при штурме городов... Первым изобретен был для осады „баран". Таким образом когда карфагеняне осаждали (Гадес), им удалось предварительно захватить крепость, которую они принялись разрушать. Но, не имея удобных к тому орудий, они употребили для этой цели бревно, удерживая которое силой многих рук, они ударяли верхним концом как головой о верхушки стены. Путем частых ударов они сшибали верхние ряды камней и так постепенно, ряд за рядом, разбили всю крепость. После того один плотник из города Тира... на основании этого первого опыта, поставил мачту, к которой привесил другую попереч-

ную на подобие весов и, качая ее взад и вперед, сокрушительными ударами разгромил стену Гадеса, несмотря на оборону его жителей. Герас из Халкедона впервые устроил к этому орудию основание на колесах. На этом основании он поставил бревна, стоящие прямо, и другие, поперечные, из которых сделал шалаш, в нем повесил таран и устроил из воловьих кож прикрытие, чтобы обезопасить тех, кто должен был, поместившись там, громить стену. С того времени назвали этот шалаш черепахою с бараном, потому что он подвигался весьма медленно. Таким образом изобретены были эти орудия. Их усовершенствовал Полиад из Фессалии при осаде Филиппом, сыном Аминты, Византия. От него заимствовали технику этих орудий Диад и Харий, которые принимали участие в военных походах Александра. Диад оставил несколько сочинений, где говорит, что он сам изобрел катящиеся башни, которые он в разобранном виде возил в походе при передвижениях войска. Он прибавляет также, что ему принадлежали изобретения тарана и подъемной машины, благодаря которой прямо могут шагать на стену осажденного города. Изобрел он также и ворот-громитель, называемый некоторыми „журавлем"... Черепаху, употребляемую для того, чтобы наполнять рвы, подходить к стенам под прикрытием, строят таким образом. Делают четыреугольное основание, каждый бок которого имеет 25 футов. Эти бока соединены четырьмя поперечными балками, закрепленными еще парой других, толщиной в $^1/_{18}$-ю часть их длины, а шириною в половину их толщины. Эти поперечники должны отстоять один от другого фута на полтора, и в каждом промежутке надлежит вставить снизу небольшие деревянные штуки, в которых вертятся оси колес, укрепленных железными листьями. Эти небольшие деревянные штуки приноровлены так, что посредством их шпиля и дыр, куда продеваются рычаги, можно поворачивать колеса на желаемую дорогу вперед и назад, направо и налево, либо наискось под разными углами. Сверх того на основание кладут с каждой стороны по бревну, которое выдается из него на 6 футов. А поверх кладут спереди и сзади еще 2 бревна, которые выдаются на 7 футов и имеют толщину и ширину такую же, как то дерево, из которого сделано основание. На этой связи ставят сплоченные брусья, которые имеют длину в 9 футов без шипов, а толщину в один фут и одну ладонь, и которые отстоят друг от друга на полтора фута. Сверху они соединяются бабками на шипах. На этих бабках поставлены подпорки, которые прикреплены одни к другим шипами и возвышаются на 9 футов...

Витрувий, Об архитектуре, X, 13—14.

Устройство городских укреплений

№ 286

Очертания стены древние избегали проводить прямыми, чтобы она не выставлялась под удары тарана; древние замыкали города в стены с извилистыми загибами и на поднятом фундаменте. Башни они располагали на углах стен на очень близком расстоянии, потому что, если кто пожелает подвести к стене, построенной по такому правилу, или лестницы, или орудия, то его можно будет поражать не только спереди, но также и с боков и почти что с тылу, как бы окруженным в заливе. Для того, чтобы нельзя было повредить стену, ее сооружают следующим образом. Оставив промежуток в 12 футов, внутри сооружаются стенки. Затем земля, которая была вынесена из рвов, наваливается между этими стенками и уплотняется трамбовками. Таким образом выходит, что ближайшая от крепостной стены стенка оказывается соразмерно более низкой, вторая выводится еще значительно ниже для того, чтобы можно было с окрестной городу равнины взойти по этому подобию ступеней как бы по отлогому холму вплоть до брустверов. Стену, укрепляемую землею, нельзя разрушить никакими таранами, и если даже как-либо случайно камни и будут разворочены, земля, уплотненная между стенками, встанет против нападающих своею громадою вместо стены.

Вегеций, IV, 2, 3.

Устройство рвов в городских укреплениях

№ 287

Рвы пред городскими укреплениями следует делать как можно шире и глубже, чтобы осаждающим было нелегко их заполнить и сравнять; лишь только рвы начнут заполняться водой, для противника становится менее всего возможным продолжать подкоп.

Вегеций, IV, 5.

Устройство городских ворот

№ 288

Следует принимать предосторожности, чтобы ворота не были сожжены подбрасыванием к ним горючего материала. Поэтому ворота следует покрывать кожами и железом; но больше пользы приносит, как убедились в этом в древности, если перед воротами устраивается дополнительный бастион, во входе которого была бы установлена подъемная решетка, висящая на железных кольцах и канатах, так что, если враги

войдут, а она будет опущена, враги попадут в западню и будут уничтожены. Однако стена над воротами должна быть так устроена, чтобы в ней были отверстия, через которые вылитая сверху вода могла бы тушить пожар.

Вегеций, IV, 4.

Устройство лагеря

№ 289

Лагери следует делать в зависимости от особенностей местности или необходимости то квадратными, то треугольными, то полукруглыми... Способы укрепления лагеря различаются по трем родам. При отсутствии настоятельной необходимости вырезываются из почвы куски дерна, и из них устраивается как бы стена высотою в три фута над поверхностью земли, так, чтобы спереди был ров, из которого и были взяты куски дерна; затем должно сделать на скорую руку ров шириной в девять футов и глубиною в семь футов. Но в тех случаях, когда налицо более сильная угроза со стороны врагов, надлежит укреплять границы лагеря рвом, особо предусмотренными правилами, так чтобы он был „по отвесу", как говорят, в 9 футов. Сверх того устраиваются с обеих сторон палисады, и насыпается земля, которая будет взята из рва, образуя собою слой высотою в 4 фута. Таким образом добиваются того, чтобы ров был глубиною в 13 и шириною в 12 футов. Над рвом всаживаются те колья из очень крепкого дерева, которые обычно носят воины. Для этих сооружений надлежит всегда иметь наготове кирки, грабли, кошницы и иного рода приспособления.

Вегеций, I, 23—24.

№ 290

Устраивай лагерь сообразно с условиями местности: квадратным, круглым, треугольным или продолговатым, считаясь при этом не столько с формой, сколько с пользой; все же почитается более удачною та форма лагеря, при которой длина превосходит на третью часть ширину... Лагерь можно укреплять тремя способами. Во-первых, когда для проведения одной ночи и более легкого совершения перехода куски вырезанного дерна укладываются в порядке и составляют вал, на котором располагаются в порядке части палисада, т. е. колья или деревянные рогатки, сколоченные из четырех брусьев так, что, будучи брошены в любом положении, они тремя опираются о землю, а четвертый всегда торчит вверх. Дерн вырезывается железными орудиями такой, который в корнях трав содержит землю; куски дерна следует делать толщиной

в полфута, шириной в фут, длиной в полтора фута. Если же почва окажется слишком рассыпчатой, так что нельзя будет вырезывать дерн на подобие кирпичей, тогда спешной работой прорезывается ров, шириною в 5 футов, глубиной в 3, над которым изнутри вырастает вал... При устройстве постоянного лагеря с помощью меча проводят ров шириной в 9, 11, 13 футов, также в 10 и 7, если можно опасаться более значительных сил противника... Устроив тын или установив стволы и ветви деревьев, чтобы воспрепятствовать осыпанию земли, возводится вал, над которым, подобно тому как это делается на (крепостных) стенах, устраиваются зубцы и брустверы.

Вегеций, III, 8.

V. Разделение труда

№ 291

В небольших городах одни и те же лица делают и постели, и двери, и плуги, и столы; нередко тот же человек строит и дом и доволен, если при стольких занятиях имеет достаточно заказчиков, чтобы содержать себя. Вследствие всего этого невозможно, чтобы человек, занимаясь многими ремеслами, делал все хорошо. Но в больших городах, вследствие большого спроса на каждый предмет, одно ремесло может дать пропитание человеку, — нередко даже не целое ремесло, когда один, например, шьет мужские башмаки, другой женские; а бывает и так, что один получает пропитание от того, что кроит, третий только прирезывает верхнюю кожу, а четвертый ничего этого не делает, а только сшивает все. Естественно, что тот, кто постоянно занимается самой небольшой частью, будет исполнять ее превосходно.

Ксенофонт, Воспитание Кира VIII, 2, 5 (перевод Янчевецкого).

№ 292

Полагаю, ты слышал, что Оппию выткана тога претекста (с вотканной пурпурной полосой)? Ведь Курций наш помышляет о дважды окрашенном пурпуре, но его красильщик задерживает.

Цицерон, Письма, II, 16, 7.

№ 293

Варрон (в Менипповой сатуре): „Мулы взаимно скребут друг друга“, или „о почесывании“ говорит... „чтобы ежедневно изготовлять на продажу тунику, чтобы расплетать пряди, наконец также собственными руками чесаную шерсть доставить красильщику“.

Нониий Марцелл, III, 228, 2. 3.

Смешно, когда мы видим, что они (боги, входящие в сонм высших божеств римского пантеона), в силу разнообразных людских выдумок, представлены распределившими между собою занятия, подобно мелочным откупщикам налогов, иля подобно ремесленникам в квартале серебряных дел мастеров, где один сосудик, чтобы он вышел совершенным, проходит через руки многих мастеров, хотя его мог бы закончить один мастер, но превосходный. Впрочем, иначе, казалось, нельзя было пособить массе ремесленников, как только тем, что отдельные лица должны были изучать быстро и легко отдельные части производства, и таким образом исключалась необходимость, чтобы все медленно и с трудом достигали совершенства в производстве в его целом.

Августин, О граде божием, VII, 4.

Д. Землевладение и домовладение

I. Пережитки аграрного коммунизма на Липарских островах

№ 295

(Жители Липарских островов), объединив их все, одни занимались земледелием, другие сражались с морскими разбойниками. Свое имущество они обобществили, жили по сисситиям и продолжали таким образом, в течение некоторого времени, жить в одной коммуне. Позже они разделили между собою (главный остров) Липару, на котором находился и город, остальные же острова продолжали обрабатывать сообща. В конце концов они поделили между собою все острова на 20 лет и снова получили на них наделы.

Диодор, V, 9, 4 — 5.

II. Землевладение в Греции в раннюю эпоху

№ 296

Сын Гипполохов! за что перед всеми нас отличают
Местом почетным, едою и полной на торжествах чашей?
И за что мы владеем при Ксанфе уделом великим,
Лучшей землей, виноград и пшеницу обильно родящей?
Нам, предводителям, между передних героев ликийских
Должно стоять и в сраженьи пылающем первым сражаться!

Илиада, XII, 310 — 315 (перевод Гнедича).

№ 297

Сделал на нем [1] и широкое поле, тучную пашню,
Рыхлый, три раза вспаханный пар; на нем землепашцы
Гонят яремных волов, и назад и вперед обращаясь;
И всегда, как обратно к концу приближаются нивы,
Каждому в руки им кубок вина, веселящего сердце,
Муж подает; и они, по своим полосам обращаясь,
Вновь поспешают дойти до конца глубобраздного пара.
Нива, хотя и златая, чернеется сзади орущих,
Вспаханной ниве подобясь: такое он диво представил.
Далее выделал поле с высокими нивами; жатву
Жали наемники, острыми в дланях серпами сверкая.

[1] Гефест на щите Ахилла.

Здесь полосой беспрерывною падают горстни густые;
Там перевязчики их в снопы перевязлами вяжут.
Три перевязчика ходят за жнущими; сзади их дети,
Горстая быстро колосья, одни за другими в охапах
Вяжущим их подают. Властелин между ними безмолвно
С палицей в длани стоит на бразде и душой веселится.
Вестники одаль, под тению дуба, трапезу готовят;
В жертву заклавши вола, вкруг него суетятся; а жены
Белую сеют муку для сладостной вечери жнущих...
Там же и стадо представил волов, воздымающих роги:
Их он из злата одних, а других из олова сделал.
С ревом волы, из оград вырываяся, мчатся на паству,
К шумной реке, к камышу густому по влажному брегу.
Следом за стадом и пастыри идут, четыре, златые,
И за ними следуют девять псов быстроногих.
Два густогривые льва на передних волов нападают,
Тяжко мычащего ловят быка, и ужасно ревет он,
Львами влекомый; и псы на защиту, и юноши мчатся;
Львы повалили его и, сорвавши огромную кожу,
Черную кровь и утробу глотают; напрасно трудятся
Пастыри львов испугать, быстроногих псов подстрекая.

Илиада, XVIII, 541 — 560, 573 — 584 (перевод Гнедича)

№ 298

Был за широким двором четырехдесятинный богатый
Сад, обведенный отвсюду высокой оградой; росло там
Много дерев плодоносных, ветвистых, широковершинных,
Яблонь, и груш, и гранат, золотыми плодами обильных,
Также и сладких смоковниц и маслин, роскошноцветущих;
Круглый там год, и в холодную зиму, и в знойное лето,
Видимы были на ветвях плоды; постоянно там веял
Теплый зефир, зарождая одни, наливая другие;
Груша за грушей, за яблоком яблоко, смоква за смоквой,
Грозд пурпуровый за гроздом сменялися там, созревая.
Там разведен был и сад виноградный богатый; и грозды
Частью на солнечном месте лежали, сушимые зноем,
Частью ждали, чтоб срезал их с лоз виноградарь; иные
Были давимы в чанах; а другие цвели иль, осыпав
Цвет, созревали и соком янтарногустым наливались.
Саду границей служили красивые гряды, с которых
Овощ и вкусная зелень весь год собирались обильно.
Два там источника были: один обтекал, извиваясь,
Сад, а другой перед самым порогом царева жилища
Светлой струею бежал, и граждане в нем черпали воду.
Так изобильно богами был дом одарен Алкиноев.

Одиссея, VII, 112 — 132 (перевод Жуковского).

III. Земельные отношения в Аттике в VII—VI вв. до н. э.

№ 299

... В течение долгого времени происходила гражданская война между знатными и простым народом. Дело в том, что и вообще государственный строй Афин был олигархическим, да притом еще бедные были в порабощении у богатых, — и сами они, и дети их, и жены. Назывались они пелатами и шестидольниками, так как за такую арендную плату обрабатывали поля богатых. Вся же земля была в руках у немногих. И если они не отдавали платы, то попадали в кабалу, и сами они и дети. Также и займы вплоть до Солона производились под залог личности.

Аристотель, Афинское государственное устройство, 2, 1—2

№ 300

Неравенство положения бедняков и богачей достигло в то время высшей степени, вследствие чего государство находилось в исключительно опасном положении. Ждать прекращения волнений и спокойствия можно было, казалось, единственно от тираннии. Весь простой народ был в долгу у богачей. Он или обрабатывал их землю, отдавая им шестую часть хлеба,— вследствие чего такие люди назывались гектеморнями и фетами (т. е. шестидольниками и батраками), или занимал деньги под залог себя. Кредиторы могли взять этих людей к себе в кабалу. Они или обращали их в рабов, или продавали заграницу. Многие принуждены были продавать даже своих детей — закон не запрещал этого — и бежать из города, спасаясь от суровости своих кредиторов. Но большинство, состоявшее из людей самых смелых, стало на своих собраниях уговаривать друг друга не оставаться пассивными в таком положении, выбрать своим представителем одного надежного человека, освободить не заплативших в срок своего долга, произвести передел земли и совершенно изменить существующий порядок государственного строя. Тогда наиболее рассудительные из афинян, видя, что лишь один Солон совершенно чужд каких-либо проступков и что он, не принимая участия в несправедливостях богачей, сам находился в печальном положении бедных, обратились к нему с просьбой взять в свои руки управление государственными делами и положить конец существовавшим несогласиям. Однако историк Фаний лесбосский говорит, что Солон обманул обе стороны, чтобы спасти государство,—бедным он втихомолку обещал разделить земли, богатым — подтвердить существующие долговые обязательства. Сам Солон говорит, что сначала он колебался взять

в свои руки управление государственными делами, боясь алчности одних граждан, заносчивости — других. Солон был избран архонтом и вместе с тем примирителем и законодателем, причем на это пошли как богатые, считавшие Солона человеком зажиточным, так и бедные, считавшие его человеком честным. Говорят, что, по слухам, он будто бы еще ранее своего избрания сказал: равенство войны не создает. Это пришлось по вкусу и имущим и неимущим: первым—своим нравственным достоинством, вторым—потому, что они ожидали наступления равенства и в мере и в числе... Солон первый, повидимому, удачно провел отмену налоговых обязательств сисахтией..., отменив существующие долговые обязательства и запретив на будущее время обращать за долги в кабалу... Большинство писателей рассказывает, что сисахтия состояла в полном уничтожении долговых обязательств; это находит себе подтверждение и в поэтических произведениях Солона. Здесь он гордится тем, что всюду приказал снять с заложенной земли долговые столбы... что он вернул из-за границы граждан, проданных за долги... (В результате, однако), Солон не угодил ни бедным ни богатым: он возбудил нед вольство богатых, уничтожив долговые обязательства, но еще более — бедных, тем, что обманул их ожидание относительно нового передела земель и не установил, в противоположность Ликургу, в жизни полного равенства.

Плутарх. Солон, 13—16 (перевод Алексеева).

IV. Землевладение в Греции в V—III вв. до н. э.

Землевладение в Афинах во второй половине V в. до н. э.

Плутарх, Перикл, 16 (№ 42).

Спекуляция земельными участками в Греции в V — IV вв. до н. э.

Ксенофонт, Домострой, XX, 22 (№ 734).

Землевладение в Афинах в IV в. до н. э.

Эсхин, Речь против Тимарха, 97 (№ 34).

Заклад земли в Греции в IV в.

Демосфен, Речь (XXXIV) против Формиона, 23, 24 (№ 504).

Образование крупного землевладения в Спарте.

Плутарх, Агис, 3—14, 16, 18—21 (№ 652).

V. Землевладение в Риме

Общественная земля в Риме

Ливий, II, 41 (№ 671).

Аппиан, Гражданские войны, I, 8 (№ 692).

Образование крупного землевладения в Риме и пролетаризация крестьянства
Аппиан, Гражданские войны, I, 7 (№ 8).

Землевладение в Италии во II в. до н. э.
Катон, О земледелии, X, 1. XI, 1 (№№ 22, 23).

Землевладение в Риме в I в. до н. э.
Варрон, О сельском хозяйстве, I, 18 (№ 26).

Кампанские земли и их значение для Рима

№ 301

Допустим, что была бы возможность разделить всю эту (кампанскую) землю; разве вы не предпочли бы, чтобы она, тем не менее, оставалась вашим наследственным достоянием? Или вы допустите расхищение этого прекраснейшего поместья римского народа, этой главной силы вашей казны, украшения мира, опоры войны, основы доходов, житницы легионов, последнего убежища в неурожайные годы? Забыли вы, какие войска вы кормили кампанским хлебом в Италийскую (Союзническую) войну, когда все остальные источники доходов иссякли? Не знаете, что все прочие блестящие доходы римского народа зависят от прихоти фортуны и могут пропасть при малейшей неудаче? Что вам помогут таможенные пошлины с малоазийских гаваней, налоги на провинциальные земли, все вообще заморские доходы — при малейшей панике, возбужденной близостью пиратов или врагов?... Доходы с кампанской земли — доходы домашние, обеспеченные, защищенные верностью всех окружающих городов, застрахованные от всех бедствий войны, от всех колебаний в цене продуктов, от всех климатических невзгод. И вот почему наши предки не только не уменьшили площади отнятой у кампанцев земли, но и прикупили к ней владения тех, которые, по праву, не могли быть выселены. Вот почему ни оба Гракха, столь чуткие к интересам римской бедноты, ни Сулла, столь бесцеременно расточавший государственное добро своим избранникам, не осмелились коснуться кампанской земли; нашелся один Рулл, чтобы отнять у государства ту его собственность, которой не трогали ни щедрость Гракхов, ни деспотизм Суллы. Теперь вы, проходя по этой земле, с гордостью называете ее своей; теперь приезжие иностранцы слышат, что она ваша; но, допустим, она будет разделена — владеть ею будут частные люди, вашей ее уже не будут называть. А кто такие те, которые ею будут владеть? На первых порах — люди отважные, склонные к насилию, готовые к мятежу, способные, по первому кличу децемвиров, надеть оружие против сограждан и быстро произвести между ними резню; а затем вы увидите, как вся кампанская

земля мало-по-малу перейдет в руки небольшой кучки людей, сильных богатством и своей свитой. Вам же, которым предки завещали, добыв их оружием, эти прекрасные источники доходов, не останется ни пяди с отцовским и дедовским владений. А какая разница, граждане, будет тогда между вашей беспечностью и заботливостью частных людей? Когда наши предки отправили в те места П. Лентула, старшего сенатора, чтобы он на государственный счет купил частные земли, врезавшиеся клином в государственные кампанские долины, он, говорят, вернулся с известием, что ему не удалось ни за какие деньги купить чей бы то ни было участок и что отказывающийся объяснял свой отказ тем соображением, что он, будучи владельцем многих имений, с одного только кампанского не получал дурной вести. Видите? Для частного человека это соображение было решающим; а римского народа оно не заставит призадуматься, прежде чем даром, по просьбе Рулла, уступить кампанскую землю частным людям. А между тем римский народ может сказать об этой земле то же самое, что сказал тот частный владелец про свое имение. Малая Азия в течение многих лет не приносила вам дохода благодаря войне с Мифридатом; испанские пошлины не поступали вовсе во время владычества Сертория; сицилийские общины Маний Аквилий должен был даже ссужать хлебом в невольническую войну; только с этой вашей земли вы ни разу не получили дурной вести. Все другие доходы страдают от военных невзгод; эти даже помогают вам переносить военные невзгоды. Далее. В пользу этого раздела нельзя даже сказать того, что обыкновенно говорится в подобных случаях: что не следует допускать, чтобы земля находилась во владении крестьян и возделывалась несвободными людьми. Заметьте мои слова: в случае раздела кампанской земли произойдет выселение и обезземеление крестьянской бедноты, а не водворение таковой и наделение ее землею. Вся кампанская земля составляет владение возделывающего ее мелкого крестьянского люда, дельного и скромного; и вот эти-то честные люди, эти трудолюбивые землепашцы и храбрые солдаты изгоняются вашим народным трибуном, этим другом римской бедноты. Эти несчастные, рожденные на этой земле и ею же вскормленные, весь век свой проведшие в работе над землей, не будут знать, где им искать убежища, владение же кампанской землей будет всецело предоставлено силачам, здоровякам и смельчакам — телохранителям децемвиров. И для чего это? Для того, чтобы — подобно тому, как вы ныне о своих предках с гордостью говорите: „Эту землю нам оставили наши предки", — так ваши потомки могли сказать про вас: „Эту землю, завещанную им их отцами, наши отцы отдали на расхищение". Цицерон, 2-я аграрная речь, 29—31 (перевод Зелинского)

Скотоводство в Италии в I в. до н. э.
Варрон, О сельском хозяйстве, II, 10 (№ 27).

Крупное землевладение в Риме в I в. н. э.
Петроний, Сатиры, LIII (№ 63).

Римские колоны (арендаторы) в I в. н. э.
Колумелла, I, 7 (№ 30).

Упадок сельского хозяйства в Италии в I в. н. э.
Колумелла, О сельском хозяйстве, I, Предисловие (№ 28).

Поместье позднеримской эпохи

№ 302

(В поместье) необходимо иметь кузнецов, плотников, изготовителей бочек и чанов, чтобы необходимость поездки в город не отвлекала селян от обычной работы.

Палладий, О земледелии, I, 6, 2.

VI. Вывод колоний и раздача земли

Наказ греческим колонистам

№ 303

В Навпакт выводится колония на следующих условиях:[1]

Жителю Локров Гипокнемидских, ставшему гражданином Навпакта, при посещении им его прежнего города дозволяется пользоваться правом гостеприимства и участвовать в жертвоприношениях, как всенародных, так и родовых, буде пожелает; буде пожелает, пусть совершает жертвоприношения и пользуется дарами от народа и от членов его общины, сам и род его вовеки. Переселенцы из Локров Гипокнемидских пусть не платят подати в Локрах Гипокнемидских, пока снова не станут жителями Локров. Если кто пожелает вернуться, пусть разрешается ему беспошлинное[2] возвращение, на условии оставления у домашнего очага взрослого сына или брата. Если локряне гипокнемидские будут изгнаны из Навпакта силой, пусть будет дозволено вернуться каждому к месту его первоначального жительства беспошлинно. Пусть

[1] При отправлении партии колонистов из Локров Гипокнемидских в Навпакт (у Коринфского залива, ныне Лепанто) западные, или Гипокнемидские, Локры в политическом отношении примыкали к восточным, Опунтским. Кроме Локров по берегу заливов Евбейского и Малийского, были известны Озольские по берегу Коринфского залива и Эпизефирийские в южной Италии.

[2] Т. е. без уплаты пошлины за водворение, платимой при вступлении в число граждан одного из городов Локриды.

платит подать такую же, что и западные локряне.[1] 1) Переселяющиеся в Навпакт пусть принесут клятву не отпадать по своей воле от опунтян ни в каком случае. Да будет дозволено, если пожелают, по истечении тридцати лет после этой присяги, ста гражданам Навпакта от опунтян, а также ста опунтянам от навпактян требовать новой присяги. 2) Всякий колонист, выехавший из Навпакта и не уплативший подати, теряет права гражданства в Локрах, пока не уплатит законного навпактянам. 3) Если в доме кого-нибудь из колонистов Локров Гипокнемидских в Навпакте нет потомка, имеющего право на наследство, наследство пусть получает ближайший родственник из локрян гипокнемидских, откуда бы он ни был родом, под условием, чтобы он сам, будь он взрослый мужчина или мальчик, явился в Навпакт в течение трех месяцев; в противном же случае пусть вступят в силу навпактские законы. 4) Если кто из Навпакта возвращается на жительство в Локры Гипокнемидские, пусть объявит об этом на площади в Навпакте, а также в области Локров Гипокнемидских в том городе, откуда он родом. 5) Если кто из перкофариян или мисахеян[2] станет жителем Навпакта, то и лично, и в отношении имущества, находящегося в Навпакте, пусть подчиняется навпактским законам, а имущество его в Локрах Гипокнемидских — гипокнемидским законам, как полагается у каждого в городе Локров Гипокнемидских. Если кто из числа перкофариян или мисахеян отступит от законов колонистов, пусть руководствуется каждый законами своего города. 6) Если у переселившегося в Навпакт окажутся братья, то, согласно существующему в отдельных местах у локрян гипокнемидских праву, в случае, если какой-либо из братьев умрет, пусть владеет переселившийся наследством, тою частью, которая ему приходится. 7) Колонисты, отправляющиеся в Навпакт, пусть пользуются правом на разбирательство дел в первую очередь у судей — вчинять иски и давать ответ в Опунте, в течение всего года, в тот же день. Из локрян гипокнемидских пусть поставят покровителя-локрянина для колониста, а для локрянина-колониста из тех, кто в течение этого года состоит в должности. 8) Если кто оставит отца и свою долю имущества отцу, то по смерти отца пусть будет позволено взять ее колонисту, поселившемуся в Навпакте. 9) Если кто изменит эти постановления каким-либо образом, если только это не будет одобрено обеими сторонами, собранием тысячи опунтян и собранием колонистов навпактян, тот лишается гражданских прав, а имущество его пусть будет продано с публичного торга. Обвиненному должностное лицо

[1] Эта подать шла в казну союза городов зап. Локриды, в состав которого вошел и Навпакт.

[2] Перкофарияне и мисахеяне — жреческие роды.

пусть назначит разбирательство дела в течение тридцати дней если тридцать дней ему еще остается до окончания должностного срока. Если не назначит разбирательства дела обвиненному, пусть будет лишен гражданских прав и пусть будет продано с публичного торга его имущество, отцовское наследие и рабы. Пусть принесут присягу по закону; при голосовании пусть опускают камешки в урну. И пусть это постановление Локров Гипокнемидских имеет равным образом силу и относительно халеян, поселившихся там с Антифатом во главе. [1]

Надпись первой половины V в. до н. э. (ранее 456 г.), найдена в Эанфии (позднее Керкира). SIG³, 47 (перевод из хрестоматии „Древний мир", ч. II).

Один из статутов второго афинского морского союза

№ 304

...Начиная с Навсиника архонта (378/7 г. до н. э.) не разрешается никому из афинян ни на частные ни на государственные деньги приобретать на территориях союзников ни дома, ни земельного участка ни путем покупки, ни путем заклада, ни каким-либо другим способом. Если кто-либо будет покупать или приобретать или брать в залог каким бы то ни было способом, всякий желающий из союзников должен заявить об этом членам союзного совета. Последние, продав (эти земли), отдадут половину (денег) заявившему, а другая половина должна принадлежать всем союзникам...

Надпись 378/7 г., найдена в Афинах. SIG³, 147.

Раздача земли и городов при Антиохе I

№ 305

...Царь Антиох Мелеагру [2] привет. Пожаловали мы Аристодикиду Ассийскому 2000 плефров [3] годной для обработки земли, чтобы причислить ее к городу илионян или скепсиян; итак, ы распорядись отвести Аристодикиду по соседству от областей гергифской или скепсийской, где тебе покажется удобнее, 2000 плефров земли, примежевав ее к земле илионян или скепсиян. Будь здоров.

Царь Антиох Мелеагру привет. Обратился к нам Аристодикид Ассийский с просьбой пожаловать ему в сатрапии на Геллеспонте город Петру, которым ранее владел Мелеагр [4],

[1] Начальник колонии, под предводительством которого еще ранее выселилась в Навпакт группа жителей Халея (в зап. Локриде).

[2] Наместник Геллеспонтской сатрапии.

[3] 160 десятин.

[4] Очевидно, не тот, которому адресованы письма.

затем из петрской области 1500 плефров удобной для обработки земли да еще 2000 плефров удобной земли из той, что прилегает к участку, отведенному ему ранее. И мы согласны пожаловать ему Петру, если она не отдана кому-либо ранее, равно как и землю по близости от Петры и еще 2000 плефров удобной земли, за его дружеское к нам расположение и оказанные нам со всяческим благорасположением и усердием услуги. Рассмотри, и если не отдан просимый участок кому-либо ранее, то отведи его и прилегающую к нему земли Аристодикиду; из царской же земли, прилегающей к пожалованной Аристодикиду ранее, распорядись отмежевать и отвести ему 2000 плефров, с дозволением приписать к какому угодно городу, принадлежащему к этой области и союзу. Что касается подданных царя, поселян той местности, где лежит Петра, то, в случае их желания жить в Петре ради безопасности, мы постановили, чтобы Аристодикид разрешил им жить там.—Будь здоров.

Царь Антиох Мелеагру привет. Обратился к нам Аристодикид с заявлением, что областью Петры и граничащей с нею землею, о которой мы ранее писали, когда жаловали ему, он и до сих пор еще не вступил во владение, так как она отведена афинянину, заведующему гаванью, и просил пожаловать ему, вместо петрской области, другую равного размера, отвести и еще 2000 плефров, с правом причислить их к какому будет ему угодно городу из состоящих с нами в союзе, как и раньше мы писали. Видя его благорасположение к нам и усердие к нашим интересам, мы желаем сделать уважение этому человеку и предоставили ему это. Он говорит, что из петрской области ему уступлено 1500 плефров; распорядись отмежевать и отвести Аристодикиду удобной для обработки земли 2500 плефров и еще, вместо земли у Петры, 1500 плефров удобной для обработки земли из царских владений, пограничных с данными ему уже ранее, с дозволением Аристодикиду причислить эту область к какому угодно городу нашего союза, как мы об этом написали и в прежнем письме.—Будь здоров.

Надпись 280—261 г. до н. э., найдена в Илионе (Трое). OGIS, 221 (перевод из хрестоматии „Древний Мир", ч. II).

Римские колонисты

№ 306

В конце (201 г. до н. э.) сделан был доклад сенату о наделе землею ветеранов, которые, под личным предводительством и главным начальством Публия Сципиона, окончили войну в Африке, и сенаторы решили, чтобы городской претор Марк Юний, если ему будет угодно, выбрал 10 мужей для отмежевания и раз-

дела той части самнитского и апулийского поля, которая составляла общественную собственность римского народа.
Ливий, XXXI, 4, 1—2 (перевод Адрианова).

№ 307

Было также сделано (в 200 г.) постановление относительно полей для воинов (Публия Сципиона), чтобы, сообразно с числом лет, проведенных на службе в Испании или в Африке, каждый из них получил по два югера земли за каждый год службы. Это поле должны были распределить децемвиры. Выбраны были также триумвиры для пополнения числа венузинских колонистов, потому что силы этой колонии были ослаблены войной с Ганнибалом. Они набрали колонистов в Венузию.
Ливий, XXXI, 49, 5—6 (перевод Адрианова).

№ 308

Так как (в 199 г.) послы из Нарнии жаловались, что у них нет полного числа колонистов и что некоторые присоединились к ним не из их рода и считают себя за колонистов, то по этому поводу было приказано консулу Луцию Корнелию избрать трех мужей... Что сделано было для жителей Нарнии относительно увеличения числа колонистов, в том отказано было жителям Козы.
Ливий, XXXII, 2, 6—7 (перевод Адрианова).

№ 309

(В 196 г.) по просьбе жителей Козы увеличить им число колонистов было приказано набрать 1000 человек с тем только условием, чтобы в это число не попали бывшие врагами после консульства Публия Корнелия Сципиона и Тиберия Семпрония.
Тит Ливий, XXXIII, 24, 8—9 (перевод Адрианова).

№ 310

(В 194 г.) выведены были колонии римских граждан в Путеолы, Вольтурн и Литерн, по 300 человек в каждую. Также выведены были колонии римских граждан в Салерн и Буксент... Между поселенцами разделена была земля, принадлежавшая прежде кампанцам. Также в Сипонт, округ, принадлежавший прежде жителям Арп, была выведена колония римских граждан другими триумвирами... Также выведены были колонии римских граждан в Темпсу и Кротон.
Ливий, XXXIV, 45, 1—3 (перевод Адрианова).

№ 311

(В 193 г.) триумвиры... вывели латинских колонистов в Френтинскую крепость. На место поселения пришло 3000 человек

пехоты и 300 всадников, незначительное число в сравнении с обширностью местности. Оказалось возможным дать по 30 югеров на пехотинца и по 60 на всадника. По совету Апустия изъята была из дележа третья часть поля, чтобы впоследствии можно было приписать новых колонистов, если бы нашлись желающие. Таким образом пехотинцы получили по 20 югеров, а всадники—по 40.

Ливий, XXXV, 9, 7—8 (перевод Адрианова).

№ 312

(В 192 г.) на основании сенатского постановления и решения народного собрания выведена была колония в Вибон. Отправилось туда 3700 пехотинцев и 300 всадников... Каждому пехотинцу дано было по 15 югеров земли, всаднику вдвое больше.

Ливий, XXXV, 40, 5—6 (перевод Адрианова).

№ 313

Из Галлии прибыли (в 190 г.) послы от жителей Плаценции и Кремоны; претор Луций Аврункулей ввел их в сенат; вследствие их жалоб на недостаток колонистов, так как иные из них погибли во время войны, иные от болезней, а некоторые оставили колонию вследствие докучного соседства с галлами, сенат определил, чтобы консул Гай Лелий, если ему будет угодно, набрал 6000 семейств для распределения их в тех колониях, а претор Аврункулей назначил триумвиров для вывода этих колонистов... Немного спустя... из Галлии прибыл в Рим консул Гай Лелий. Он не только по определению сената, состоявшемуся в его отсутствие, набрал колонистов для пополнения населения Кремоны и Плаценции, но и доложил о необходимости вывести две новые колонии в землю, принадлежавшую боям; по его настоянию сенат утвердил это предложение.

Ливий, XXXVII, 46, 9—10, 47, 1—2 (перевод Адрианова).

№ 314

(В 181 г.) в Этрусскую область, некогда взятую у тарквинийцев, выведена была колония в Грависки; поселенцам дано было по 5 югеров земли.

Ливий, XL, 29, 1 (перевод Адрианова).

№ 315

(В 181 г.) в область галлов была выведена латинская колония Аквилея; 3000 пехотинцев получили по 50 югеров земли, центурионы—по 100, всадники— по 140 югеров.

Ливий, XL, 34, 2.

№ 316

(В 180 г.) лигуры, не ожидавшие военных действий до прихода в провинцию консулов, были застигнуты врасплох и сдались в количестве 12000 человек. Корнелий и Бебий, запросив письменно сенат, решили выселить их с гор на равнину подальше от родины, так чтобы отнять у них надежду на возвращение, считая это единственным средством положить конец войне с лигурами. В Самнитской области принадлежало римлянам общественное поле, которое прежде занимали тавразинцы; желая переселить туда капуанских лигуров, Корнелий и Бебий приказали им спуститься с гор с женами, детьми и всем своим имуществом. Лигуры не раз через своих послов умоляли не заставлять их покидать пенатов, место родины и могилы предков и обещали выдать оружие и заложников; но, получив отказ и не имея сил вести войну, они повиновались приказанию. Они были переселены на общественный счет в количестве около 40000 свободных граждан с женами и детьми. Для устройства всего необходимого в новом поселении отпущено было из казны 150000 серебра. Тем же Корнелию и Бебию, которые перевели лигуров с гор, поручено было произвести надел землей и раздать деньги; но по собственной их просьбе сенат назначил пять мужей, по совету которых они бы распоряжались.

Ливий, XL, 38, 1—7 (перевод Адрианова).

№ 317

В Луну (в 177 г.) была выведена колония в 2000 римских граждан. На каждого человека дали по $51^1/_2$ югера.

Ливий, XLI, 13, 4—5 (перевод Адрианова).

№ 318

...Сенат (в 168 г.) выслушал спор послов города Пизы и Луны: пизанцы жаловались на то, что их гонят с земли римские колонисты, а жители Луны утверждали, что та земля, о которой идет речь, отведена им триумвирами. Сенат послал пять мужей... расследовать и разрешить вопрос о границах.

Ливий, XLV, 13, 10—11 (перевод Адрианова).

№ 319

Так как значительная часть лигурийских и галльских земель, после войны отошедших во власть римлян, оставалась незанятой, то сенат (в 173 г.) постановил разделить эти земли между отдельными лицами. Городской претор Авл Атилий, на основании сенатского постановления, выбрал для этой цели децемвиров... При разделе римские граждане получили по 10 югеров, союзники и латины—по 3.

Ливий, XLII, 4, 3—4 (перевод Адрианова).

№ 320

До отъезда должностных лиц в провинции (в 173 г.) сенат велел консулу Авлу Постумию отправиться в Кампанию для разграничения государственных земель и владений частных лиц; было известно, что эти последние, понемногу отодвигая межи на своих участках, захватили в свои руки огромное количество земли .. Постумий все лето провел в Кампании, будучи занят размежеванием земель... По расследовании дела консулом Постумием (в 172 г.) большая часть кампанских участков, которыми до сих пор владели повсюду без раздела частные лица, была отобрана в казну, и народный трибун Марк Лукреций обнародовал законопроект, по которому цензоры должны были отдать эти земли в аренду, чего они не делали столько лет, с самого покорения Кампании, предоставляя полный простор проявляться жадности частных лиц на имуществе без хозяина.

Ливий, XLII, 1, 6, 9; 7, 1—2 (перевод Адрианова).

Награждение ветеранов

№ 321

Цезарь (Октавиан)... распродал остатки конфискованного имущества осужденных лиц. Набор солдат в новые колонии и распределение между ними земель оказалось делом чрезвычайно трудным. Дело в том, что солдаты требовали себе наделов в тех городах, которые были отведены им еще перед войной в качестве наилучших. Наоборот, (обреченные) города считали, что эта мера должна быть распространена на всю Италию, либо выбор должен быть определен жребием; они требовали, чтобы за отдаваемую солдатам землю им были выплачены деньги; но денег (у Цезаря) не было. Толпами стекались жители этих городов в Рим, молодые, старики и женщины вместе с детьми; они ходили по форуму, посещали храмы и со слезами жаловались, что за ними нет никакой вины, что, будучи италиками, они лишаются своих земель и очагов, словно покоренные враги. Городское население высказывало им сочувствие и вместе с ними проливало слезы, в особенности потому, что чувствовало, что и война, и победные награды, и вывод колоний имели целью не благо государства, но притеснение граждан и политический переворот, чтобы демократия не смогла снова поднять голову, причем властители стремятся поселить (в Италии) своих наемников, послушных всякому их желанию. Со своей стороны Цезарь старался объяснить городам необходимость этой меры, которая и без того подтвердилась на деле, так как солдаты совершали насилия также и над соседями, захватывая больше того, что им

было положено, и выбирая участки, казавшиеся им лучшими. Ни угрозы, ни новые дарения со стороны Цезаря не могли прекратить этих насилий, так как солдаты презирали авторитет своих властителей, видя, что те нуждаются в них, как в опоре для своей власти. Дело в том, что пятилетний срок власти (триумвиров) истекал, и обоюдная потребность в безопасности заставляла обе стороны держаться вместе, причем вожди нуждались в войске ради власти, а войско, ради обеспечения захваченного вождями, нуждалось в сохранении власти вождями, давшими ему эти захваты. Чувствуя свою власть над солдатами непрочной, сами дарители были вынуждены угождать им и покрывать их насилия. Наиболее нуждавшимся из них Цезарь делал и другие подарки, беря ссуды из храмовых ценностей. В конечном результате войско обратило на Цезаря все свое расположение, тем более, что, раздавая солдатам земли, города, деньги и жилища, он подвергал себя ненависти и упрекам со стороны тех, у кого ему приходилось отбирать имущество, причем все оскорбления он переносил ради интересов своей армии.

Аппиан, Гражданские войны, V, 12—13 (перевод Кончаловского).

№ 322

...В Италии старый город Путеолы получил название и права колонии. Были приписаны к Таренту и Антию ветераны, но они не помогли безлюдью этих мест, так как большая часть их разбрелась по провинциям, в которых они докончили срок своей службы; к тому же, не привыкшие ни вступать в супружеские связи, ни воспитывать детей, они оставили свои дома сирыми, без потомков. Дело в том, что теперь не выводились, как прежде, в колонии целые легионы с трибунами, центурионами и солдатами, причем каждый из последних находился в своем манипуле, так что они в согласии и любви составляли общину, а это были люди, незнакомые друг с другом из разных манипулов, без руководителя, без взаимной привязанности, которые внезапно собирались в одно целое, как бы из иного рода людей, и составляли скорее сброд, чем колонию.

Тацит, Анналы, XIV, 27 (перевод Модестова).

VII. Купля-продажа земли

Купля-продажа земли и домов в Греции

№ 323

Гегей, сын Амфия... купил у Херела, сына Хабиссия... у Фейдо, дочери Хабиссия, у Ификраты, дочери Херела... дом и всю местность, что в Гире, принадлежавшую Хабиссию, отцу Херела и Фейдо,... а также воду и земледельческие

орудия и глину, (там находящуюся), и ворота, и все прочие принадлежности за 6000 серебряных драхм.

Надпись III в. до н. э., найдена на Теносе. SIG, 1201.

№ 324

На следующих условиях состоялась продажа земельных участков и домов, а также выдача приданого при архонте Аминоле перед астиномами Сосиномом, сыном..., Ясоном, сыном Аристонакта из Фестиадов.

1) Месяца Анфестериона, в восьмой день, и месяца Артемисиона.

а) Артимах, сын Аристарха, из Гераклидов, купил у Телесикла, сына Евкла, Гераклида, дом и имения в..., все наследство, доставшееся Телесиклу от отца, и владения, которые он прикупил у брата Каллителa, по соседству от Плистарха и Артимаха, со всеми прежде принадлежавшими последним угодьями, со входящими в состав этих владений водопроводами и, кроме того, четвертую часть башни,[1] цистерны, что в башне, и кровельную черепицу в том виде, как это все было у Телесикла; далее, дом и сад, которые Телесикл купил у Евфигена, а также находящуюся в домах посуду, мельничный жернов и ступку,[2] — за 3700 драхм серебра. Поручителями при продаже все вместе и каждый в отдельности (имена 5 поручителей).

б) Ксенодем, сын Мерогена, Элифиеянин, купил у Писикрата, сына Исандра, Фриесянина, половину дома в городе с находящимися при нем дверями и половиною усадьбы по соседству с Акесимбротом за 250 драхм серебра, — все, что купил Писикрат у Фрасона, сына Фрасибула. Поручителями при продаже все вместе и каждый в отдельности за всю сумму — Исандр и Фебей, сыновья Писикрата, Фриесяне, и Исандр, сын Фанокла.

2) Месяца Гереона, во второй день.

Сосиген, сын Сосикрата, Фриесянин, купил у Феспиея, сына Дорофея, Фестиада, и попечителей его, Дорофея, сына Критодема, Фестиада, дом и все земельные владения, что в „Банях", с принадлежащею к этим владениям водой, по соседству с Калликратом, вплоть до реки; границей должна служить стена, окаймляющая владения Калликрата и поднимающаяся вверх к дороге и сворачивающая от дороги к источнику, также стена Мелиссона, что во владениях Калликрата, сына Мелиссона, которая огибает их кругом, затем, вверх вдоль потока, ведущего выше к пахотным полям Калликрата, а по-

[1] Подобные башни служили убежищем для земледельцев при нападении разбойников.

[2] Для выжимания оливок или винограда.

том вдоль окружной стены, до того места, где кончается половина пастбища, к потоку, текущему в море и составляющему границу с пахотными полями Мнесо. Купил также семь глиняных бочек, ступку и двустворчатые двери — все за 500 драхм серебра. Поручителями при продаже — Конон, сын Ферекла, Фестиад, на сумму в 125 драхм, Демей, сын Никомаха, Фестиад, на сумму в 125 драхм, Неоптолем и Диагор, сыновья Астия, оба Фестиады, на сумму в 125 драхм, Боеф, сын Дорофея, Фестиад, на сумму в 125 драхм. Боеф ручается и за остальные 375 драхм.

3) Месяца Буфониона, в пятый день.

Феспией, сын Феспиея, из самого города (Теноса), Аристонакт, сын Аристолоха, Фестиад, и общество Феоксениастов выкупили у Артимаха, сына Аристарха, Гераклида, землю в Иакинфе, известную под именем Сосерии, — все, что купил Артимах у Феспиея, Аристонакта и общества Феоксениастов, по соседству с Артимахом и Плистархом за 300 драхм серебра, при согласии и с одобрения со стороны Мантò, дочери Демокрина из самого города, с ее попечителем Артимахом, сыном Аристарха, Гераклидом. Поручители при продаже — Демокрин, сын Демоника, из города; Демоник и Феофрон, сын Демоника, из города.

Надписи, найденные на острове Теносе, III — начала II в. до н. э. Dareste, Haussoullier, Th. Reinach, Recueil des inscriptions juridiques grecques, 64.72—80. 88—89 (перевод из хрестоматии „Древний мир", ч. II).

Покупка имения в Риме в III—II вв. до н. э.

№ 325

Коль скоро ты подумаешь обзавестись имением, прежде всего помысли о том, как бы не купить его слишком торопливо, а потому не жалей старания на его осмотр и не довольствуйся однократным его обходом. Напротив, сколько бы раз ты ни посетил его, во столько раз больше понравится тебе имение, которое в самом деле хорошо. Насколько зажиточные соседи, — вот на что обращай внимание, ибо в местности плодоносной они должны быть зажиточны. Ты должен войти в имение и оглядеться, каким образом можно из него выйти. Местность должна иметь хороший климат, не вредоносный. Почва должна быть хороша и отличаться своими качествами. Хорошо, если имение лежит у подошвы горы, обращено на юг, находится в здоровой местности, если кругом в изобилии имеются рабочие, если есть хорошие источники воды, а поблизости — большой город, море, судоходная река или хорошая людная дорога. Пусть местность, где ты ищешь имение, будет из тех, которые не часто меняют хозяев, так что тот из них, кто продал бы имение, позднее стал

бы раскаиваться в этом. Имение должно быть хорошо обстроено. В этом отношении не вздумай опрометчиво презирать чужой опыт. Если ты купишь имение у дельного хозяина и умелого строителя, твоя покупка будет тем удачнее. Придя на виллу имения, смотри, велико ли в ней количество посуды для давильни и бочек; где их немного, имей в виду, что их число соответствует количеству плодов. Пусть инвентаря будет немного, лишь бы он был в порядке; но в то же время смотри, чтобы инвентаря не оказалось чересчур мало и чтобы это не повело к затратам. Имей в виду, что поле, как и человек, хотя бы давало большой доход, если при этом требует больших затрат, в остатке даст немного.

Катон, О земледелии, 1—6 (перевод Кончаловского)

Продажа права на пользование пастбищем в Риме (III—II в. до н. э.)

№ 326

На каких условиях надлежит продавать право пользования зимним кормом. Установи границу (луга), до которой ты продаешь корм. Пусть (покупщик) начнет пользоваться кормом с сентябрьских календ (с 1-го сентября). Пусть с сухого луга он уходит, когда начнет цвести груша, а с луга орошаемого пусть уходит тогда, когда того потребуют соседи (владельцы) выше и ниже (лежащих лугов), либо пусть в обоих случаях назначит определенный срок. С остальных кормов пусть уходит в мартовские календы. Допускается, чтобы хозяин пас вместе с покупщиком две пары приученных к ярму волов и одного мерина. Допускается также, чтобы хозяин пользовался овощами, спаржей, дровами, водою и проезжей дорогой. Если покупщик, его пастухи или скот причинят какой-либо ущерб хозяину, то покупщик должен уплатить согласно приговору сведущего человека. Если же хозяин или его рабы, или скот причинят какой-либо ущерб покупщику, то и ему пусть будет уплачено по приговору сведущего человека. Пока покупщик не уплатит денег или не укажет плательщика, скот или рабы, которые будут на пастбище, будут служить залогом. Если по поводу всего этого возникает какой-либо спор, то суду быть в Риме.

Катон, О земледелии, 149 (перевод Кончаловского).

VIII. Аренда земли

Аренда земли в Греции

№ 327

Земля Пэессы. Арендатор должен уплачивать в десятый день месяца Вакхиона 30 драхм, в случае неуплаты оставить

местность. Взносы платить в Пэессе, дом держать в порядке и с исправною крышею; садовых деревьев не рубить.

Надпись около 400 г. до н. э., найдена в Пэессе. SIG 964.

№ 328

Те же, кто не платят арендную плату за храмовые земли огини (Афины) и других богов и (героев)-эпонимов, подвергаются лишению гражданских прав и сами, и род их, и наследники их до тех пор, пока они не внесут (следуемой) суммы.

Приписываемая Демосфену речь (XLIII) против Макартата, 58.

№ 329

На следующих условиях эксонейцы сдали в аренду Филлейду[1] Автоклу, сыну Автея, и Автею, сыну Автокла, на 40 лет за ежегодную плату в 152 драхмы, с тем, чтобы они засадили ее (деревьями и виноградными лозами) и культивировали всяким иным способом по своему желанию. Арендную плату вносить в месяце Гекатомбеоне. В случае неуплаты, у эксонейцев описываются созревшие плоды на занимаемой ими территории и все прочее, что принадлежит не уплатившим. Эксонейцы не имеют права ни продавать, ни сдавать в аренду (Филлейду) никому иному до истечения 40 лет. Если враги отберут или истребят что-либо (в Эксоне), эксонейцы получают половину урожая Филлейды. По истечении 40 лет арендаторы передают половину земли в необработанном виде, а также все деревья, какие находятся в Филлейде. Виноград эксонейцы берут себе в течение последних 5 лет. Срок арендной платы за пашни начинается с архонта Евбула (345/4 г. до н. э.), за участки, засаженные деревьями, — в следующем году. Казначеи, что состоят при демархе, написав условия арендной платы на каменные плиты, должны поставить одну из них внутри святилища Гебы, другую — в лесхе; также они должны поставить в Филлейде, на обоих концах ее, два массивных камня, не меньше 3 футов (высоты). Если установлен будет афинянами какой-либо чрезвычайный налог с Филлейды, его вносят эксонейцы, а если его внесут арендаторы, то сумма его засчитывается в счет арендной платы. Землю, добываемую от земляных работ, дозволяется вывозить только в самое Филлейду. Если кто-нибудь внесет предложение противное этому договору или поставит это предложение на голосование до истечения сорока лет, подлежит суду по обвинению в нанесении убытка арендаторам.

Этеокл, сын Скаона, эксонеец, внес предложение: так как арендаторы Филлейды, Автокл и Атей, согласны на вырубку

[1] Название участка земли.

масличных деревьев для эксонейцев, избрать мужей, которые вместе с демархом, казначеями и арендаторами продадут масличные деревья тому, кто предложит за них наивысшую цену; высчитав в драхмах полученные от продажи деньги, сбавят на половину доход с арендной платы, доход же со стоимости масличных деревьев получать эксонейцам; купившему масличные деревья вырубить их после того, как Анфий [1] соберет урожай с них, имеющий поступить в год преемника архонта Архия, [2] до времени пахания; стволы оставлять не меньшей высоты, как в пядень, в ямах, в которых оливковые деревья были посажены, чтобы они, в течение сорока лет, выросли как можно выше и лучше. Для продажи маслин были избраны: Этеокл, Навсон и Агнофий.

Надпись 346 г. до н. э., найдена в Афинах. SIG, 966

№ 330

...Пирейцы сдали в аренду Паралию, Алмириду и Фесейон и все прочие священные участки на следующих условиях: взявшие в аренду землю, оцененную свыше 10 драхм, устанавливают залог с нее в размере, соответствующем арендной плате, за землю же, оцененную в пределах 10 драхм, поручитель согласен отдать (арендаторам) свое имущество в залог арендной платы. На таких условиях пирейцы сдают в аренду земли в безукоризненном состоянии и свободные от обложения. Если будет установлен (афинским государством) какой-либо чрезвычайный налог с местностей, подлежащих оценке, его обязуются вносить жители дема. Арендаторы не имеют права вывозить ил и землю из Фесейона и из других священных участков, а ил нельзя вывозить (вообще) в другое место, но (оставлять его) на пользу (арендованной) местности. Арендовавшие Фесмофорий, Схенунт и прочие пастбищные места должны вносить арендную плату — половину в месяце Гекатомбеоне, половину в месяце Посидеоне. Арендовавшие Паралию, Алмириду, Фесейон и прочие местности должны обрабатывать их, поскольку это возможно и разрешается. Обрабатывать они должны на следующих условиях: в течение 9 лет по своему желанию, в течение десятого года — половину земли, но не больше, вспахивать, чтобы после этого арендатор мог возделывать землю начиная с 16-го Анфестериона. Если арендатор запашет больше половины, то излишек урожая поступает в пользу жителей дема. Дом в Алмириде, полученный арендатором в исправном виде и с исправной крышей, он должен вернуть в таком же исправном состоянии.

Надпись 321 г. до н. э., найдена в Афинах, SIG, 965.

[1] Арендатор земли.
[2] 346/5 г. до н. э.

№ 331

...На следующих условиях сдан в аренду сад Геракла, что около храма Асклепия. Взявший в аренду сад должен очистить от навоза место, что около ворот. Если кто будет сбрасывать навоз в это место, ответственности за это подлежит арендатор сада; тот, кто за это накажет плетьми раба, не виновен. Агораном и жрец Асклепия должны позаботиться о том, чтобы место содержалось в чистоте. Если не позаботятся, повинны уплатить за каждый день, (пока не будет приведено место в порядок), 1/12 часть медимна в казну Асклепия. Арендатор должен уплатить жрецу и агораному 1/6 часть медимна за день.

Надпись IV в. до н. э., найдена на Фасосе. SIG, 1217.

№ 332

Мы[1] сдаем в аренду общественную землю, принадлежавшую детям Клитофонта в том виде, в каком они ранее поделили ее между собою... Мы взяли за себя находящиеся на этой земле каменоломни твердых и мягких пород камня. Мы будем пользоваться, при производстве работ, дорогами, подвозить камень к месту производства работ, и водою (для питья). Не чинить препятствий рабочим, (желающим) ночевать на земле, (отданной в аренду), до срока окончания работ.

Надпись 290—280 гг. до н. э., найдена в Эфесе. SIG, 936, прим. 1. Также: Ксенофонт, О доходах, IV (№ 38).

Аренда частной земли в Египте

№ 333

...В царствование Клеопатры, богини Благодетельницы, и Птолемея, по прозванию Александра, богов Филометоров, в 15-й год, он же и 18-й...[2], 24 числа месяца Ксандика, 24 числа месяца Фаофи, [3] в (селении) Керкеосирис, округа Полемона, Арсеноитского нома. Птолемей, он же Петесух, сын Аполлония Гариота..., заключает соглашение с Горионом, сыном Аполлония, македонянином, из стражников при стратеге, в том, что он арендует у него землю, которую Горион, в свою очередь, арендует у Марона, сына Дионисия, состоящую в военнослужилом [4] наделе, расположенном вблизи селения, в трех

---

[1] Должностные лица.

[2] Сын Клеопатры; 15-й год царствования Клеопатры считался в то же время 12-м годом царствования Птолемея Александра (103 г. до н. э.).

[3] Двойная дата: по македонскому календарю (месяц Ксандик) и египетскому (месяц Фаофи).

[4] Дословно: „принадлежащем катеку". „Катеки"—военные поселенцы в Египте, к числу которых принадлежал Марон.

долях, границы которых (следующие)...[1] Этот арендный договор заключается на пять лет, считая от пятнадцатого—он же двенадцатый—года; ежегодная арендная плата за все... сто двадцать артаб пшеницы, без семенной ссуды, гарантированная против всякого риска и без всякого вычета в случае какого-либо бедствия,[2] причем Птолемей обязан разработать всю сухую землю, кроме участка, прилегающего к земле Фоониса и Паусириса, собственными средствами, а Горион должен заплатить ему на разработку сухой земли меди 4 таланта 3000 драхм без возврата; из этих денег Птолемей уже получил в настоящее время 2 таланта 3000 драхм, а остальные два таланта он получит дополнительно в течение двух лет от вышеупомянутого пятнадцатого—он же и двенадцатый—года—каждый год в месяце Пахоне по одному медному таланту. Начиная со второго года аренды, каждый год Птолемей должен дать отдохнуть половине участка, засевая (ее соответствующими) растениями[3] по своему усмотрению, кроме растений, доставляющих масло... И когда истечет договорный срок, Птолемей должен сдать землю... выравненной, с плотинами, очищенной от зарослей, камыша и всякой сорной травы, кроме вышеупомянутой сухой земли. А если Птолемей решит разработать всю сухую землю на второй год, то Горион должен уплатить ему вышеупомянутые два таланта меди в месяце Пахоне пятнадцатого — он же двенадцатый — года. Горион должен гарантировать Птолемею и его сотрудникам аренду и пользование на заключенных условиях полученным урожаем на время договора и на следующее время, насколько будет нужно, и он не имеет права ни отдать землю в аренду другим, ни прогнать Птолемея раньше времени, ни мешать Птолемею и его сотрудникам обрабатывать землю или орошать посевы; кроме того Горион должен в установленный срок отдать два остальные таланта на разработку сухой земли, как упомянуто выше. А если Горион не гарантирует, как сказано, или как иначе нарушит договор, то должен заплатить Птолемею штраф в 30 талантов меди, за неуплату медных денег на разработку сухой земли—полуторную сумму и протори; и в то же время арендный договор должен сохранить силу, и Птолемей и его сотрудники, если они будут удалять того, кто незаконно будет пытаться водвориться на земле, будут свободны от всякого наказания и всякого штрафа. Если же аренда будет гарантирована, Птолемей должен обра-

[1] Следует перечисление участков, граничащих с каждой из трех долей.
[2] Часто выговаривалась скидка в случае недостаточного наводнения Нила.
[3] Судя по аналогичным документам, имеются в виду травосеяние и посевы вики и бобовых растений.

батывать землю и ежегодно давать отдыхать половине и не имеет права передавать аренду другому. А вышеустановленную арендную плату Птолемей должен платить Гориону или его людям в месяце Пауни, отдавая пшеницу новую, чистую, без всякой подмеси, отмеряя справедливой шестихойниковой мерой, которая принята на площади перед святилищем Суха в вышеупомянутой деревне; при этом Птолемей должен на собственный счет доставить в деревню (пшеницу) Гориону, куда он прикажет в деревне. И по истечении договорного срока Птолемей должен сдать землю чистой, как упомянуто выше. А если не отдаст (арендной платы), как сказано, или как иначе нарушит условия, то Птолемей должен заплатить Гориону: оставление аренды (раньше срока) — штраф в 30 медных талантов и убытки; за непредставление ежегодного отдыха земле — десять артаб сверх арендной платы; за несдачу земли чистой—штраф в 30 медных талантов; за (неуплату арендной платы?)—за каждую артабу триста медных драхм или наибольшую цену (за артабу), которая будет в деревне. И Горион ежегодно должен иметь право на плоды и урожай, пока не получит сполна причитающейся ему арендной платы и не будет выполнено все по договору... Договор имеет силу. Свидетели...

Папирус 103 г. н. э. из Тебтуниса. Tebtunis-Papyri, 1,105 (перевод Пригоровского).

Аренда земли в Риме

Колумелла, О сельском хозяйстве, I, 7 (№ 30).

IX. Продажа продуктов земледелия

Продажа на рынке продуктов сельского хозяйства в Афинах (V в. до н. э.

Плутарх, Перикл, 16 (№ 42).

Продажа оливок в римском имении III—II в. до н. э.

№ 334

Оливки на корню следует продавать на таких условиях. В продажу пойдет оливка на корню в имении под Венафром Кто купит оливку, тот сверх покупной цены уплатит сотую часть ее, за оглашение продажи—50 сестерциев, кроме того, 1500 фунтов масла римского, 20 фунтов масла зеленого, 50 модиев палой оливки, 10 модиев сорванной — мерой будет служить оливковый модий, — 10 модиев масла для смазки... День уплаты — через 10 месяцев после ноябрьских календ (1 ноября), за сбор и выжимку оливки, сданной в подряд, платить в иды (13 ноября), также и в том случае, если подряд сдал покупатель. Покупщик пусть обещает, что он аккуратно сдаст и сделает все это и представит залог хозяину

или кому тот прикажет, и пусть представит поручительство по усмотрению хозяина. Пока (хозяину) не будет уплачено или представлено поручительство, все, что внесено в имение (покупщиком), пусть остается залогом. Пусть (покупщик) ничего этого не уносит из имения. Если он унесет что-либо, то это будет считаться собственностью хозяина. Прессы, канаты, лестницы, трапеты [1] и все остальное, что будет дано (хозяином), должно быть возвращено в полной сохранности за исключением того, что сломается от ветхости. Если не будет возвращено, должна быть заплачена равная (их стоимости) сумма. Если покупщик не уплатит сборщикам и давильщикам, которые производили там работу, то пусть уплатит хозяин, если пожелает, тому, кому надо платить. Покупщик же остается должен хозяину и представит в этом поручительство, и пусть в этом деле залог будет тот же, как и предписано выше.

Катон, О земледелии, 146 (перевод Кончаловского)

X. Покупка сельскохозяйственных орудий

Центры производства и продажи сельскохозяйственных орудий в Италии III—II в. до н. э.

Катон, О земледелии, 135 (№ 216)

Покупка трапета

№ 335

Трапет в Суессе куплен за 400 сестерциев и 50 фунтов масла, за сборку 60 сестерциев; за перевозку на волах, 6 дней работы, шести человекам с погонщиками — 60 сестерциев; бочка с принадлежностями — 72 сестерция; взамен масла — 25 сестерциев, а всего — 629 сестерциев. В Помпеях куплен трапет с принадлежностями за 384 сестерция, за перевозку — 280 сестерциев. Сборку и слаживание лучше производить дома, на это надо истратить 60 сестерциев, а всего 724 сестерция. Если будешь покупать круги на старые трапеты, то толщина... посредине их должна быть в фут 3 дюйма, высота фут, отверстие в ½ фута в каждую сторону. Когда привезешь их, приладь по трапету. Купить их можно у Руфрийской стены за 180 сестерциев, за прилаживание — 30 сестерциев. За столько же их покупают в Помпеях.

Катон, О земледелии, 22, 3—4 (перевод Кончаловского).

XI. Вложение денежного капитала в землю

№ 336

Марк Фульциний, судьи, происходил из муниципия Таркиниев; он и у себя дома считался одним из первых и в Риме

[1] Пресс для добывания оливкового масла.

занимался немаловажными денежными делами. Он был женат на Цезеннии из того же муниципия, женщине благородного происхождения и весьма достойной, что муж и при жизни отмечал многими поступками и в самой своей смерти подтвердил завещанием. Этой Цезеннии он продал имение в Тарквинийском округе в тяжкие времена для денежных платежей. Поскольку он пользовался приданым супруги, состоявшим в наличных деньгах, он позаботился по мере возможности обезопасить имущество жены, для чего вложил деньги, полученные в приданое, в это имение. Несколько позднее, уже прекратив денежные дела, Фульциний прикупил к этому имению, благодаря бережливости супруги, некоторые смежные земельные угодья. Умирает Фульниций... и по завещанию делает наследником сына, прижитого от Цезеннии... В скором времени умер и юноша Марк Фульциний; своим наследником он сделал Публия Цезенния, супруге завещал большое количество серебра, матери большую часть имущества. Женщины призваны были к дележу наследства. Когда аукцион для продажи наследственного имущества был назначен, вот этот Эбуций, который уже долго кормился за счет вдовства и одиночества Цезеннии и добился близкого знакомства с нею с тем расчетом, чтобы с некоторым барышом для себя вести могущие возникнуть дела женщины и ее тяжбы, так вот этот Эбуций также в то время и сам вмешивается в эти расчеты в связи с аукционом и дележом и Цезеннии старался внушить такую мысль, что неопытная женщина ни в чем не может правильно поступать без Эбуция... Когда был назначен в Риме аукцион, о чем уже упоминалось, друзья и родственники Цезеннии советовали то, что приходило на ум и самой женщине, а именно, что нет оснований упускать случая купить смежное с ее преним имением поместье Фульциния, особенно когда ей приитается получить деньги при дележе, а их нигде нельзя выгоднее поместить... Сделка поручается Эбуцию, он стоит в списке покупателей, Эбуций торгуется, многие покупатели отпугиваются, частью желая уступить Цезеннии, частью также ценою за имение. Имение присуждается Эбуцию, деньги обещает он меняле-протоколисту, и этим свидетельством этот честнейший муж ныне пользуется для доказатель ява, что он купил имение для себя... Но когда покупка состоялась, деньги вносятся Цезеннией; Эбуций полагает, будто нельзя представить отчета в этой сделке, но только потому, что он сам похитил счетные таблицы; он утверждает, будто у него имеются счетные таблицы менялы-протоколиста, в которых указано, что у него производился учет израсходованных и заприходованных денег, как будто это должно было делаться иначе...

Цицерон, Речь за Цезенну, 4, 11—6, 17.

№ 337

В общественных делах Тиберий всего дважды проявил свою щедрость: в первый раз, когда он предоставил сто миллионов сестерциев безвозмездно на трехгодичный срок, и вновь, когда возместил стоимость владельцам их доходных домов, сгоревших на Целийском холме. Из этих случаев к первому Тиберий вынужден был из-за больших денежных затруднений, так как народ стал требовать помощи; тогда Тиберий сенатским постановлением определил, что ростовщики должны две трети своего достояния поместить в земельные угодия, должники — такую же часть долга немедленно возместить.

Светоний, Тиберий, 48, 1.

XII. Орошение, мелиорация

Орошение в Греции

№ 338

Если кто-либо отведет воду в русле реки для орошения своего поля, остается безнаказанным, лишь бы только воды осталось в русле столько, сколько захватывает ее мост, находящийся на городской площади, или больше, но не меньше.

Надпись V в. до н. э., найдена в Гортине. SIG, 1183.

Контракт о проведении водосточного канала в оропской святыне Амфиарая

№ 339

Чтобы горный поток, во время половодья, не препятствовал стоку воды из мужской купальни в святыне Амфиарая, но чтобы и в ту пору, когда бог посылает бурю, можно было пользоваться купальнею, соорудить каменный подземный канал. Канал должен начинаться от фундамента моста и оканчиваться у дороги, идущей вдоль женской купальни. Для этого должны быть вырыты канавы указанной длины; ширина канавы, считая от прибрежной плотины горного потока, должна быть 4 фута, глубина — 3 фута. Камни класть на грунт поперек так, чтобы они примыкали плотно друг к другу и лежали прочно на всем протяжении; для этого вбить каждый камень свинцовым или каменным молотком. После того, как верхняя поверхность камней будет отесана и выравнена, — это для того, чтобы вода с камней стекала свободно, — положить на этот (нижний) ряд камней другие камни, поверхность которых должна быть ровная, не иметь выбоин, между камнями не должно оставаться пустого места; поверхность камня, не соприкасающаяся с другим камнем, но остающаяся открытою

должна быть равномерно обтесана. Камни должны стоять отвесно на поверхности шириною в $1^1/_2$ фута, оставляя свободный промежуток, шириною в один фут, для пропуска воды. При кладке наблюдать, чтобы камни лежали на всем протяжении прочно и плотно примыкали друг к другу. После того как верхняя поверхность камней будет равномерно обтесана, положить на этот (нижний) ряд камней верхний, камни которого должны хорошо прилегать друг к другу и быть положены так, чтобы они прочно лежали на всем протяжении, чтобы между ними не было артилитии.[1] После всего этого засыпать все камни землею, взятою из канавы; потребные камни взять из театра, что около алтаря, и подвезти их на место работы подрядчик должен сам; если этих камней окажется недостаточно, попечители добавят их потребное количество для окончания канала. Расценка работы производится (по обыкновенной цене) за каждые 4 фута. Вся работа должна быть закончена в течение 20 дней после выплаты денег. Подрядчик Фрин, живущий в Алопеке,[2] подрядился производить работу по 6 драхм за 4 фута...

Надпись 338—322 г. до н. э., найдена в Оропе. SIG, 973.

Договор об осушке болота

№ 340

На следующих условиях Херефан предлагает эретрийцам отвести и осушить болото в Птехах: отвод (воды из) болота он производит на свой счет; но он не должен платить пошлин ни при ввозе, ни при вывозе всего, что нужно для работ. Между прочим ему должно быть дано право беспошлинного ввоза камней и дерева, в количестве, нужном для работ, как... это полагается при общественных работах. Когда будет отведено болото, он в течение 10 лет будет пользоваться землей болота, уплачивая городу ежегодно 30 талантов. Херефан должен отвести болото самое большее в 4 года; срок для выполнения контракта начинается с года, следующего за тем годом, когда у власти были Гиппокид с товарищами, — четырехлетний срок начинается с этого года. Херефан должен быть освобожден от всякого сбора с продуктов, которые он будет продавать в Эретрии, но не с тех, которые он будет вывозить. Граждане должны поклясться и дать обязательство Херефану в храме Аполлона Дафнефора в том,

[1] Артилития — способ кладки, при котором отдельные камни каждого ряда кладутся на отдельный камень под ним находящегося ряда так, что связь через все ряды камней идет без перерыва, образуя прямую линию; для прочности кладки этой артилитии нужно было избежать.

[2] Т. е. метек, проживающий в аттическом деме Алопеке.

что они предоставят ему 10 лет пользоваться землей за 30 талантов с того времени, как он отведет озеро. Этот договор, а также обязательство, клятву и прочее надлежит написать на мраморной плите, которую поставить в храме Аполлона Дафнефора. А если война помешает Херефану отвести воду и осушить болото, как условлено, то, когда станет возможным и наступит мир, ему должно быть дополнительно предоставлен срок в таком размере, сколько ему помешала война. А если война случится потом (по осушке болота), и нельзя будет пользоваться землей болота, то ему, когда станет возможным, должен быть дополнительно предоставлен такой же срок, на какой помешала ему война (пользоваться землей). Херефан должен иметь право рыть колодцы на частной земле для подземного отвода воды, но он не должен этого делать прежде, чем не внесет за это плату. А если ему нужна частная земля на том же уровне, что и болото, то Херефан должен платить, когда отведет болото, из расчета по одной драхме за одну пядь. Если он будет отводить болото при помощи больших каналов, то он должен проводить их вдали от обработанных земель через бесплодные. Бассейн для стока больших каналов он должен делать не более двух (квадратных) стадий... Когда будет сам пользоваться землей, пускай устраивает подземные каналы и все прочее, и пусть позаботится, чтобы все было хорошо и на будущее время. Вокруг бассейна он должен устроить изгородь; там, где вода входит в подземный канал, он должен устроить шлюз... чтобы весною во время половодья, в случае надобности, земледельцы могли, закрыв подземный канал, пользоваться водой... А если Херефан умрет, прежде чем отведет болото... договор должен иметь силу по отношению к его наследникам.

По предложению пробулов народ и совет постановили, кроме прежнего договора, записать следующие (новые) условия: во время работ для города сам Херефан и работающие с ним должны пользоваться неприкосновенностью и на суше, и на море, во время мира и во время войны. Все сотрудники Херефана должны пользоваться той же неприкосновенностью все время, кроме того случая, если кто имеет право репрессалий в городе; но и такому лицу нельзя применять репрессалий к сотрудникам Херефана, прежде чем они не закончат свои дела с городом.

Надпись конца IV в. до н., найдена в Эретрии. Dareste, Haussoullier, Th. Reinach. Recueil des inscriptions juridiques grecques, 144 (перевод Пригоровского).

XIII. Регулирование земледелия и землевладения

Законы, регулирующие землевладение в Афинах (при Солоне), в Локриде и на Левкаде

Аристотель, Политика, II, 4, 1266 a 31—1266 b 30 (№ 795).

Запрещение оставлять землю невозделанной

№ 341

Обвинение в невозделании земли означает тот случай, когда кто-нибудь, взяв участок в аренду, оставит его невозделанным и необработанным, и поэтому владелец (подает в суд) на арендатора.

Bekker, Anecdota graeca, 20, 336.

Засаждение земельного участка

№ 342

Эдикт проконсула Марка Ульпия. Каждый из фисбейцев, желающий засадить (деревьями или виноградными лозами) землю, занятую до сих пор под пашню, должен подать городским стратегам заявление, указав в нем то место, которое он желает занять, и определить те взносы, какие он будет уплачивать ежегодно за каждый плефр... Получивший разрешение занять участок свободен от уплаты взносов в течение первых 5 лет; по истечении этого срока он должен ежегодно делать взнос за полученный участок в 15-й день месяца Алалкомения. Стратеги, не взыскавшие имеющий поступить (в казну) доход, подлежат ответственности за то, что не взыскали его. Если получивший участок не засадит его в течение 5 лет, стратеги должны переуступить участок другому гражданину, с гражданина же, обязавшегося делать взносы, (но не исполнившего это), они должны взыскивать их в течение 5 лет. Если гражданин, (получивший участок), засадит лишь часть его, равноценную пятилетнему сроку, то взыскивать взносов с него не следует, но весь участок и в необработанной и в засаженной части, должен быть уступлен (другому) гражданину, причем стоимость засаженной земли должна быть внесена в городские доходы, взносы же за весь участок должны быть вносимы ежегодно в том же размере, в каком обязался вносить их первый (гражданин); откупившему участок (второму гражданину) предоставляется делать взносы в течение 5 лет лишь за необработанный участок. Каждый гражданин может получить участок размером не более...[1] плефров. Если кто-либо будет уличен в том, что он засадил большее число плефров, то стратеги должны продать участок желающему из граждан, причем и за излишки должны поступать в городские доходы взносы в том же размере, в каком гражданин обязался уплачивать за каждый плефр. Если покупщика не окажется, стратеги должны взыскать с первого гражданина, купившего участок, причитающиеся

[1] Цифра не сохранилась на камне.

взносы в том размере, в каком он обязался уплачивать за каждый плефр... Если кто-либо обманным путем заложит общественный участок иноземцу[1] и будет изобличен в этом, город должен конфисковать заложенный участок, иноземец же будет взыскивать ту сумму, за которую участок заложен, из остального имущества гражданина, отдавшего в залог свой участок. Если кто-либо оставит, по завещанию, иноземцу, своему родственнику или другу, какой-либо из общественных участков, дар этот аннулируется, а участок поступает в пользу города. Если кто-либо умрет, не оставив завещания и не имея законных наследников, то наследником участка, как казенного имущества, является город...

Надпись начала III в. н. э., найдена в Фисбе. SIG, 884.

Поощрение разведения виноградников и фруктовых садов в Египте

№ 343

Повелели (царь Птолемей и его супруга), чтобы возделывающие виноградники и фруктовые сады по (Египетской стране) на затопленной (Нилом) или заброшенной земле с 53 по 57 год (правления) были освобождены от податей, считая с года посадки, на 5 лет и чтобы с шестого года на дальнейшие три года с них взималось меньшего размера (подати) четвертого года, с девятого же года пусть платят столько же, сколько и владеющие годной для засева почвой; крестьянам, обрабатывающим землю под Александрией, прибавить еще дальнейшие три (льготных) года по сравнению с населением (Египетской страны).

Папирус 118 г. до н. э. из Тебтуниса. Tebtunis Papyri, 5, 93 сл.

Высокая оценка земледелия

Цицерон, Об обязанностях, I, 150 — 151 (№ 189).
Ксенофонт, Домострой, VI, 5—6 (№ 185)

XIV. Домовладение

Домовладение в Греции в V—VI вв. до н. э.

Лисий, Речь (XII) против Эратосфена, 4—19 (№ 32).

Домовладение в Афинах в IV в.

Эсхин, Речь против Тимарха, 97 (№ 34).

Пожизненная аренда в Греции.

№ 344

На следующих условиях такие-то (названо 8 лиц) и совладельцы из дема Киферием сдали в аренду свободные от на-

[1] Право получать участки принадлежит только гражданам Фисбы; поэтому гражданин, закладывающий участок иноземцу, поступает „обманным образом", вовлекая его в невыгодную сделку.

логов: мастерскую в Пирее, прилегающее к ней строение и домик у отхожего места на вечные времена Евкрату, сыну Эксекия, из Афидны за 54 драхмы в год, с тем, чтобы 30 драхм вносились в (месяце) Гекатомбеоне, 24 — в (месяце) Посидеоне, произвели необходимый ремонт в мастерской и строении в течение первого года (аренды). Если Евкрат не уплатит арендной платы согласно условию и не произведет ремонта, он должен заплатить вдвойне и оставить без спора мастерскую. Поручитель в том, что Евкрат исполнит все в условленное время, Эксекий из Афидны. Совладельцы из дема Киферием должны подтвердить выполнение договора Евкрату и его потомкам. В противном случае они должны уплатить 1000 драхм... Если будет назначен какой-либо чрезвычайный налог или выплата, Евкрат должен вносить их по произведенной оценке (арендуемого имущества) в 7 мин.

Надпись средины IV в. до н. э., найдена в Пирее. SIG, 1216.

Цены на дома в Греции

№ 345

Фринион является из Мегар (в Афины) с женой и тремя детьми... и поселяет их в домике..., который недавно купил у него Спинфар за семь мин.

Приписываемая Демосфену речь (LIX) против Нееры, 39.

Квартирная плата (терминология)

№ 346

Некоторые называли плату за приют naulon, что не только у большинства, но и встарину называется enoikion (плата за помещение), а у иных — steganomion (плата за наем дома).

Полидевк, I, 75.

№ 347

Steganomion — взнос, уплачиваемый домохозяевам.

Bekker, Anecdota graeca, 302, 28.

№ 348

Steganomion — плата, вносимая хозяину гостиницы за пребывание в ней.

Гесихий под словом στεγανόμιον.

Наем помещения в Греции

№ 349

Олимпиодор, судьи, и вообще говорил на суде, что хотел, и выставлял на вид перед судьями, что дом, часть которого

я занял, снят был мною у него и что деньги, полученные мною от его домашнего раба, половину суммы в 1000 драхм, я у него занял. Он не только утверждал все это, но и привел свидетельские показания в пользу своих слов. И я нисколько не возражал против этого, и ни один человек не слышал от меня ни звука, когда он вел тяжбу; напротив, я признавал справедливость всего того, что ему угодно было говорить, так как я совместно с тобою вел этот процесс, согласно моему и твоему решению. Если неправда то, что я говорю, то почему же я тогда не подал жалобу на свидетелей за их ложные показания, но сохранял полное молчание? Или почему ты, Олимпиодор, никогда не подавал на меня жалобы за невзнос квартирной платы за дом, который, по твоим словам, ты сдал мне в наем, как твою собственность, и не обвинил меня в невозвращении денег, которые ты ссудил мне, как ты уверял судью? Ничего из этого ты не сделал.

Приписываемая Демосфену речь (XLVIII) против Олимпиодора, 44, 45.

Выселение за неплатеж квартирной платы

№ 350

... подобно тому, как нас выселяют из дома, если отдавший его внаймы и не получающий квартирной платы велит снять дверь или крышу дома или закрыть колодезь.

Телет у Стобея, V, 67.

Спекуляция домами в Риме

Плутарх, Красс (№ 45).

Распоряжение римского сената, воспрещающее разрушать здания

№ 351

Заботливостью императора предусмотрена была, между прочим, сохранность домов нашего города (Рима) и всей Италии. Этому он принес пользу не только своим указанием, но и своим примером. В соответствии с охраною общественных сооружений должна быть охрана также и частных жилищ. Поэтому всем надлежит воздерживаться от кровожадных коммерческих сделок и не обезображивать наружный вид домов и вилл развалинами. Постановлено: если кто-либо в коммерческих интересах купит какое-либо здание с целью разрушить его, получить больше, чем за сколько он его купил, тот должен внести в казначейство двойную сумму денег в сравнении с тою, за какую он купил. Обо всем этом должно быть доложено сенату. Равным образом и продавать, руководствуясь дурными соображениями, не следует. Поэтому

и продавцы должны быть также удерживаемы от этого, именно те продавцы, которые, зная настоящее распоряжение, совершили продажу со злым умыслом. Постановлено считать такие продажи недействительными. Впрочем, сенат свидетельствует, что, если владельцы домов произведут в них какие-либо изменения не ради коммерческих выгод, они делают это беспрепятственно.

Надпись на бронзовой доске, относящаяся к средине I в. н. э., найдена в Геркулануме. ILS, 6043.

E. Торговля, торговый капитал и торговый транспорт

I. Влияние географических условий на торговлю

№ 352

Те (союзники), которые живут в глубине материка, а не у моря, должны знать, что если они не защитят приморских жителей, для них будет более затруднительным вывоз своих продуктов, а также получение тех товаров, которые доставляются морем на материк.

Фукидид, I, 120, 2 (перевод Мищенка).

№ 353

Удобства местоположения Александрии разнообразны. Местность омывается двумя морями, с северной стороны так называемым Египетским, с южной — болотным озером Марийским, которое называется также Мареотидой. Озеро наполняется водой из Нила посредством множества каналов, идущих в озеро и сверху и с боков; по этим каналам совершается большее коммерческое движение, нежели из моря, так что гавань у озера была богаче морской. Там же вывоз из Александрии значительнее ввоза. Все это знает каждый, побывавший в Александрии и Дикеархии и наблюдавший товарные суда при входе в гавань и при выходе из гавани, насколько тяжелее или легче выходящие и входящие суда... В большой гавани у входа в нее с правой стороны находится остров и башня Фарос... с левой стороны при въезде в гавань находится мыс Лохиада и на нем царский дворец... ниже его вырытая замкнутая гавань, собственность царей, и островок Антиррод, лежащий перед вырытой гаванью, имеющий также царский дворец и небольшую гавань... Дальше следует Кесарий, Эмпорий и товарные склады; за этим следуют корабельные верфи...

Страбон, XVII, 793—4 (перевод Мищенка)
Также:
Ксенофонт, О доходах, I (№ 38).
Приписываемый Ксенофонту трактат „Афинское государственное устройство", II, 3, 6, 7, 11, 12 (№ 363).
Полибий, X, 1, 5—8 (№ 372).
Полибий, IV, 38, 1—10 (№ 371).

II. Раннегреческая торговля

№ 354

Солнце зашло между тем, и окончилось дело ахейцев.
После заклали быков и за трапезу сели в палатках.

Тою порою пристало к ним много судов из Лемноса,
Черным вином нагруженных: Эпей Язонид снарядил их,
Тот, кто рожден Гипсипилой от пастыря войска Язона.
Детям Атрея, царям Агамемнону и Менелаю,
Чистого тысячу мер подарил он вина дорогого,
А остальное вино пышнокудрые дети ахейцев
Все покупали, платя кто железом, кто яркою медью,
Кто же бычачьими шкурами, кто и самими быками,
Или рабами людьми.

Илиада, VII, 465—475 (перевод Минского).

№ 355

Сын я богатого мужа; и вместе со мною других он
Многих имел сыновей, им рожденных и выросших дома;
Были они от законной супруги, а я от рабыни,
Купленной им, родился, но в семействе почтен, как законный
Сын, был отцом благородным, Кастором, Гилаксовым сыном;
Но приносящие смерть, беспощадно-могучие Керы
В область Аида его увели; сыновья же, богатства
Все разделив меж собою по жеребью, дали мне самый
Малый участок и дом небольшой для житья; за меня же
Вышла богатых родителей дочь; предпочтен был другим я
Всем женихам за великую доблесть; на многое годный,
Смелый в бою, полевого труда не любил я, ни тихой
Жизни домашней, где милым мы детям даем воспитанье;
Островесельные мне корабли привлекательней были,
Бой и крылатые стрелы и медноблестящие копья,
Грозные, в трепет великий и страх приводящие многих,
Целый месяц провел я с детьми и с женою в семейном
Доме, великим богатством моим веселясь; напоследок
Сильно в Египет меня устремило желание; выбрав
Смелых товарищей, я корабли изготовил; мы девять
Их там оснастили новых; когда ж в корабли собралися
Бодрые спутники, целых шесть дней до отплытия все мы
Там пировали; я много зарезал быков и баранов
В жертву богам, на роскошное людям моим угощенье;
Но на седьмой день, покинувши Крит, мы в открытое море
Вышли и с быстропопутным, пронзительно-хладным Бореем
Плыли, как будто по стремю, легко; нас здоровых, веселых
и бодрых
По морю мчали они, повинуясь кормилу и ветру.
Дней через пять мы к водам светлоструйным потока Египта
Прибыли: в лоне потока легкоповоротные наши
Все корабли утвердив, я велел, чтоб отборные люди
Там на морском берегу сторожить их остались; другим же
Дал приказание с ближних высот обозреть всю окрестность.
Вдруг загорелось в них дикое буйство; они, обезумев,

Грабить поля плодоносные жителей мирных Египта
Бросились, начали жен похищать и детей малолетних,
Зверски мужей убивая — тревога до жителей града
Скоро достигла, и сильная ранней зарей собралася
Рать; колесницами, пешими, яркою медью оружий
Поле кругом закипело; Зевес, веселящийся громом,
В жалкое бегство моих обратил; отразить ни единый
Силы врага не посмел, и всюду нас смерть окружила;
Многих тогда из товарищей медь умертвила, и многих
Пленных насильственно в град увлекли на печальное рабство...
Я подбежал к колеснице царя и с молитвой колена
Обнял его; он меня не отвергнул; но, сжалясь, с ним рядом
Сесть в колесницу велел мне, лиющему слезы, и в дом свой
Царский со мной удалился, а с копьями следом за нами
Много бежало их, мне угрожавших: избавлен
Был я от смерти царем — он во гнев привести гостелюбца
Зевса, карателя строгого дел злочестивых, страшился.
Целых семь лет я провел в стране той и много богатства
Всякого собрал: египтяне щедро меня одарили;
Год напоследок осьмой приведен был времен обращеньем;
Прибыл в Египет тогда финикиец, обманщик коварный,
Злой кознодей, от которого много людей пострадало;
Он, увлекательной речью меня обольстив, Финикию,
Где и поместье и дом он имел, убедил посетить с ним;
Там я гостил у него до скончания года. Когда же
Дни протекли, миновалися месяцы, полного года
Круг совершился и Горы весну привели молодую,
В Либию с ним в корабле, облетателе моря, меня он
Плыть пригласил, говоря, что товар свой там выгодно сбудем;
Сам же, напротив, меня, не товар наш, продать там замыслил;
С ним и поехал я против желанья, добра не предвидя.
Мы с благосклоннопопутным, пронзительнохладным Бореем
Плыли; уж Крит был за нами... но Дий [1] нам готовил погибель:
Остров из наших очей в отдаленье пропал, и исчезла
Всюду земля, и лишь небо, с водами слиянное, зрелось:
Бог-громовержец Кронион [2] тяжелую темную тучу
Прямо над нашим спустил кораблем и под ним затемнело
Море, и вдруг, заблистав, он с небес на корабль громовую
Бросил стрелу; закружилось пронзенное судно, и дымом
Серным его обхватило; все разом товарищи были
Сброшены в воду, и все, как вороны морские, рассеясь,
В шумной исчезли пучине, — возврата лишил их Кронион
Всех; лишь объятого горем великим меня надоумил
Во-время от корабля остроносого мачту руками

[1] Зевс.
[2] Зевс.

В бурной тревоге схватить, чтоб погибели верной избегнуть:
Ветрам губящим во власть отдался я, привязанный к мачте.
Девять носившися дней по волнам, на десятый с наставшей
Ночью ко брегу феспротов [1] высокобегущей волною
Был принесен я; Фидон, благомыслящий царь их, без платы
Дома меня у себя угощал, поелику я милым
Сыном его был, терзаемый голодом, встречен и в царский
Дом приведен: на его я, покуда мы шли, опирался
Руку; когда же пришли мы, он дал мне хитон и хламиду...

Одиссея, XIV, 200—212, 222—226, 244—273, 278—320 (перевод Жуковского).

№ 356

Случилось, что в Сиру
Прибыли хитрые гости морей, финикийские люди,
Мелочи всякой привезши в своем корабле чернобоком...
Те же, год целый оставшись на острове нашем, прилежно
Свой крутобокий корабль нагружали, торгуя товаром.

Одиссея, XV, 414—416, 455—456 (перевод Жуковского).

№ 357

По прибытии в Аргос (с египетскими и ассирийскими товарами) финикияне занялись распродажей своих товаров. На пятый или шестой день после их приезда, когда все почти было продано, пришла на морской берег в числе других женщин дочь тамошнего царя Инаха, по имени Ио... Расположившись у кормы, женщины покупали наиболее понравившиеся им товары. Между тем финикияне, заранее сговорившись, бросились на женщин. Большая часть их спаслась бегством, но Ио и несколько других были захвачены финикиянами. Посадив женщин на корабль, они отплыли к Египту.

Геродот, I, 1 (перевод Мищенка).

№ 358

Если же по морю хочешь опасному плавать, то помни:
После того, как ужасная мощь Ориона погонит
С неба Плеяд и падут они в мглисто-туманное море,
С яростной силою дуть начинают различные ветры,
На море темном не вздумай держать корабля в это время.
Не забывай о совете моем и работай на суше.
Черный корабль из воды извлеки, обложи отовсюду
Камнем его, чтобы ветра выдерживал влажную силу,
Вытащи втулку, — иначе сгниет он от Зевсовых ливней.
После того отнесешь к себе в дом корабельные снасти,
Да поладнее свернешь корабля мореходного крылья;
Прочно сработанный руль корабельный повесишь над дымом,—

[1] Народ в Эпире.

И дожидайся, пока не настанет для плаванья время.
В море тогда свой корабль быстроходный спускай и такою
Кладью его нагружай, чтоб домой с барышом воротиться,
Как это делал отец наш с тобою, о Перс безрассудный,
В поисках добрых доходов на легких судах разъезжая.
Некогда так и сюда вот на судне заехал он черном
Длинной дорогой морской, эолийскую Киму покинув.
Не от избытка, богатства иль счастья оттуда бежал он,
Но от жестокой нужды, посылаемой людям Кронидом.
Близ Геликона осел он в деревне нерадостной Аскре,
Тягостной летом, зимою плохой, никогда не приятной.
В памяти сроки держа, и ко времени всякое дело
Делай, о, Перс. В мореходстве особенно все это важно.
Малое судно хвали, но товары грузи на большое:
Больше положишь товару, и выгоды больше получишь,
Только бы ветры сдержали дурные свои дуновенья!
Если же в плаванье вздумаешь ты безрассудно пуститься,
Чтоб от долгов отвертеться и голода злого избегнуть,
То покажу я тебе многошумного моря законы,
Хоть ни в делах корабельных, ни в плаваньи я неискусен.
В жизнь я свою никогда по широкому морю не плавал,
Раз лишь в Евбею один из Авлиды, где некогда зиму
Пережидали ахейцы, сбирая в Элладе священной
Множество войск против славной прекрасными женами Трои...
Вот пятьдесят уже минуло дней после солнцеворота,
И наступает конец многотрудному, знойному лету.
Самое здесь-то и время для плаванья: ни корабля ты
Не разобьешь, ни людей не поглотит пучина морская,
Разве нарочно кого Посидон, сотрясающий землю,
Или же царь небожителей Зевс погубить пожелают.
Ибо в руке их кончина людей и дурных, и хороших.
Море тогда безопасно, а воздух прозрачен и ясен.
Ветру доверив без страха теперь свой корабль быстроходный,
В море спускай и товаром его нагружай всевозможным.
Но воротиться обратно старайся как можно скорее:
Не дожидайся вина молодого и ливней осенних,
И наступленья зимы, и дыханья ужасного Нота;
Яро вздымает он волны и Зевсовым их поливает
Частым осенним дождем, и тягостным делает море.
Плавают по-морю люди нередко еще и весною.
Только что первые листья на кончиках веток смоковниц
Станут равны по длине отпечатку вороньего следа,
Станет тогда же и море для плаванья снова доступным.
В это-то время весною и плавают. Но не хвалю я
Плаванья этого, очень не по-сердцу как-то оно мне:
Краденым кажется. Трудно при нем от беды уберечься.
Но в безрассудстве своем и на это пускаются люди:

Ныне богатство для смертных самою душою их стало.
Страшно в волнах умереть. Не забудь же моих увещаний,
Все хорошенько обдумай в уме, что тебе говорю я.
И на чреватое судно всего не грузи, что имеешь;
Большую часть придержи, нагрузи же лишь меньшую долю;
Страшно несчастью подпасть на волнах многобурного моря.

Гесиод, Работы и Дни, 618—653, 663—691 (перевод Вересаева).

III. Пиратство

№ 359

В древности эллины и те из варваров, которые жили на материке близ моря, а равно все обитатели островов, обратились к пиратству с того времени, как стали чаще сноситься друг с другом по морю. Во главе их становились лица наиболее могущественные, которые и поддерживали пиратство ради собственной корысти и доставления пропитания слабым. Нападая на неукрепленные города, состоящие из отдельных селений, они грабили их и большей частью так добывали себе средства к жизни. Тогда занятие это не считалось еще постыдным, скорее, приносило даже некоторую славу. Доказательство этому представляют еще и теперь те из обитателей материка, у которых ловкость в этом деле пользуется почетом.

Фукидид, I, 5 (перевод Мищенка).

№ 360

Древние города, как на островах, так и на суше, вследствие долго державшегося пиратства, большей частью были построены вдали от моря, потому что и жители этих городов грабили друг друга так же, как и все береговые жители, хотя бы и не занимавшиеся мореплаванием; и до сих пор города эти расположены внутри материка. Ничуть не меньше занимались разбоем и островитяне, именно карийцы и финикияне, заселившие большинство островов.

Фукидид, I, 7 (перевод Мищенка).

IV. Торговые центры

№ 361

Амасис любил эллинов, некоторых из них охотно принимал у себя, а перезжающим в Египет отвел для поселения город Навкратиду. Если кто из них не думал поселяться в Египте, а приезжал туда только по торговым делам, для тех он отводил участки земли, где они могли бы поставить жертвенники

и храмы своим богам. Наибольшее из этих святилищ, более всего известное и посещаемое, называется Эллинием... Храм (Эллиний) принадлежит всем этим (перечисленным выше) городам; они же назначают и блюстителей тамошней торговли.

Геродот, II, 178 (перевод Мищенка).

№ 362

На желание фокейцев купить себе у хиосцев острова, называемые Винными островами, хиосцы отвечали отказом, опасаясь, что эти острова сделаются (тогда) торговым пунктом, а их собственный остров потеряет из-за этого всякое коммерческое значение.

Геродот, I, 165 (перевод Мищенка).

№ 363

Те из подчиненных афинянам городов, которые расположены на материке, большие покоряются им из страха, малые главным образом из нужды: ибо нет ни одного города, который не нуждался бы в ввозе и вывозе, а это становитсядля него невозможным, если он не остается подчиненным тем, кто господствует на море... Господствующие на суше сильно страдают... от болезней, которыми страдают культурные растения, посылаемых Зевсом, а владеющие морем переносят легко это, так как не всякая ведь страна бывает охвачена в одно и то же время болезнью; поэтому владеющим морем доставляется из благополучной местности все то, в чем нуждается пораженная неурожаем страна... Если необходимо упоминать о менее важном, то именно благодаря морскому могуществу афиняне изобрели различные приемы бражничания, сходясь на пирушки друг с другом; и всякие лакомства, имеющиеся в Сицилии, Италии, на Кипре, в Египте, в Лидии, на Понте, в Пелопоннесе и в других местах, — все это собралось в одном пункте благодаря морскому владычеству. Обладать богатством греков и варваров могут одни лишь афиняне. Ведь, если какой-либо город богат строевым лесом, куда он может сбыть его, если не добьется согласия на это хозяев моря? Далее: если какой-нибудь город богат железом, медью или льном, то куда он станет сбывать все это, если не добьется согласия на это хозяев моря? А, ведь, именно из этих-то материалов и строятся у меня корабли: от одного (я получаю) дерево, от другого — железо, от третьего — медь, от четвертого — лен, от пятого — воск. К тому же они (т. е. афиняне) и не позволят отвозить их (груз, товары) в другое место; иначе те, кто является нашим противником, смогут пользоваться морским сообщением. И таким образом, ничего не делая, я получаю все эти продукты земли по морю, ни один же другой город не имеет у себя разом двух из этих продуктов, да и не производит

одна и та же страна лес и лен; но там, где очень много льна, земля — равнинная и безлесная. Точно так же медь и железо не происходят из одного и того же государства, равно как и во всем остальном не бывает по два-три предмета сразу в одном государстве; но в одном — одно, в другом — другое.

Приписываемый Ксенофонту трактат „Афинское государственное устройство", II, 3, 6, 7, 11, 12.
Также:
Ксенофонт, О доходах, II—III (№ 38).

№ 364

Коринф называется богатым потому, что он был складочным местом товаров; он находится на Исфмийском перешейке и обладает двумя гаванями, из которых одна обращена к Италии, а другая к Малой Азии... Это облегчает взаимный обмен товаров для (народов), столь отдаленных друг от друга... Купцы, плывшие как из Италии, так и из Малой Азии, привозили свой груз в Коринфский порт. С товаров, ввозимых по морю, а также и по суше из Пелопоннеса, взимались пошлины, ибо гавань охранялась стражей... Впоследствии богатство Коринфа возросло еще более, так как Исфмийские игры, справлявшиеся в Коринфе, привлекали туда толпы народа. Бакхиады, тиранны (Коринфа), принадлежавшие к богатому, многочисленному и знатному роду, удерживали в течение почти 200 лет власть и беспрепятственно извлекали выгоду с Коринфского порта.

Страбон, VIII, 378.

№ 365

Город Эфес растет с каждым днем благодаря своему выгодному положению, будучи наиболее крупным портом в Малой Азии по эту сторону Тавра.

Страбон, XIV, 641.

№ 366

Кому город (Кирена) дал хлеб, когда в Элладе был недород. [1] 100 000 — Афины, 72 600 (60 000 + 12 600) — Олимпиада. [2] 50 000 — Клеопатра, [3] Аргос (в Пелопоннесе), Ларисса (в Фессалии), Коринф. 30.000 — Родос, Сикион (в Арголиде), Мегары (20 000 + 10 000). 28 500 — Мелибея (в Фессалии — 20 000 + 8500)

---

[1] Перечисление тех, кто получил хлеб, идет в нисходящем порядке количества медимнов, от 100 000 до 900. Некоторые получили хлеб повторно, и тогда эта получка отмечается, в соответствующем ей месте, отдельно. Мы приводим сообщаемые цифры для каждого города, располагая их в нисходящем порядке, но присоединяя повторные цифры к основным.

[2] Мать Александра Великого, регентша Эпира.

[3] Сестра Александра Великого, регентша Эпира.

21 400 — Этея в Фессалии (15 000+6400). 20 000 (название города не сохранилось). 16 500 — Амбракия (в Эпире — 15 000 + 1 500). 15 000 — Фера, Левкада (города на одноименных островах), Карист (на Евбее), Ле... 10 900 — Кнос (на Крите — 10 000 + + 900). 10 000 — Атракс (в Фессалии), Опунт (в Локриде), Кидония (на Крите), Дельфы, Танагра (в Беотии), Гортина (на Крите), Элида (город в Элиде), Палер (в Акарнании), Эгина (5000 + 5000), Кифн, Кос, Парос (все города на одноименных островах). 8160 Кифера (город на одноименном острове— 5000 + 3160). 8000 — Флиунт, Гермиона (города в Арголиде), 6000 — Трезена (в Арголиде), Платея (в Беотии). 5000 Иулида (на о-е Кеосе) Астипалея (город на одноименном острове), Гиртакина (на Крите). 4000 Карфея (город на Кеосе). 3000 Кеос (город на одноименном острове), Коресия (на Кеосе), Эгир (на Крите). 1000 (название города не удается точно установить).

Надпись 331—327 гг. до н. э., найдена в Кирене. Rivista di filologia, 1928, 232.

№ 367

Значение Делоса, бывшего и ранее знаменитым, еще более возросло после того, как (в 146 г. до н. э.) был разрушен римлянами Коринф. Дело в том, что на Делос переселились купцы. Их побуждало к этому и то, что (делосская) святыня пользовалась привилегией свободы от пошлин, и то, что (делосская) гавань была прекрасно расположена: она лежит на пути для судов, отправляющихся из Италии и Греции в Малую Азию. Справлявшееся на Делосе всенародное празднество является, в своем роде, купеческим делом. Обычными участниками в нем были преимущественно также и римляне, даже тогда, когда Коринф еще существовал. Афиняне, которым принадлежал остров, проявляли большую заботливость как о делах, касающихся религиозного культа, так и о купцах.

Страбон, X, 486.

№ 368

Город Родос (на одноименном острове) лежит на его восточном мысу и обладает гаванью, дорогами, укреплениями и прочими сооружениями в такой степени, что другого такого города я не могу указать. Заслуживает удивления и благоустройство Родоса и его забота о всем своем государственном строе и о морских делах. Вследствие всего этого Родос в течение долгого времени господствовал на море, уничтожил пиратство и был дорог римлянам и (эллинистическим) царям, состоявшим в дружбе с римлянами и греками... Родосцы, хотя и не имели демократического строя, заботились о народе, желая держать в порядке массу бедняков. Народ снабжается

хлебом, и зажиточные, по старинному обычаю, берут на свое иждивение неимущих; бывают и общественные повинности (когда неимущим город дает) приварок, [1] так что и бедняки имеют пропитание, да и сам город не запаздывает в осуществлении своих потребностей, в особенности что касается судоходного дела. Город располагал несколькими потайными гаванями, пользоваться которыми для большинства было запрещено, а тому, кто высматривал их или пробирался в них, наказанием положена была смертная казнь. Как в Массалии и в Кизике, так и на Родосе, еще более чем в других местах, государство проявляло чрезвычайные заботы ко всему, что касалось строительной деятельности, устройства орудий, военных складов и пр.

Страбон, XIV, 652—653.

№ 369

(В 220 г. до н. э.) византийцы, удручаемые данью (которую они должны были платить галатскому царю), сначала отправили послов к эллинам, прося помочь им и поддержать их при создавшихся обстоятельствах. Ввиду того, что большинство эллинов относилось к просьбам византийцев без внимания, они были вынуждены начать взимать пошлину с судов, идущих в Понт. Так как всем было очень невыгодно и неудобно то, что византийцы взыскивали пошлину с товаров, вывозимых с Понта, то все эллины, занимающиеся морской торговлей, стали обращаться с жалобами на византийцев к родосцам, потому что последние считались стоящими во главе всего морского дела.

Полибий, IV, 46, 5—47, 1.

№ 370

(В 164 г. до н. э. родосцы отправили в Рим посольство — ходатайствовать о смягчении наказания, наложенного на Родос римлянами за его своекорыстную политику. Родосский посол в речи, произнесенной им в римском сенате, между прочим, говорил следующее): Мы купили Кавн за 200 талантов у полководцев (египетского царя) Птолемея, а Стратоникию получили по великой милости Антиоха (сирийского царя), сына Селевка. [2] С обоих этих городов Родос получал ежегодного дохода 120 талантов... Но самое большое несчастие для нашего города заключается в следующем: после того, как вы (в 166 г.) сделали Делос портофранко, мы лишились доходов с нашей гавани, причем вы отняли у нашего народа свободу распоряжаться подобающим образом вопросами, касающимися как гавани, так и всеми

[1] Греческий текст испорчен; переведено по смыслу.
[2] Кавн и Стратоникия были отняты римлянами у родосцев

прочими делами нашего города... В прежнее время мы получали сборов с гавани 1 000 000 драхм, а теперь вы отняли от нас 150 000 драхм, так что ваш гнев на нас соединен был с лишением главнейшего источника доходов нашего государства... Народ наш, потерявший доходные статьи, право распоряжаться своими делами, свободу слова... просит и умоляет вас, после стольких полученных им ударов, положить гнев на милость и заключить с ним союз. (Союз был заключен).

Полибий, XXX, 31 (XXXI, 7), 6—12. 16—17.
Также:
Полибий, V, 88—89 (№ 482).

№ 371

На всей обитаемой в наше время земле византийцы занимают место, во всех отношениях со стороны моря самое удобное в смысле безопасности и благосостояния, но со стороны суши и в том и в другом отношении самое непригодное. С моря Византий лежит у устья Понта и господствует над ним, так что ни одно из купеческих судов, без разрешения византийцев, не может ни войти в Понт ни выйти из него. Понт располагал многими из предметов, весьма нужных для существования всех прочих людей, и все эти предметы в руках византийцев. В числе предметов, необходимых для нашего существования, припонтийские страны доставляют нам в большом изобилии, по общему признанию, превосходного качества скот и огромное количество рабов, а из предметов, служащих дополнением к предметам (первой необходимости), византийцы доставляют нам мед, воск, соленую рыбу в изобилии. Из предметов, водящихся в избытке в наших местах, византийцы получают масло и всякого сорта вино. Что касается хлеба, то они состоят с нами в обмене, или во-время доставляя его нам, или получая его от нас. Эллинам пришлось бы или испытывать (в своих сношениях с Византией) большие затруднения, или товарообмен должен был бы оказаться для них совершенно бесполезным, если бы византийцы, желая повредить эллинам, соединились либо с галатами, либо, еще скорее, с фракийцами, или вообще если бы они не жили в тех местах, где живут теперь: в таком случае, вследствие узости пролива (Боспора) и массы обитающих по берегам его варваров, Понт оказался бы, по общему признанию, недоступен для плавания наших судов. Конечно, византийцы извлекают очень большую пользу для себя благодаря свойствам местоположения их города: все, что у них имеется в излишке, они вывозят, все, чего им нехватает, они легко ввозят, с пользою для себя, без всякого затруднения и риска. Но, как мы сказали, и все эллины пользуются, благодаря византийцам, большими преимуществами.

Полибий, IV, 38, 1—10.

№ 372

Все, направляющиеся из Сицилии или Греции в одно из указанных мест (Регий, Кавлония, Локры, Кротон, Метапонт, Фурии], должны, по необходимости, бросать якорь в гаванях Тарента и там совершать обмен товаров и торговые сделки со всеми народами, занимающими этот (восточный) берег Италии. О выгодном местоположении Тарента можно судить из сравнения с благосостоянием Кротона. Хотя последний имеет якорные стоянки в летнее время и подвоз товаров к ним совершенно незначителен, тем не менее своим большим благосостоянием Кротон обязан, повидимому, исключительно естественным удобствам того места, где он расположен. А между тем нечего и сравнивать кротонские гавани и удобства их расположения с тарентскими. Тарент расположен выгодно для сношения с гаванями, расположенными по берегу Адриатического моря и теперь, а раньше выгоды эти были еще больше. Ведь, всякий направляющийся с противоположного берега Италии от мыса Япигии до Сипунта высаживался у Тарента и пользовался этим городом как эмпорием для обмена и продажи своих товаров.

Полибий, X, 1, 5—8.

Также:
Страбон, XVII, 793 — 794 (№ 353).

Греческие торговые центры

Приписываемая Демосфену речь (XXXV) против Лакрита (№ 427)

Италийские торговые центры III—II вв. до н. э.

Катон, О земледелии, 135 (№-216).

V. Римская внешняя торговля

Римская морская торговля

№ 373

Больше ли нам доставляют удовольствия прыжки на вертящемся колесе, или тот, кто умеет ходить по тугому канату, чем ты, который вечно торчишь и живешь на корме корикийского [1] корабля, подвергаясь постоянной опасности быть унесенным восточным и южным ветрами, плутоватый и жалкий торговец мешками с благовониями, ты, который с радостью привозишь с берегов древнего Крита густой сект [2] в бутылках, землячках Юпитера. [3] Однако, тот, кто старается укрепить (на канате) свои шаги шаткой стопою, добы-

[1] Город и одноименный мыс в Киликии (М. Азия).
[2] Густое вино из сушеного винограда.
[3] Потому, что Крит считался родиною Юпитера.

вает платой себе пропитание за это, предотвращает этим канатом и холод, и голод, ты же безрассуден из-за тысячи талантов, из-за сотни вилл. Взгляни на гавань и море, полное большими кораблями: людей на море уже больше. Флот пойдет, куда ни поманит его надежда на прибыль. Он перепрыгнет не только через море Карпафийское [1] и Гетульское, [2] но, далеко оставив за собою Кальпу, [3] услышит шипение солнца в пучине Геркулеса. И подлинно, надо много труда, чтобы иметь возможность вернуться оттуда с набитым мешком и, гордясь распухшей мошною, повидать чудовищ океана и морских юношей... В опекуне нуждается тот, кто наполняет корабль товарами до верху бортов, отделяясь только доской от волны, ибо причина стольких зол и этой опасности — серебро с вырезанной надписью и маленьким ликом. [4] Вот навстречу ему тучи и молнии. „Отвяжите канат!" кричит хозяин накупленного хлеба и перца. „Такой цвет неба и черная полоса ничем не угрожают; это — летний гром". Несчастный, быть может, этой самой ночью корабль его сломается, и он пропадет, будет залит и подавлен волнами, а все же будет левой рукою и зубами держать свой пояс. Но тот, чьим желаниям недавно нехватало золота, уносимого желтым песком Тага и Пактола, будет доволен лохмотьями, прикрывающими озябший срам, и скудной едой, когда, потерпев кораблекрушение после потопления судна, он будет просить асс и кормиться изображением бури. [5]

Ювенал, сатира XIV, 265—302.

Торговля римлян с Индией

№ 374

Нет года, когда Индия не забирала бы у римской державы менее 55 000 000 сестерциев; взамен она посылает нам товары, которые стоят в сто раз дороже... Торговля (с Индией) подвергается нападению со стороны островов от арабов, называемых аскитами; именно, помещая доски на двух мешках из бычьей кожи, они производят свои пиратские набеги пользуясь отравленными стрелами... По минимальному расчету, ежегодно Индия, серы и упомянутый полуостров (Аравия) отнимают у нашей державы сто миллионов сестерций. В такую

[1] Восточная часть Средиземного моря (между Родосом и Критом).
[2] Часть Средиземного моря, омывающая западный берег Африки.
[3] Местность около Гибралтара, один из Геракловых столпов.
[4] Имеются в виду монеты, на которых стояло имя римского императора и часто также титул.
[5] Потерпевшие кораблекрушение заказывали живописцам картинки с изображением испытанного им несчастия и ходили с этими картинками, чтобы возбудить у прохожих сострадание к себе и получить от них подаяние.

цену обходятся нам роскошь и женщины!... Тот же Катон пишет, что с одного югера получается по 10 куллеев (1944 литра) вина. Убедительный пример, что ни осквернение морей, ни разыскивание товаров на берегах Красного моря или Индийского океана не дают купцу более, чем хорошо возделанное поместье.

Плиний, Естественная история, VI, 101. 176. XII, 84. XIV, 52.

Торговля римлян у Черного моря

№ 375

К ним (иниохам) прилегает Понтийская область Колика, в которой Кавказские горные цепи... поворачивают к Рипейским горам, одним боком склоняясь к Евксину и Меотиде, а другим к морю Каспийскому и Гирканийскому. Остальные берега заняты дикими племенами, меланхленами и кораксами, с колхидским городом Диоскуриадою у реки Анфемунта; теперь он находится в запустении, а некогда был до того знаменит, что, по словам Тимосфена, в него сходилось 300 племен, говоривших на разных языках, и впоследствии наши земляки (римляне) вели там торговые сношения при помощи 130 переводчиков.

Плиний, Естественная история, VI, 15.

Торговля римлян с серами

№ 376

Отличаясь удивительной умеренностью и дорожа спокойной жизнью, серы избегают сношений с другими народами. Если же чужеземцы переправляются через реку ради покупки нитей (шелка) или чего другого, то оценку предложенного товара серы производят только глазами, не произнося при этом ни одного слова. Они настолько воздержаны, что, продавая свои продукты, сами не приобретают ничего чужеземного.

Аммиан Марцеллин, XXVIII, 6, 68.

№ 377

Сами серы кротки и очень спокойны во взаимном общении, встречаться с другими людьми они избегают до такой степени, что отказываются от торговли с прочими племенами. Через первую реку их купцы отправляются сами; на берегах ее между сторонами не бывает никакого словесного общения, но они передают свое, давая оценку выставленным предметам глазами, нашего же не покупают.

Солин, 50, 3. 4.

VI. Виды торговли и категории торговцев

„Немая торговля" карфагенян с ливийцами

№ 378

В Ливии есть страна и народ, живущий по ту сторону Геракловых столпов. Когда карфагеняне приезжают туда, они, разгрузив свои корабли, раскладывают товары под ряд на морском берегу, затем возвращаются на суда и разводят дым. Туземцы, заметив дым, идут к морю, оставляют за товары золото и уходят сами далеко от товаров. Карфагеняне, выйдя на берег, смотрят, стоит ли золото товаров, и если находят, что — да, берут золото и уезжают, если — нет, то снова возвращаются на свои суда и там выжидают. Появляются снова туземцы и прибавляют к положенному ими золоту еще столько, сколько, по их мнению, будет достаточно для карфагенян. Ни та ни другая сторона не обижает друг друга. Карфагеняне не прикоснутся к золоту до тех пор, пока, по их мнению, его количество не будет соответствовать стоимости товаров; с своей стороны, туземцы берут товары только после того, как карфагеняне возьмут золото.

Геродот, IV, 196.

Виды обмена по Аристотелю

№ 379

Важнейшей формой обмена является оптовая торговля, и именно три ее вида: судовладение, фрахтовые операции и комиссионные сделки. Различаются они друг от друга тем, что один вид более надежен, другой — доставляет больше прибыли. Далее — вторая форма обмена — кредитные операции, третья форма — продажа рабочей силы.

Аристотель, Политика, I, 4, 1258 b 21—25.

Категории торговцев в Греции

№ 380

(Материальные блага) доставляет розничный торговец или оптовик, или же сам производитель всего этого, т. е. пекарь, повар, ткач, сапожник, кожевник.

Платон, Горгий, 517 d.

№ 381

Существуют пять разновидностей торговцев: автопо́лес, ка́пелос, эмпорос, палинкапелос и метаболеус. Автопо́лес — продающий в своей собственной стране свою продукцию, ка́пелос—

закупающий (товары) у производителя и сбывающий их в той же стране, в которой он их закупил, э́мпорос — закупающий (товары) в другой стране у автопо́леса и капе́лоса, палинка́пелос — закупающий (товары) у провозящего их заграницей и перепродающий их, метаболе́ус — продающий по мелочам, как ныне называемые ка́пелосы.

Схолии к „Богатству" Аристофана, 1156.

№ 382

Всякий, продающий все изготовленное им собственными руками, вино или хлеб из собственного участка земли, есть автопо́лес.

Схолии к „Политику" Платона, 260 e.

Разносная торговля в Греции

№ 383

Нет занятия, более гиблого, чем профессия содержателя публичного дома. Я согласен скорее продавать, бродя по улице, розы, редьку, люпиновые бобы, сушеные оливы, словом все, — лучше, чем содержать проституток.

Дифил у Афинея, II, 55 d.

№ 384

В именье пришел как-то рыботорговец с анчоусами и султанками, и, клянусь Зевсом, они всем нам очень понравились.

Антифан у Афинея, VIII, 358 e.

Мелкие торговцы в Греции

№ 385

Сосед-лавочник, отпуская кому-либо вино, свечку или уксус, отсылает обратно, проклятый, с водою.

Никострат у Афинея, XV, 700 b.

Типы мелких торговцев в Риме

№ 386

Разносчик из-за Тибра, который меняет бледные серянки на битые стекла, или продавец праздному люду моченого гороха... или хриплый повар, разносящий в теплых харчевнях дымящиеся сосиски.

Марциал, I, 41, 3—10.

VII. Рынок

Возникновение рынка в Греции

№ 387

... (На пограничной полосе) в древние времена сходились по близости живущие, как из нас, так и из наших соседей, почему рынок и получил название „пограничного".

Демосфен, Речь (XXIII) против Аристократа, 39.

Организация рынка в Греции

№ 388

(Дикеополь устраивает себе рынок и обводит его канатом). Вот границы моего рынка: всем пелопоннесцам, мегарцам и беотийцам разрешается здесь торговать, но только торговать со мной, а не с Ламахом. Агораномами я назначаю три вот этих избранных кожаных ремня лепрейских. Вход воспрещен сюда для сикофантов и разных других доносчиков. Пойду теперь за стелой с мирным договором,[1] чтобы выставить ее на рынке на видном месте.

Аристофан, Ахарняне, 719—728.

№ 389

Рынок у элейцев устроен не так, как у ионийцев или в греческих городах на ионийской границе, а по более древнему плану: это — отдельные колоннады, находящиеся на известном расстоянии друг от друга и отделенные (улицами).

Павсаний, VI, 24, 2.

Рыночная торговля в Греции

№ 390

Я город ненавижу и тоскую по моем деме, где никогда не слышишь: „Покупайте уголь", „Купите уксус", „Вот оливковое масло". Там слово „купи" неизвестно, но все там произрастает, и покупателя нет.

Аристофан, Ахарняне, 33—36.

Рыночная торговля в Греции (базарные лавки и ларьки)

№ 391

Базарный торговец: в ларьках (лавках) продавались многие товары.

Гарпократион под словом σκηνίτης

[1] Столбом с написанным (высеченным) на нем текстом договора.

№ 392

Уже был вечер, когда прибыл кто-то к пританам с известием о взятии Элатеи. Тут одни, тотчас же поднявшись посреди обеда, начали удалять (торговцев) из базарных лавок и поджигать их ларьки из плетенки, другие послали за стратегами и призывали трубача.

Демосфен, Речь о венце (XVIII), 169.

Базарные лавочки в Афинах

Лисий, Речь в защиту инвалида, 19—21 (№ 109).

Торговые ряды в Аттике

№ 393

Жители Аттики называли книжным рядом место, где торговали книгами, подобно тому как и остальные места назывались по тем вещам, которые там продавались, как, например, если бы сказать: ушли в рыбный ряд, в винный ряд, в масляный ряд, в горшечный ряд.

Полидевк, IX, 47.

№ 394

(Что хотите вы сделать?)
Да прежде всего помешать вам таскаться с оружьем,
Как сумасшедшим по базару...
А то сейчас они в горшечном ряду и в зеленном равно
По базару гуляют в оружии, точно Корибанты...
Но это ведь смешно,
Если вы со щитом и Горгоной своей покупаете дичь на базаре.
Так-то, видит Зевес, на коне я вчера командира признала отряда,
Как в железный шелом он горох наложил, накупив у старухи-торговки,
А другой-то фракиец, точь-в-точь как Терей, потрясая копьем и колчаном,
На торговку фигами робко смотрел, перезревшие смоквы смакуя.

Аристофан, Лисистрата, 556 — 564 (перевод Д. Шестакова).

Большой базар в новолуние

№ 395

Продать хочу осла я вместе с седлом: теперь ведь новолуние.

Аристофан, Осы, 169 — 171.

Народные празднества и ярмарки в Греции

№ 396

Одни приходят на народное празднество для участия в состязаниях, другие — для торговли, третьи — и лучшие — ради зрелищ.

Диоген Лаертий, VIII, 8.

№ 397

На празднества... торговцы в большом количестве доставляют всевозможные товары — базарная чернь, — другие (являются), чтобы показать произведения своего искусства и ремесла.

Дион Хрисостом, XXVII, 528 R

№ 398

Во время Истмийских празднеств можно было услышать, у храма Посидона много сумасбродных софистов, кричавших и ругавших друг друга, и их так называемых учеников, споривших между собою; многих просителей, читавших вслух свои тупые произведения; массу поэтов, выкрикивавших свои стихи, и тех, кто их одобрял; кучу фигляров, показывающих свои фокусы; прорицателей, предсказывавших судьбу по знамениям; бессметное число риторов, извращавших право, и немало мелких торговцев, перепродававших все, что оказывалось у каждого из них под руками.

Дион Хрисостом, VIII, 278 R.
Также:
Страбон, X, 486 (№ 367).

Базарные доносчики в Греции

№ 399

Людишки есть негодные и лживые,
Бесчестные, бесславные, фальшивые,
Доносчики на мегарские плащи.
Увидят где огурчик или зайчика,
Свинью, чеснок иль соли горсть,
Кричат: „Товар мегарский“, и тотчас пропало все.

Аристофан, Ахарняне, 517 — 522 (перевод Пиотровского).

Лавка башмачника

№ 400

Действующие лица: Кердон, башмачник; Метро, заказчица. Статисты: Дримил — раб Кердона; Пист, приказчик Кердона; две новых заказчицы. Место действия — лавка Кердона в Эфесе.

Метро. К тебе я, Кердон, привожу подруг юных, —
Им покажи, коль есть, отборные вещи,
Созданья рук твоих...

Кердон. Метро, я недаром
Ценю тебя! (Рабу).
Эй, ты, для женщин побольше
Скамейку вынеси. Дримил, не тебе ли
Я говорю? Вновь спишь? Начни-ка мордасить
Ты, Пист, его, пока не скинет он дрёмы!
Нет, лучше шею ты ударом хорошим
В хребет на место вправь! Ну, ротозей, живо
Ворочай ноги, а не то — за тобою
Потащишь памятку, что позвончей этой!
Ишь, белозадый, ты скамью теперь чистишь
И гладишь? Я тебе сиденье проглажу!
Метро, присядьте! — Пист, открой поскорее
Двустворчатый шкап, не этот, — ты открой верхни
И вещи дельные — хозяин твой Кердон
Сработал их! — достань живей.
Метро, диво
Сейчас увидите... Ты, увалень, тише
С сандалиями ящик открывай! Прежде
На это глянь, Метро... Подметка на славу!
Да как к ней части все прилажены чисто!
Вы тоже, женщины, взгляните, как плотно
Носок сидит, как он разубран ремнями!
Не скажешь: „это хорошо, а то — худо". —
Нет, вся сандалия сработана вровень!
А цвет? — пусть вам царица Пафа дарует
От жизни так вкусить, как это вам любо!
Подобный цвет, скажите, где вы видали?
У злата цвет такой? У воска такой ли?
Статера три отдал за кожу Кандату
Я, Кердон, чтоб ее окрасить в цвет этот
И в цвет другой. — Смеетесь? Всем, что святого
На свете есть, божусь, что говорю правду:
Ни разу я не лгал, на эстолько хоть бы!
А если Кердон лжет, пусть счастья не видит
Ни от детей своих, ни в жизни! — Кандата
Еще благодарить пришлось мне: ныне
Кожевник, чуть трудясь, барыш сорвать больший
Не прочь, — в его руках все дело рук наших!
Сапожник же несет тяжелую долю:
И днем, и ночью грею я свое место,
До поздних сумерек во рту нет ни крошки,
Не сплю же до зари... Микиона свечи
Так долго, мнится мне, гореть не смогли бы!
Уж я не говорю, что содержать надо
Тринадцать мне рабов, и что рабы эти
Баклуши бьют, и повторять одно знают,

Хотя бы дождик шел: „дай да подай", сидя
Без дела, как птенцы, что лишь зады греют!
Но рынку не слова, как говорят, нужны,
А деньги... Эта вам не нравится пара.
Он принесет еще, потом еще, — лишь бы
Вы поняли, Метро, что говорит Кердон
Вам только правду...
Пист, с сандальями вынь-ка
Все ящики, — хочу, чтоб, усладив сердце,
Вы, женщины, могли домой удалиться!
Смотрите же: новинки все, — сортов разных...
Вот Сикиона дар, а вот Амбракии;
Вот желтоватые; под цвет попугая;
Вот конопляные; вот без задков туфли;
Вот просто спальные; а вот на завязках —
То из Ионии! босовичков пара:
С задком высокие; пузатые раки;
Плесницы дивные аргосской работы;
А вот червленые; вот туфли — эфебы;
В дорогу сапожки... Чего душа просит,
Пусть скажет каждая!

(В сторону.)

Теперь вы поймете,
Почто, о женщины, собак влечет к коже!

Метро. А сколько взял бы ты, ну, вот за ту пару,
Что первой показал? Да не греми слишком,
Не то, пожалуй, нас ты обратишь в бегство!

Кердон. Коль хочешь, оцени сама ты сапожки,
И цену ту назначь, чего они стоят,
На это коль иду, — знать, не вожу за нос!
Но если подлинной башмачной работы
Ты хочешь, столько дашь — божуся я этой
Седою головой, где на висках норку
Лиса устроила! — чтоб жить мог рабочий!

(Про себя в сторону.)

Гермес, бог прибыли, и ты, Посул хитрый,
Коль ныне в нашу сеть не попадет рыбки,
Не знаю, щей горшок как мне солить надо!

Метро. Чего бормочешь зря, — ты говори толком,
Что взять хотел бы сам за сапоги эти?

Кердон. Не меньше мины, женщина, цена паре, —
Хотя б ты в небеса иль в землю глядела!
Будь покупщицею богиня Афина,
И то не скинул бы я ей ни полушки!
Вам за семь дариков, но лишь Метро ради.

(К Метро.)

Да, да — башмачника, хотя он из камня,

Чаруешь ты и прямо к небу возносишь, —
Не ротик у тебя, а неги источник.
Ах, близок тот к богам, кому ты ночью,
И днем свои уста даешь без запрета!
Ты ножку протяни! На след поставь! Ловко!
Ни сбавить, ни прибавить, — точно по мерке!
Красавицам всегда красивое впору!
Афина, скажешь ты, подошву точала!

(Одной из новых заказчиц.)

Теперь дай ногу ты!

(Смотрит на старый сапог.)

Копыто с коростой,
А не сапог, — вам бык подкинул подметки!

(Примерив новую обувь.)

Коль по следку ножом обвесть, и то, право,
Я домом Кердона божусь! — не стала б
Сидеть так дивно обувь, как сидит эта!

(Второй новой заказчице.)

А ты семь дариков не дашь мне за обувь,
Ты, что у двери ржешь звончей кобылицы?

(Обращаясь к обеим.)

Коль будет что-нибудь вам, женщины, нужно,
Будь то сандалии, иль туфли, какие
Вы дома носите, рабу за мной шлите!

(Женщины уходят, Метро несколько задерживается.)

Девятого, Метро, зайди и получишь
Ты пару „раковых"!

(В сторону.)

Кожух, что нас греет,
Чини своей рукой, коль есть в тебе разум!

7-й мимиамб Геронда (перевод Церетели).

Продажа скота

№ 401

Вьючным животным дали три дня на восстановление сил, чтобы они имели лучший вид для продажи, потом вывели нас на базар, и после того, как оценщик громким голосом провозгласил цены за каждого в отдельности, лошади и все прочие ослы были приобретены богатыми покупателями, а мимо меня, оставшегося напоследок одним непроданным, все проходили с пренебрежением. Мне уже надоели все эти прикосновения покупателей, которые по зубам хотят узнать мой возраст, так что, когда кто-то стал вонючими пальцами щупать мои десны, я схватил зубами грязную зловонную руку и совершенно раздробил ее. Последнее обстоятельство оттолкнуло от покупки окружавших нас покупателей, так как они сочли меня за дикое

животное. Тогда зазывальщик, надорвав горло и охрипнув от прославления моих достоинств, принялся за смешные прибаутки: — Зачем только вывели мы на продажу этого мерина, старого, ослабевшего, с разбитыми ногами, безобразного от хвори, только норов свой от тупой лени показывающего, годного только разве что на решето для щебенки? Даже если бы даром его кому-нибудь отдали, так корму на него жалко. Такими причитаниями зазывальщик вызывал хохот у присутствующих. Но судьба ко мне жесточайшая... обратила на меня слепые свои очи и чудесным образом послала покупателя, самого подходящего для жестоких моих испытаний. Судите сами: развратника, старого развратника, плешивого.... одного из пошлых городских отбросов, что, ударяя в систры и кастаньеты, по городам и селам нищенствуют, возя с собой изображение Сирийской богини. Воспылав жаждой купить меня, спрашивает он у оценщика, откуда я родом; тот сообщает, что родом я из Каппадокии и достаточно крепенький. Тот дальше спрашивает о моем возрасте; оценщик отвечает шуткой: — Некий астролог, составлявший его гороскоп, выдавал его за пятилетнего; но он сам лучше, конечно, знал по своей науке. Хотя и рискую умышленно погрешить против ... закона, если вместо раба продаю тебе римского гражданина, но ты купишь верного и усердного слугу, который и дома и вне дома может тебе пригодиться. Но тут ненавистный покупатель принялся задавать без конца вопрос за вопросом, с особенной тревогой интересуясь, смирный ли я. А оценщик отвечает: — Овечка перед тобой, а не осел, ко всякому пользованию спокойный, не кусается, не лягается, а, просто сказать, скромный человек в ослиной шкуре. Это и проверить нетрудно. Всунь лицо ему между ляжек, — легко узнаешь, сколь великое окажет он терпение. Так зазывальщик издевался над этим развратником; но тот, поняв, что его разыгрывают, притворно вознегодовал. — А тебя, падаль, пусть сделают слепым, глухим и полоумным крикуном всемогущая и вездедействующая Сирийская богиня, святой Сабазий, Беллона и Идейская матерь и госпожа Венера, купно со своим Адонисом, за то, что столько времени пристаешь ко мне со своими нелепыми шутками! Что же ты, глупец, думаешь, что я могу вверить богиню непокорному вьючному животному, чтобы он внезапным толчком сбросил божественное изображение, а я, несчастный, принужден был бегать с растрепанными волосами и искать какого-нибудь врача для поверженной наземь богини. При таких речах вдруг пришло мне в голову прыгнуть, как сумасшедшему, чтобы меня приняли за отчаянно дикого и чтобы торг не состоялся. Но замысел этот предупредил беспокойный покупатель, поспешивший уплатить семнадцать денариев, которые с удовольствием взял желавший отделаться от меня хозяин, и сейчас же,

привязав меня на пеньковую крученую веревку, передал Фалебу, каким именем обозначался новый мой владелец.

Апулей, Превращения, VIII, 23 — 25.

Книжная лавка в Риме

№ 402

Против форума есть лавка, косяки которой исписаны со всех сторон, чтобы ты быстро мог прочесть всех поэтов. Оттуда добывай меня. Тебе можно и не просить Атректа — такое имя носит хозяин лавки. Он даст тебе с первой или второй полки вылощенного пемзой Марциала, в пурпурном наряде, за пять денариев.

Марциал, I, 117, 10 — 17.

Букинисты в Италии

№ 403

Когда мы возвращались из Греции в Италию и прибыли в Брундизий, то, выйдя на сушу, пошли гулять по этой знаменитой гавани, и вот мы видим пачки книг, выставленных на продажу. Я тотчас с жадностью устремляюсь к ним. Все эти книги были греческие, полные чудес и баснословия: неслыханные, невероятные факты, старые писатели немалого значения. Но от продолжительного лежания свитки покрылись грязью и имели внешность и вид отвратительные. Все же я подошел, спросил о цене и, пораженный удивительной и неожиданной дешевизной, покупаю массу книг за небольшую сумму и бегло просматриваю их в две следующие ночи.

Авл Геллий, Аттические ночи, IX, 4, 1 — 5.

Торговля предметами роскоши в Александрии

№ 404

Знаю и я у моих александрийцев особую часть города, называемую и до сих пор „кварталом счастливцев", в котором продавалось все, что (удовлетворяло) роскоши.

Афиней, XII, 541a.

Торговля особенно дорогими предметами роскоши в Риме

№ 405

Мамурра много и долго ходил по кварталу Загородок, где золотой Рим потрясает своими богатствами. Он рассмотрел и пожирал глазами нежных рабов: не тех, которых выставили на продажу первые отделения лавки, но тех, которых хранят

этажи потаенного вертящегося станка, которых не видят ни народ, ни толпа подобных мне. Затем, насытившись, он снял покрышки с (цитровых) столов и круглых досок для них и потребовал выставленную высоко толстую слоновую кость. Четыре раза мерил он полукруглый черепаховый диван для шестерых лиц и вздыхал, что он недостаточен для его цитрового стола. Он понюхал, пахнет ли бронза Коринфом, и похулил твои статуи, Поликлет. Пожаловавшись на то, что хрусталь поврежден от примеси кусочка стекла, от отметил мурровые (род камня, из которого делались дорогие сосуды) и отложил десяток. Взвесил он старинные кубки и стаканы, если какие из них были прославлены рукою Ментора. Он сосчитал изумруды в пестрой золотой оправе и все особенно крупные жемчужины, предназначенные для белоснежных ушей. На каждом столе искал он настоящих сардоников и оценил крупные яшмы.

Марциал, IX, 59, 1—20.

Торговля краденными вещами

№ 406

Уже смеркалось, когда мы пришли на городскую площадь, где заметили множество продающихся предметов, недорогих, но сомнительную доброкачественность которых очень удачно прикрывало темное время. Поэтому и мы принесли утащенный плащ и, решив воспользоваться удобным случаем, начали в углу встряхивать его полы в надежде, что блестящая одежда может привлечь покупателя. Немного спустя подошел к нам знакомый мне по виду крестьянин, в сопровождении бабенки, и стал очень усердно рассматривать плащ. В свою очередь Аскильт бросил взгляд на плечи крестьянина - покупателя и внезапно остолбенел от изумления. И я не без волнения посмотрел на этого человека. Мне показалось, что это тот самый, кто нашел в укромном месте мою рубашку. Это был положительно он. Но так как Аскильт боялся верить глазам своим, то, не желая действовать опрометчиво, под предлогом, будто желает купить рубашку, он стащил ее с плеч крестьянина и старательно ощупал. О, изумительная игра судьбы! Крестьянин не полюбопытствовал еще до сих пор ощупать швы рубашки и продавал ее с пренебрежением, как нищенские лохмотья. Аскильт, увидев, что зашитое в ней неприкосновенно, и что продавец — неважная особа, отвел меня несколько в сторону от толпы и сказал: „Знаешь, брат, к нам вернулось сокровище, о котором я сокрушался. Ведь это та самая рубашка и все еще полная нетронутыми золотыми. Что же нам делать? На каком основании требовать обратно нашу

вещь?" Я, развеселившись не столько от того, что видел добычу, но еще более от того, что судьба освободила меня от весьма позорного подозрения (в краже), дал знать обиняками, что ничего предпринимать не надо, но посоветовал бороться на основе гражданского праза, а именно, если они не пожелают вернуть хозяину чужую вещь, пусть обратятся к суду. Но Аскильт боялся законов и говорил: „Кто нас здесь знает? или кто даст веру нашим словам? Хотя мы признаем, что эта вещь наша, однако я решил купить ее и вернуть лучше сокровище за небольшую плату, чем итти на сомнительную тяжбу. Что делать законам, где царит один только капитал, или где никакая бедность не может победить? Даже и те, кто проводит время с кинической сумкой, [1] иногда имеют обычай продавать правду за деньги. Поэтому суд есть не что иное, как купля-продажа, и сидящий в суде всадник одобряет купленное". Но у нас не было в наличности ничего, кроме двух ассов, на которые мы решили купить гороху и бобов. Боясь между тем, чтобы добыча не ушла, мы решили спустить плащ хоть подешевле и надеждой на больший барыш возместить малую потерю. И вот, не успели мы развернуть товар, как баба с покрытой головой, которая стояла с крестьянином, рассмотрев тщательно приметы, наложила на плащ обе руки и закричала во весь голос: „воры". Мы, в свою очередь сильно взволнованные, чтобы не показалось, что мы ничего не предпринимаем, сами ухватились за грязную и рваную рубашку и с такой же ненавистью заорали, что находящийся у них предмет — наша добыча. Но дело было отнюдь не равное, и, разумеется, торгаши, которые сбежались на крик, смеялись над нашей ненавистью, именно: с одной стороны требовали драгоценнейшее платье, а с другой — лохмотья, негодные даже и на хорошие лоскутья. В силу этого Аскильт удачно прекратил смех. Именно, когда настала тишина, он заявил: „Мы видим, что каждому особенно дорого свое. Пусть они вернут нам нашу рубашку и получат обратно свой плащ". Хотя обмен был по душе крестьянину и бабе, но приглашенные для нашего наказания ночные сторожа, которые хотели поживиться плащом, требовали оставить обе вещи у них, а на следующий день судья разберет дело. Дело, мол, тут не столько в спорных предметах, а преследуется иная цель, так как на обеих сторонах лежит подозрение в воровстве. Толпа уже одобряла посредников, и кто-то из торгашей, плешивый и сильно прыщеватый, который когда-то также вел процессы, заграбастал плащ и уверял, что завтра вернет его. Но ясно было, что дело идет не о чем ином, как о том, что мошенники хотели присвоить попавший к ним плащ, рассчитывая,

[1] Последователи кинической философии.

что мы из страха обвинения в воровстве на суд не явимся. Но того же самого хотели и мы. Поэтому случай помог желанию той и другой стороны. Именно крестьянин, придя в негодование, что мы требуем возвратить лохмотья, швырнул рубашку в лицо Аскильту. Освободив нас таким образом от иска, он велел нам оставить у посредника плащ, который один только является предметом спора. Получив, как мы полагали, обратно наше сокровище, мы стремглав бросились в гостиницу и, заперев двери, начали смеяться над догадливостью как торгашей, так и кляузников, которые от большого ума вернули нам деньги.

Петроний, Сатиры, 12—15.

VIII. Предметы торговли

Предметы внешней торговли

№ 407

Сколько добра везет Дионис по темному морю на черном корабле людям: из Кирены — стебли сильфия [1] и бычьи кожи, из Геллеспонта — скумбрию и всякую соленую рыбу из Италии — полбу и бычье мясо, от Ситалка (т. е. из Фракии) — чесотку для лакедемонян, от Пердикки (из Македонии) — ложь на многих кораблях, из Сиракуз — свиней и сыр... из Египта — висячие паруса и папирус, из Сирии — ладан; прекрасный Крит шлет кипарис для богов, Ливия — обилие слоновой кости для продажи, Родос — виноград и сушеную смокву, вызывающую хорошие сны, из Евбеи доставляются груши и тучные овцы, из Фригии — рабы, из Аркадии — наемники. Пагасы посылают невольников и клейменых рабов, пафлагонцы — каштаны и красивый миндаль, Финикия — финики и крупчатку, Карфаген — ковры и пестрые подушки.

Гермипп у Афинея, I, 27e — 28a

№ 408

...Так как (такой-то купец), занимающийся морским транспортом, желая, по мере сил, увеличить доходы (афинского) народа, прибыл (ранее) в Пирей и продал государству хлеб по дешевой цене,[2] а (затем) закупив вне пределов (Аттики) 1500 метретов масла, предполагал экспортировать его на Понт и (на вырученные от продажи масла деньги) нагрузить свое судно хлебом и доставить его в Пирей, но, во время своего пребывания в (припонтийских) городах, видя, что, из-

[1] Сильфий — растение, водившееся особенно в северной Африке и служившее для корма скота; его сок употребляли и как лекарство и как приправу.

[2] Государство афинское перепродало хлеб по более дорогой цене.

за приключившегося в стране неплодородия оливок, испытывается недостаток в масле, и желая всячески, по мере сил, показать (афинскому) народу свое благорасположение, поспешно доставил закупленное масло в хлебный порт (в Афинах)... [1]

Надпись, около 175 г. до н. э., найдена в Афинах. SIG, 640.

№ 409

Записка Зенону от Кидиппа. Если бы что-нибудь из ниже перечисленного имелось в продаже в порту, я вас не беспокоил бы. Теперь же мы пишем тебе, в чем мы нуждаемся, как это необходимо, по мнению Аполлония. [2] Если ты имеешь в запасе, пошли нам боченок лесбосского или хиосского вина, по возможности более сладкого, и меду около одной меры; если столько не будет, то сколько возможно. И вели нам наполнить бочку рыбными консервами. Полагают, что последние два (предмета) особенно необходимы. Когда мы поправимся и поедем в Византий, мы вам привезем опять настоящие рыбные консервы.

Папирус, средины III в. до н. э., из Теадельфии. PSI, 413.

Предметы рыночной торговли в Греции

№ 410

Соратницы, бегите все сюда,
Вы, семенем гороховым и овощью торговки,
И чесноком, и булкой; вы, хозяйки,
Тащите, бейте, защищайте...

Аристофан, Лисистрата, 456—459 (перевод Д. Шестакова).

№ 411

Рынок нам наполни мегарским чесноком, ранними огурцами, яблоками, гранатами, короткими плащами для рабов, и беотийцев дай увидеть нам, везущих гусей, уток, диких голубей и морских птиц. Пошли корзинки с копаидскими угрями, и мы сбежимся вокруг них, чтобы покупать их шумною толпою.

Аристофан, Мир, 999—1007.

№ 412

Дикеополь. А, беотиец, блиноед! Здорово, брат!
Что ты несешь?

---

[1] Дальше текст дошел в поврежденном виде. Смысл восстанавливается такой: купец уступает закупленное им масло афинянам, хотя некоторые покупатели предлагали ему более высокую цену, чем афиняне.

[2] Очевидно, врача.

Беотиец. Да все, что есть в Беотии:
Душица, мята, цыновки, светильники,
Утки, галки, рябчики, водяные куры,
Турухтаны, чайки.

Дикеополь. Словно в бурю зимнюю дождем из птиц над рынком ты обрушился.

Беотиец. Еще принес я зайцев, уток, кроликов,
Кротов, бобров, лягушек, кошек, белочек,
Куниц, лисиц, угрей копаидских свеженьких.

Аристофан, Ахарняне, 872—880 (перевод Пиотровского).
Также:
Аристофан. Ахарняне, 33 - 36 (№ 390).
Полидевк, IX, 47 (№ 393).
Лисий, Речь в защиту инвалида, 19—21 (№ 109).
Аристофан, Лисистрата, 556—564 (№ 394).
Приписываемая Демосфену речь (LVI) против Дионисодора, 3—10 (№ 425).
Лисий, Речь против хлебных торговцев (№ 426).
Аристотель, Афинское государственное устройство, 51 (№ 422).
Приписываемая Демосфену речь (XXXV) против Лакрита (№ 427).
Приписываемая Демосфену речь (XXXIV) против Формиона, 36, 37 (№ 424).
[Аристотель], Экономика, II (№ 583).
Надпись 360—350 гг. до н. э. с афинского акрополя (№ 584).
Исократ, „Банкирская" речь, 3 (№ 520).
Надпись 389—383 гг. до н. э. из Олинфа (№ 439).
Делосский закон о продаже топлива (III в.) (№ 429).
Самосский хлебный закон (II в.) (№ 430).
Павсаний, X, 32, 14—15 (№ 481).
Папирус 259/8 г. до н. э. (№ 587).
Папирус 243/2 г. из Арсинои (№ 431).
Катон, О земледелии, 135 (№ 216).
Варрон, О сельском хозяйстве, III, 17, 2—19 (№ 221
Марциал, IX, 59, 1—20 № 405).
Петроний, Сатиры, 12—15 (№ 406).
Апулей, Превращения, VIII, 23—25 (№ 401).
Марциал, I, 117, 10—17 (№ 402).
Авл Геллий, Аттические ночи, IX, 4, 1—5 (№ 403).
Аристофан, Лягушки, 1345—1351 (№ 92).
Пальмирский таможенный тариф (№ 435).
Полибий, IV, 38, 1—10 (№ 371).

IX. Цены

Цены на хлеб в Греции

№ 413

...Так как Гераклид Саламинец[1]... и прежде, при недостатке (в Афинах) хлеба, продал 3000 медимнов пшеницы по 5 драхм (за медимн), первый из числа прибывших купцов, и снова, когда были сборы на закупку хлеба, пожертвовал 3000 драхм...

[1] Имеется в виду г. Саламин на о-ве Кипре.

пусит постановит народ похвалить Гераклида, сына Хариклида, Саламинца, и увенчать его золотым венцом... быть ему и его потомкам проксенами и благодетелями афинского народа и иметь право приобретать недвижимую собственность по закону... Так как, во время плавания Гераклида в Афины у него были отняты жителями Гераклеи [1] паруса, отправить из Афин посла, который, по прибытии в Гераклею к Дионисию,[2] должен потребовать от него возвратить паруса Гераклиду и впредь не чинить никаких обид идущим на судах в Афины...

Надпись 330—325 гг. до н. э., найдена на афинском акрополе. SIG, 304.

№ 414

По предложению, сделанному Дионом, сыном Диопифа, совет и народное собрание (в Эфесе) решили: так как Агафокл, сын Агемона, привезя в город пшеницу в количестве 14 000 гектеев... и узнав, что на рынке хлеб продается дороже 6 драхм, внял уговорам агоранома и, желая сделать приятное народу, продал весь хлеб дешевле его рыночной цены, пусть постановит совет и народное собрание дать Агафоклу родосцу и его потомкам права гражданства...

Надпись около 300 г. до н. э., найдена в Эфесе. SIG, 354.

Цены на хлеб в Ольвии

№ 415

...Когда в Ольвии случился голод и хлеб продавался по 5 медимнов за золотой, и народ, вследствие угрожавшей опасности считал нужным заготовить достаточное количество хлеба и приглашал к этому имеющих запасы, Протоген первый выступил и обещал 2000 медимнов по 10 мед за золотой... Когда снова случился голод и хлеб продавался по $1^2/_3$ медимна за золотой, но было очевидно, что будет еще дороже — как и стал вскоре же продаваться медимн по $1^2/_3$ золотом, — и потому народ испугался и считал необходимым сделать закупку хлеба, а для этого приглашал зажиточных оказать услуги, Протоген первый, когда состоялось народное собрание, обещал на закупку хлеба 1000 золотых... Первым же Протоген обещал 2500 медимнов пшеницы, из которых 500 дал по $4^1/_6$ медимна за золотой, а 2000 по $2^7/_{12}$ медимна за золотой...

Надпись около 230 г. до н. э., найдена в Ольвии, Inscriptiones orae septentrionalis Ponti Euxini. I², 32 (перевод Латышева).

---

[1] Гераклея Понтийская, город на южном побережье Черного моря.
[2] Тиранн Гераклеи.

Цены на масло в Египте
Папирус 259/8 г. до н. э. (№ 587).

Цены на хлеб, вино, смоквы, оливковое масло и мясо в Риме

№ 416

Плебейский эдил Маний Марций (в 456 г. до н. э.) первый раздавал народу хлеб по ассу за меру (8754 л.) Одиннадцатый народный трибун Луций Минуций Авгурин (в 447 г. до н. э.)... в течение трех базарных дней довел цену на муку до асса. За это за Тройными воротами ему была воздвигнута статуя на деньги, собранные народом. Тит Сей в свое эдильство (в 409 г. до н. э.) давал народу хлеб по ассу; за это и ему поставили статуи на Капитолии и на Палатине, а после смерти народ отнес его на костер на своих плечах... Марк Варрон передает, что в тот год (150 до н. э.), когда Луций Метелл провел в своем триумфе огромное количество слонов, мера хлеба продавалась за асс, за столько же, (за сколько) конгий вина, 30 фунтов сухой смоквы, 10 фунтов оливкового масла, 12 фунтов мяса. И это изобилие вытекало не из обширных поместий, посягавших на соседей, так как, по закону Лициния Столона (366 г. до н. э.), размеры земельной собственности были ограничены 500 югерами, и сам он был осужден на основании собственного закона, когда, представив в качестве подставного лица своего сына, пытался захватить большее владение.

Плиний, Естественная история, XVIII, 15—17

Цены на книги в Риме.
Марциал, I, 117, 10—17 (№ 402).
Авл Геллий, Аттические ночи, IX, 4, 1—5 (№ 403).

Цены на рыбу
Апулей, Превращения, I, 24—25 (№ 433).

Цена на осла
Апулей, Превращения, VIII, 23—25 (№ 401).

X. Комиссионные операции

№ 417

Лицо, оказывающее содействие продавцам, есть закупщик (комиссионер), как называли (это) Динарх и Исей. Посредником в покупке называет его Аристофан, „покупающим заранее для другого" — Платон.

Полидевк, VII, 11.

XI. Объединения купцов

№ 418

При архонте Дионисии, что после Парамона... совет афинский постановил...: так как Диогнет,... казначей судовладельцев и купцов, образовавших объединение... докладывает совету о желании объединения посвятить (Зевсу) расписной портрет своего проксена Диодора..., избранного попечителем над гаванью (Пирейскою)..., совет постановил (утвердить это постановление объединения).

Надпись 112/1 до н. э., найдена в Афинах. SIG, 706

№ 419

Гаю Юлию Цезарю проконсулу торговцы маслом.

Надпись, найдена на Делосе. Dessau, ILS, 7272

№ 420

Луцию Кальпурнию Капитолийскому купцы, занимающиеся торговыми делами в Александрии, Азии, Сирии.

Надпись, найдена в Путеолах. Dessau, ILS, 7272.

№ 421

Коминию... объединение купцов...

Dessau, ILS, 7298

XII. Регулирование торговли

Надзор за торговлей в Греции

№ 422

Избираются по жребию также десять агораномов — пять для Пирея, пять для Афин. Им предписано законами наблюдать за всеми товарами, чтобы они продавались чистыми и без подделки. Еще избираются по жребию 10 надзирателей за мерами: 5 для Афин и 5 для Пирея. Они наблюдают за всеми мерами и весами, чтобы продавцы употребляли правильные. Было еще 10 избиравшихся по жребию надзирателей за хлебом: 5 для Пирея и 5 для Афин, теперь же 20 для Афин и 15 для Пирея. Они наблюдают прежде всего за тем, чтобы на рынке зерновой хлеб продавался добросовестно, далее, чтобы мельники продавали ячменную муку в соответствии с ценами на ячмень, чтобы торговцы печеным хлебом продавали пшеничный хлеб в соответствии с ценой пшеницы, притом соблюдая вес, какой они им укажут; дело в том, что закон велит им устанавливать это. Далее, избирают по жребию 10 портовых смотрителей; им вменяется в обязанность наблюдать за портовыми складами и из посту-

пающего в хлебную пристань хлеба заставлять торговцев $^2/_3$ доставлять в Афины.

Аристотель, Афинское государственное устройство, 51.

№ 423

(В Андании мессенской, где справлялись мистерии) жрецы должны указать место, где должна происходить торговля. Городской агораном должен озаботиться, чтобы продавцы продавали без обмана и на совесть, пользовались весами и мерами, согласными с установленными государством. Никто не должен продавцам указывать, ни по какой цене они должны продавать, ни назначать время торговли, ни взыскивать с них ничего за то место, где она производится. А если торговец будет продавать не так, как предписано, то рабов из них должно подвергать бичеванию, а свободорожденных штрафовать на 20 драхм, причем судебное решение должно находиться в руках жрецов.

Надпись 92/1 г. до н. э., найдена около Андании. SIG, 736, XX.

Регулирование торговли хлебом в Афинах

№ 424

Если бы, судьи, Лампид относился с пренебрежением только к одному мне, в этом не было бы ничего удивительного. Но им совершен гораздо более ужасный поступок по отношению ко всем вам. В самом деле, когда Перисад [1] на Боспоре издал распоряжение, что если кто пожелает везти хлеб в Афины, в Аттическую гавань (Пирей), может вывести хлеб без пошлины, Лампид, проживая на Боспоре, получил от имени государства право вывоза хлеба и освобождение от пошлины и, погрузив на большое судно хлеб, доставил его в Аканф, где и сбыл по соглашению с Формионом, получив прибыль за наш счет. И так поступил, судьи, он, живущий в Афинах, имеющий здесь жену и детей, тогда как закон устанавливает высшую меру наказания, если кто, живущий в Афинах, отвезет хлеб не в Пирей, а в иное место, особенно в такое время, когда одни из вас, живущие в городе, распределяли между собою ячмень в Одеоне, [2] другие получали хлеб в Пирее возле верфи по оболу, а возле длинного портика (базисный склад зерна), распределяли ячмень по $^1/_{12}$ медимна среди толкотни и давки.

Приписываемая Демосфену речь (XXXIV) против Формиона, 36.37.

[1] Боспорский правитель IV в. до н. э.
[2] Построенное Периклом здание в Афинах для концертов.

№ 425

(Дарий и Памфил ссудили Дионисодору и его компаньону, Парменискy, 3000 драхм под залог корабля для поездки в Египет за хлебом для Афин.) Дионисодор дошел до такой наглости, что, заняв у нас под залог судна 3000 драхм, с тем, что судно вернется в Афины... направил его на Родос и, выгрузив там груз, продал его вопреки соглашению и вашим законам; из Родоса он снова отправил корабль в Египет, отсюда обратно на Родос; нам же, давшим ссуду в Афинах, до сих пор он ни денег не возвращает, ни (залога) не представляет в суд, но вот уже второй год извлекает выгоды из нашего капитала, пользуясь и ссудой, и прибылью, и кораблем, являющимся залогом; и, тем не менее, он явился в суд, очевидно, с целью наказать нас штрафом в $^1/_6$ часть суммы (в случае проигрыша тяжбы) и, посадив в тюрьму, отнять у нас деньги. Вот почему, граждане афинские, просим и умоляем вас всех одинаково помочь нам, если мы окажемся потерпевшею стороной. Но я хочу рассказать вам прежде всего о возникновении нашего договора: тогда и вам легче всего будет следить за фактами. Дионисодор и его компаньон Парменискъ, придя к нам в месяце метагитнионе (август — сентябрь) прошлого года, стали говорить, что хотят получить ссуду под залог корабля для поездки в Египет и из Египта на Родос или в Афины, обязавшись уплатить проценты за плавание в каждую из этих гаваней отдельно. Но после того, как мы ответили, судьи, что не дадим ссуды на плаванье ни в какой иной порт, кроме Афин, они согласились направить свой путь сюда, — и на этих условиях они берут у нас ссуду в 3000 драхм под залог корабля на плавание в оба конца и заключают об этом договор.. Согласно этому договору, судьи, Дионисодор и компаньон его, Парменискъ, получив от нас деньги, отправили корабль отсюда в Египет. Парменискъ уехал на корабле, а Дионисодор остался здесь. Нужно вам знать, судьи, что все они были служащими и сотрудниками Клеомена, наместника Египта, который, достигнув власти, немало зла причинил вашему государству, а еще больше всем прочим грекам, скупая и продавая хлеб и поднимая цены на него вместе с Парменискомъ и Дионисодором. Одни из сотрудников Клеомена отправляли груз (зерно) из Египта, другие совершали плавание на кораблях с товаром, третьи, оставаясь здесь, продавали прибывший хлеб. Кроме того, проживая здесь, они посылали уехавшим письменные сообщения о существующих (в данное время) ценах, чтобы, если у вас хлеб был дорог, доставлять его сюда, если же он становился дешевле, отправлять в другую какую-либо гавань. Вследствие этого, судьи, благодаря пись-

мам и содействию подобных лиц, хлеб и поднимался в цене. Когда Парменискь и Дионисодор отправляли отсюда корабль, цены на хлеб стояли достаточно высокие. Потому-то они и согласились на то, чтобы включить в договор пункт о рейсе в Афины, а не в какой иной порт. Когда же, судьи, прибыли корабли из Сицилии, и цены на хлеб упали, а их корабль отплыл в Египет, (Дионисодор) немедленно посылает одного человека на Родос сообщить о стоявших у нас ценах своему компаньону Парменискуу, в точности зная, что кораблю необходимо будет пристать к Родосу. Наконец, Парменискь, получив отправленное Дионисодором письмо и узнав о существовавших здесь ценах на хлеб, выгружает хлеб на Родосе и продает его, не считаясь с договором, судьи, и с тою денежною ответственностью, которую сами они приняли на себя в письменной форме в случае нарушения (договора); они пренебрегли и вашими законами, требующими, чтобы судовладельцы и экипаж плыли в условленную гавань, в противном же случае они подлежат очень большому штрафу.

Приписываемая Демосфену речь (LXVI) против Дионисодора, 3—10.

№ 426

Многие приходили ко мне, судьи, и выражали удивление, что именно я обвинял в афинском совете хлебных торговцев; по их словам, вы, если даже и вполне убеждены в их вине, тем не менее считаете и тех, кто выступает против них, за доносчиков. Я хочу прежде всего поэтому сказать, почему я был вынужден обвинять их. Когда пританы сделали доклад о них в совете, члены совета были так возмущены, что некоторые из ораторов требовали передачи их без суда в руки „одиннадцати“ для казни.[1] Так как я считал опасным приучать совет к подобным деяниям, то, выступив, я заявил, что, по моему мнению, надлежит судить хлебных торговцев по закону, полагая, что если они совершили деяние, достойное смерти, вы не хуже нас сумеете вынести справедливый приговор, а если они ни в чем неповинны, они не должны погибнуть без суда. В то время как совет был убежден моими доводами, некоторые из ораторов принялись клеветать на меня, говоря, будто я выступал с целью спасти хлебных торговцев. Впрочем, перед советом, когда происходило предварительное разбирательство, я оправдался на деле: в то время как другие хранили молчание, я выступил с обвинением, и всем стало ясно, что я выступал не в защиту хлебных торговцев, но пытался прийти на помощь существующим законам. Итак, я начал дело по этим соображениям, опасаясь обвинения; но я считаю

[1] Чиновники, заведывавшие тюрьмами и наблюдавшие за исполнением приговоров.

позорным прекратить дело, прежде чем вы не вынесете приговора относительно их по своему усмотрению. Прежде всего пожалуйте сюда. Скажи ты мне: „ты метек?". — „Да". А, живя метеком, предполагаешь ли ты повиноваться законам государства или делать, что захочешь?" — „Предполагаю повиноваться". — „Так что же, считаешь ли ты справедливым подвергнуться казни, если совершил, вопреки законам, какое-нибудь деяние, за которое полагается наказанием смерть?" — „Да". — „В таком случае ответь мне, признаешь ли ты, что скупил зерна больше 50 корзин, [1] больше того, сколько разрешает закон?" — „Я скупил по предложению властей". Если он докажет, судьи, что есть закон, который предлагает хлебным торговцам скупать хлеб, когда это укажут власти, оправдайте их; если же нет, то справедливость требует, чтобы вы их осудили. Мы, ведь, вам представили закон, который запрещает кому бы то ни было в государстве скупать хлеба более 50 корзин. Конечно, судьи, этого обвинения должно быть достаточно, так как он признает, что скупил, а закон явно запрещает это, вы же присягали подавать голос по законам. Но все-таки, чтобы вы убедились, что и на должностных лиц они лгут, приходится изложить это подробнее. Дело в том, что, когда подсудимые стали сваливать вину на должностных лиц, мы, пригласив последних, стали их спрашивать. И двое из них сказали, что ничего не знают по этому делу; Анит же говорил, что в прошлую зиму, когда хлеб был дорог, а хлебные торговцы наперерыв друг перед другом набивали цену и ссорились между собою, он посоветовал им прекратить конкуренцию, думая, что для вас, как людей, покупающих у них, выгодно, чтобы они купили как можно дешевле, потому что они должны продавать лишь на один обол дороже. Так вот в свидетельство того, что Анит вовсе не предлагал им скупить хлеб, чтобы сложить к себе в амбар, а советовал им не перебивать друг у друга покупку, я представлю вам самого Анита свидетелем. (Свидетельское показание Анита.) Он сказал им это при прежнем совете, тогда как они скупали, оказалось, в нынешнем году. Итак, сейчас вы слышали, что они скупили хлеб не по предложению властей... Но, может быть, они скажут, как говорили и в совете, что они скупали хлеб из доброго расположения к государству, чтобы как можно дешевле продавать его вам. А я вам представлю чрезвычайно веское и очевидное доказательство, что они лгут. Именно, если бы они это делали ради вас, тогда обязательно обнаружилось бы, что они продавали хлеб в течение многих дней по одной и той же цене, пока не вышел у них весь скупленный запас. А на самом деле они продавали иногда

[1] Корзина содержала в себе около 52 литр.

в один день, повышая цену на драхму, как будто сами покупали по медимну. И в этом я беру вас самих в свидетели. Странным мне кажется только, что, когда требуется сделать чрезвычайный взнос, о котором все должны будут узнать, они не хотят его сделать, но отговариваются бедностью, а между тем про такие дела, за которые в наказание полагается смерть, и которым было бы хорошо в их интересах не выходить наружу, они говорят, что из доброго расположения к вам совершили это — даже с нарушением законов. Но вы все знаете, что им менее всего подобает говорить такие речи, так как им выгодно как раз противоположное тому, что другим: они наибольшую выгоду получают тогда, когда, при известии о каком-нибудь несчастии для государства, продают хлеб по дорогой цене. Они с таким удовольствием видят ваши несчастия, что про одни узнают раньше всех остальных, о других сами сочиняют: или что корабли в Понте погибли, или при выходе оттуда захвачены спартанцами, или что торговые гавани заперты, или что предстоит разрыв перемирия, и они дошли до такой вражды к вам, что в удобную минуту злоумышляют против вас, как враги. И когда вы как раз особенно нуждаетесь в хлебе, они выхватывают его у вас и не хотят продавать, чтобы мы не спорили о цене, а были бы довольны, если уйдем от них, купив (хлеб) за какую угодно цену. Вот почему иногда и во время мира мы оказывались, по их вине, в осадном положении. А государство уж так давно убедилось в их преступности и недоброжелательстве, что в то время, как над всеми вообще товарами вы поставили в качестве блюстителей агораномов, для надзора за одним этим ремеслом (продажей хлеба) вы избираете специально ситофилаков (стражей хлеба). И уже часто вы подвергали этих чиновников, хотя они и граждане, величайшему наказанию за то, что они не могли совладать с мошенничеством этих людей. Какому же наказанию подлежат сами преступники, если вы казните даже тех, кто не сумел уследить за ними? Вы должны подумать о том, что для вас прямо-таки невозможно оправдать их. Если вы оправдаете их, несмотря на их признание в том, что они пытались войти в союз против крупных хлебных импортеров,[1] то о вас подумают, что вы враждебно настроены против торговцев, ввозящих хлеб из-за границы. Если бы они придумали какое-нибудь другое объяснение в свою

[1] Можно предположить, что эта фраза вскрывает истинные мотивы процесса. За обвинителем скрываются крупные хлебные торговцы, желающие примерного наказания для мелких, которые объединились (несомненно, по указанию ситофилака Анита), чтобы добиться более выгодных цен от крупных импортеров. Отсюда становится понятным и начало речи, где оратор слишком тщательно пытается оправдать свое выступление (очевидно, многим казавшееся достаточно некрасивым) и даже доказать, что именно он спас сначала хлебных торговцев от расправы без суда (Виламовиц-Меллендорф).

защиту, то никто не посмел бы порицать оправдывающих: ваше дело, которой из двух сторон вы хотите верить, А теперь, неужели не покажется неслыханным поступком, если вы оправдаете тех, кто сам признается в беззаконии?... И притом, судьи, я думаю всем очевидно, что процессы по таким делам представляют самый широкий интерес для всех живущих в городе, так что все (узнают, какого мнения вы держитесь о таких людях), и буду думать, что если вы присудите к смерти этих, остальные будут держать себя приличнее; а если отпустите безнаказанными, то своим приговором предоставите им большую свободу делать все, что угодно. Нужно же, судьи, наказать их не только за прошлое, но и для примера на будущее время; в таком случае, они будут еще кое-как терпимы. Примите во внимание, что ради этого занятия (торговли хлебом) очень многие рисковали своею жизнью; они получают от него столь большую прибыль, что предпочитают изо дня в день рисковать своею жизнью, чем перестать несправедливо наживаться на ваш счет. И даже если бы они просили и умоляли вас, было бы справедливым пожалеть не их, но в гораздо большей степени тех из граждан, которые погибли из-за их низости, а также импортеров, против которых они объединились и которых вы удовлетворите и больше расположите к себе, подвергнув обвиняемых наказанию. В противном случае, как вы думаете, какого они будут мнения, узнав, что вы оправдали торговцев, согласившихся действовать сообща во вред импортерам. Я не знаю, о чем мне нужно еще говорить. Ибо относительно всех других преступников необходимо узнавать от обвинителей во время самого допроса; преступление же этих людей вам всем известно. Итак, если вы их осудите, то поступите справедливо и будете покупать хлеб по более дешевой цене, в противном же случае — по более высоким ценам.

Лисий, Речь (XXII) против хлебных торговцев (перевод Пригоровского).

№ 427

Нет ничего неожиданного, судьи, в поведении фаселитов: они привыкли так поступать. Они очень ловко занимают деньги в (Пирейской) гавани, а когда возьмут деньги и составят бодмерейный договор,[1] то тотчас же забывают и о договорах, и о законах, и о том, что нужно отдать взятые деньги, но думают, что если отдадут, то как бы лишатся своей собственности; и вместо того, чтобы отдать, они выдумывают различные уловки, возражения, предлоги: это самые дурные и бесчестные люди. Вот доказательство: из всех прибываю-

[1] Бодмерея — договор о денежном займе с закладом корабля или груза, заключаемый судохозяином или грузоотправителем.

щих в нашу гавань греков и варваров с фаселитами происходит всегда больше судебных тяжб, чем со всеми остальными. Такие уж это люди. Я, судьи, ссудил деньги Артемону, брату Лакрита, на основании торговых законов для (торгового) рейса в Понт и обратно в Афины. А когда Артемон умер, еще не отдав мне денег, я начал против вот этого Лакрита тяжбу на основании тех же законов, по которым был составлен договор, так как он — брат Артемона и является собственником всего имущества Артемона — и того, что он оставил здесь, и что было у него в Фаселиде; одним словом, является его полным наследником. И он не может указать закона, который позволял бы ему держать имущество брата и управлять им по своему усмотрению и в то же время не отдавать чужие деньги, и утверждать также, что он не наследник, и отказывается от имущества Артемона. Такова бессовестность Лакрита. Я же прошу вас, судьи, благосклонно выслушать меня по поводу этого дела; и если я докажу, что он нарушает не только права нас, кредиторов, но не в меньшей степени и ваши, тогда окажите нам справедливую поддержку. Я, судьи, совершенно не знал этих людей. Но Фрасимед, сын Диофанта, из дема Сфетта, и его брат Меланоп — близкие мне люди, и мы поддерживаем наилучшие отношения. И вот они пришли ко мне вместе с этим Лакритом — как они познакомились, я не знаю — и просили меня ссудить деньги на поездку в Понт Артемону, брату Лакрита, и Аполлодору, чтобы они могли пустить их в оборот. Сам Фрасимед отнюдь не знал об их бессовестности, но думал, что это порядочные люди, каковыми они притворялись и за кого себя выставляли; он полагал, что они выполнят все, что обещал и принимал на себя вот этот Лакрит. Фрасимед оказался в высшей степени обманутым и ничего не знал о том, с какими бестиями он поддерживал сношения в лице этих людей. И я, убежденный Фрасимедом и его братом и, наконец, Лакритом, который ручался в выполнении всех обязательств братьями,—я вместе с одним нашим гостем из Кариста дал взаймы 30 мин серебра. Я хочу, судьи, чтобы вы сначала выслушали (заемный) договор, по которому я ссудил деньги, и свидетелей, которые присутствовали при заключении займа. А затем уже мы покажем, каким мошенническим образом они поступили с займом. Прочти договор, а затем показания свидетелей. Договор: Андрокл из Сфетта и Навсикрат из Кариста дали взаймы Артемону и Аполлодору из Фаселиды 3000 серебряных драхм для торговой поездки из Афин в Менду или Скиону, а оттуда на Боспор и — если пожелают — вдоль левого берега до Борисфена, и обратно в Афины, из $22^1/_2\%$; а если они отплы-

вут из Понта в Гиерон[1] после восхода Арктура[2], — то из 30% — под залог 3000 керамиев[3] мендского вина, которое будет погружено в Менде или Скионе на двадцативесельном корабле, владелец которого Гиблесий. Они дают это обеспечение, не будучи под него должны никому никакой суммы, и не будут под него брать ссуду. А те товары, которые будут погружены вместо вина, они целиком доставят из Понта обратно в Афины на том же корабле; когда товары будут благополучно доставлены в Афины, должники отдадут кредиторам причитающуюся по договору сумму в течение 20 дней со дня прибытия в Афины, — все целиком, кроме того, что будет выброшено с общего согласия мореплавателей, и если что придется уплатить неприятелю, а все остальное целиком. Груз они предоставляют как неприкосновенный залог кредиторам впредь до уплаты суммы, причитающейся по договору. А если они не отдадут в установленный срок, то кредиторы имеют право заложить и продать обеспечение по рыночной цене. И если этого окажется недостаточно для той суммы, которая по договору полагается кредиторам, кредиторы имеют право произвести взыскание с Артемона и Аполлодора, со всего их имущества, находящегося на суше и на море, где бы оно ни было, как если бы они проиграли процесс и пропустили срок, и с каждого из должников в отдельности, и с обоих вместе. А если они не погрузят товар (в Понт), а, оставшись в Геллеспонте 10 дней после восхода Сириуса, выгрузят товар там, где афиняне не имеют права налагать арест на имущество (корабли или груз) купцов за их долги, и отсюда поплывут в Афины, то они заплатят проценты, прежде отмеченные в договоре. А если с кораблем, на котором перевозятся товары, произойдет авария, то обеспечение должно быть сохранено (за должником), а остальное имущество, которое удастся спасти, должно сообща принадлежать участникам займа. Ничто другое не может нарушить силы этого договора. Свидетели... (названы три лица). Прочти и показания свидетелей.

Археномид, сын Архедаманта из дема Анагирунта, свидетельствует, что Андрокл из Сфетта, Навсикрат из Кариста, Артемон и Аполлодор из Фаселиды передали ему письменное соглашение, каковое и сейчас хранится у него. — Прочти также показания лиц, присутствовавших при этом. Такие-то (названо 5 лиц) свидетельствуют, что они присутствовали при передаче Андроклом Аполлодору и Артемону суммы в 3000 драхм и что они знают о вручении ими договора Археномиду из

[1] Гавань близ Боспора.

[2] В сентябре месяце: с этого времени начинаются осенние на его азиатской стороне бури.

[3] Керамий — глиняный сосуд, мера жидких тел.

дема Анагирунта. — На основании этого договора, судьи, я дал взаймы деньги Артемону, брату Лакрита, который просил и ручался, что все будет выполнено честно, на основании договора, по которому я дал взаймы, причем он сам составлял договор и подписал его после составления: дело в том, что его братья были еще молоды, совсем юноши, а этот Лакрит из Фаселиды — великое дело! — ученик Исократа; он всем руководил и говорил мне, чтобы я вполне доверял ему, что он сам, по его словам, выполнит все обязательства по отношению ко мне и будет жить в Афинах, а его брат Артемон поплывет за товарами. И вот, судьи, когда он хотел получить от нас деньги, он утверждал, что он — и брат, и пайщик Артемона, и говорил на изумление убедительные речи. А как только они завладели деньгами, они разделили их и пользовались ими по своему усмотрению, а морской договор, по которому они получили деньги, не выполнили ни в крупном, ни в малом, как оказалось на деле, причем этот самый Лакрит был руководителем всего. Относительно каждого из условий договора я покажу, что они решительно ничего не выполнили. Прежде всего, было написано, что они получили тридцать мин под залог 3000 керамиев вина... и эти 3000 керамиев надлежало везти в Понт на двадцативесельном корабле, шкипером которого был Гиблесий; так написано, судьи, в договоре, который вы слышали. Они же вместо 3000 керамиев не погрузили и пятисот, и вместо того, чтобы закупить вино, сколько надлежало, они стали пользоваться деньгами по своему усмотрению, а 3000 керамиев они не собирались и не думали погрузить на корабль по договору. А что я говорю правду, — вот свидетельство тех, кто плыли с ними вместе на одном корабле. (Свидетельские показания.) Эрасикл показывает, что он был кормчим на корабле Гиблесия и знает, что Аполлодор вез на корабле 450 керамиев мендского вина, и не больше; никакого другого груза Аполлодор не вез на корабле в Понт. Гиппий, сын Афениппа, из Галикарнаса, показывает, что он плыл на корабле Гиблесия в качестве надсмотрщика и знает, что Аполлодор из Фаселиды вез на корабле из Менды в Понт 450 керамиев мендского вина и больше никаких других грузов... — Так поступили они относительно количества вина, которое надлежало им погрузить, и с этого первого пункта они стали нарушать и не выполнять условия. Далее, в договоре следует, что этот залог свободен от других обязательств, что они никому ничего не должны и никакой ссуды больше не возьмут под обеспечение этого залога. Так определенно написано, судьи. Что же они сделали? Не обращая внимания на условия договора, они берут взаймы от некоего юноши, обманно уверив его, что никому ничего не должны. И нас они ввели в заблуждение,

тайно получив ссуду под наше обеспечение, и того юношу, давшего взаймы, обманули, сказав, что берут ссуду под не обремененный долгами груз. Таковы их мошенничества! И все это ухищрения этого Лакрита! А что я говорю правду и что они опять заняли деньги в нарушение договора, — в доказательство вам будет прочтено показание самого кредитора. Прочти показание. — Показание. Арат из Галикарнасса показывает, что он ссудил Аполлодору 11 мин под залог груза, который тот вез на корабле Гиблесия в Понт, и того груза, который он взамен должен был купить там; далее, что он не знает, что тот занял деньги у Андрокла; в противном случае, он не ссудил бы деньги Аполлодору. — Таковы мошенничества этих людей. Далее, в договоре написано, судьи, что, когда они продадут груз, который везли в Понт, они должны взамен снова купить товары, погрузить и привезти этот груз в Афины, а по прибытии в Афины, в течение 20 дней, отдать нам деньги в полноценной монете. А пока они не отдадут, товар находится в нашем распоряжении, и они должны доставить нам его не обремененным долгами, до тех пор пока мы не получим ссуды обратно. Так именно написано в договоре. А они тут-то и обнаружили яснее всего свое бесстыдство и наглость; они вовсе не считались с написанным в договоре, полагая, что договор — чепуха и вздор, и ничего не купили взамен в Понте и не погрузили, чтобы везти в Афины. Мы же, кредиторы, по прибытии их из Понта, не имели чем заручиться, что задержать, пока не получим от них свое: ведь, они решительно ничего не привезли в ваш порт. Мы терпим неслыханное, судьи! В своем собственном городе, не совершив никакого правонарушения, не проиграв им никакой тяжбы, мы подвергаемся ограблению нашей собственности этими фаселитами, как будто фаселитам дано право грабить афинян. Раз они не желают вернуть взятое, можно ли иначе назвать этот поступок, как не насильственным отнятием чужого имущества? Я и не слышал никогда о более грязном поступке, чем тот, который они совершили по отношению к нам, и при том еще признавая, что получили от нас деньги. Ведь, то, что представляется спорным в договорах, нуждается в рассмотрении, судьи; но те пункты, в которых согласны обе стороны, и относительно которых имеются бодмерейные договоры, все считают ясными (и окончательными) и подлежащими исполнению согласно с написанным. Но они сами и показания свидетелей ясно изобличают их в том, что в отношении договора они ничего не выполнили, но с самого начала стали мошенничать, решив ни в чем не поступать добросовестно. (Теперь) вам надлежит услышать о самом возмутительном, что было сделано вот этим Лакритом, ибо он был руководителем всего этого. Когда они прибыли сюда, они не входят

в ваш порт, а пристают к „бухте контрабандистов", которая находится вне границы вашего порта. А пристать в бухте контрабандистов — то же самое, что пристать в Эгине или Мегарах: из этой бухты можно отплыть куда угодно и когда угодно. И корабль стоял там на якоре больше 25 дней, а они разгуливали по нашей бирже; мы виделись и говорили с ними и просили их позаботиться о том, чтобы нам как можно скорее получить деньги обратно. Они соглашались и говорили, что они сделают это. Мы сносились с ними и одновременно следили, не выгружают ли они что-нибудь с корабля и не уплачивают ли двухпроцентный таможенный сбор. Когда прошло много дней, что они проживали (в Афинах) и мы не замечали, чтобы они что-нибудь выгрузили или уплатили пошлину от своего имени, тогда мы стали более настоятельно требовать от них. И когда мы стали им слишком докучать, то вот этот самый Лакрит, брат Артемона, отвечает, что они не в состоянии уплатить, что весь товар погиб... И Лакрит сказал, что имеет право сослаться на это обстоятельство. Мы, судьи, выразили негодование на эти слова, но наше негодование не достигло цели, и им до этого никакого дела не было. Тем не менее, мы стали спрашивать, каким образом мог погибнуть товар. Этот самый Лакрит, брат Артемона, сказал, что корабль потерпел крушение при переезде из Пантикапея в Феодосию, и при крушении погиб груз, принадлежавший его братьям и находившийся на корабле, а там была соленая рыба, косское вино и прочее; и все это, говорили они, как обратный груз должно было быть отправлено в Афины, если бы не погибло на корабле. Так говорил он; и стоило послушать гнусную ложь этих людей. У них, ведь, не было никаких обязательств по отношению к кораблю, потерпевшему крушение: другое лицо дало ссуду из Афин под залог фрахта в Понт и самого корабля — имя кредитора Антипатр, родом из Кития. Винца же косского — и притом испортившегося — было всего 80 кувшинов, а соленая рыба доставлялась на корабле из Пантикапея в Феодосию некоему землевладельцу для продовольствия сельских рабочих. Для чего же они прибегают к этим увертками? Ведь это к делу не относится. И вот показания. Одно Аполлонида о том, что это Антипатр дал ссуду под корабль и что этим нет никакого дела до кораблекрушения, а затем — показание Эрасикла и Гиппия о том, что на корабле провозилось только 80 керамиев. — Показания. Аполлонид из Галикарнасса показывает, что, по его сведениям, Антипатр, родом из Кития, ссудил деньги Гиблесию для торговой поездки в Понт под залог корабля, снаряженного Гиблесием, и фрахта в Понт. Он был пайщиком корабля Гиблесия, и его рабы плыли на этом корабле; и когда корабль потерпел крушение, его рабы явились к нему

и донесли об этом, и что корабль потерпел крушение без груза, при переезде в Феодосию из Пантикапея. Эрасикл свидетельствует, что он плыл вместе с Гиблесием, будучи кормчим корабля на пути в Понт, и когда корабль плыл в Феодосию из Пантикапея, он знал, что корабль был пустым, и что у Аполлодора, который теперь обвиняется, не было вина на судне, только некоему жителю Феодосии доставлялось около 80 керамиев косского вина. Гиппий, сын Афениппа, из Галикарнасса, удостоверяет, что он плыл с Гиблесием, как надсмотрщик на корабле, и когда корабль направлялся из Пантикапея в Феодосию, Аполлодором было погружено на корабль один-два тюка шерсти, одиннадцать-двенадцать керамиев соленой рыбы, две-три связки козьих шкур и больше ничего... Таково бесстыдство этих людей. Вы же, судьи, припомните, известно ли вам прямо или по слухам, чтобы кто-нибудь с торговыми целями ввозил в Афины из Понта вино, и особенно косское? Ведь как раз наоборот в Понт ввозится вино из наших местностей, из Пепарефа и Коса, а также фасосское и мендское вино и всякого рода иное из других городов. А из Понта другие продукты ввозятся сюда. Когда мы стали уличать и настаивать, не уцелело ли что из денег в Понте, этот самый Лакрит отвечал, что уцелело 100 кизикских статеров, но и это золото его брат в Понте дал взаймы некоему владельцу корабля из Фаселиды, своему соотечественнику и знакомому, и будто бы он не может получить их, так как и эти деньги почти что погибли. Так говорит вот этот Лакрит. А договор говорит иначе, судьи: он предписывает, погрузив взамен новый груз, везти его в Афины, а не давать наши деньги, без нашего согласия, кому заблагорассудится на Понте, напротив, доставить их в Афины нам неприкосновенными, и пока мы не получим обратно данные взаймы деньги. Судьи, предписывает ли договор им отдавать наши деньги взаймы, да к тому же еще человеку, которого мы не знаем и никогда не видели, или же (велит), погрузив новый груз взамен, доставить его в Афины, известить нас и неприкосновенным вручить нам?... Но не только эти неслыханные обиды терплю я от Лакрита. Кроме потери имущества, я мог бы подвергнуться еще величайшей опасности, насколько это зависит от него, если бы мне на помощь не пришел договор с ним, который свидетельствует, что я дал деньги на (торговую поездку) в Понт и обратно в Афины. Ведь, вы знаете, судьи, какой строгий закон существует на тот случай, если афинянин везет хлебный груз в другое место, а не в Афины, или ссужает деньги под поездку в другой порт, кроме афинского; вы знаете, какие наказания полагаются за это — большие и суровые. Но лучше прочти самый закон, чтобы они точнее узнали. — Закон. Никто

из афинян или метеков, живущих в Афинах, или подчиненных им людей не имеет права кому бы то ни было ссужать деньги под корабль, который не предполагает везти хлеб в Афины и другие продукты, о которых в отдельности сказано. А если кто выдаст деньги в нарушение этого закона, то допускается донос об этом эпимелетам с конфискацией ссуженной суммы, согласно сказанному о судне и о хлебе; и нельзя вчинить иск из-за денег, выданных под торговую операцию в другой пункт, кроме Афин, и ни одно должностное лицо не должно начинать по этому делу судебное следствие.—Так суровы постановления закона, судьи. И вот в то время как в договоре было определенно обусловлено, чтобы грузы прибыли обратно в Афины, эти, мерзейшие из всех людей, допустили, чтобы занятое у нас из Афин прибыло на Хиос. В самом деле, когда тот фаселидский кораблевладелец занимал еще сумму денег у какого-то хиосца, а хиосец не соглашался дать ссуды, если не получит в залог всего, что было у кораблевладельца, и если на это не согласятся давшие первую ссуду, они согласились, чтобы наше добро служило залогом хиосцу, чтобы он получил право над всем; так они и отплыли вместе с фаселидским кораблевладельцем и вместе с хиосским кредитором, и пристают они к гавани контрабандистов, а не в нашем порту...

Приписываемая Демосфену речь (XXXV) против Лакрита (перевод Пригоровского).

Также:
Аристотель, Афинское государственное устройство, 51 (№ 422).
[Аристотель], Экономика, II, 17, 33 (№ 583).
Надпись 360—350 гг. до н. э. с афинского акрополя (№ 584).

Ввоз и вывоз в Кипариссии

№ 428

Всякий, ввозящий что-либо на территорию Кипариссии, после того как с него будут взысканы корабельные пошлины, должен зарегистрироваться у сборщиков таможенных пошлин и уплатить $^1/_{50}$ (стоимости груза), прежде чем он начнет торговать; в противном случае он должен заплатить в десять раз больше. Всякий, вывозящий что-либо по морю, должен зарегистрироваться у сборщиков таможенных пошлин, уплатить $^1/_{50}$ (стоимости груза) и тогда грузиться, пригласив сборщика таможенных пошлин, до этого же не грузиться; в противном случае он уплачивает, согласно условию, $^1/_{50}$ в десятикратном размере. Если он покажет меньшую стоимость груза, сборщик таможенных пошлин должен его, согласно условию, задержать.

Надпись IV—III в. до н. э., найдена в Кипариссии. SIG, 952.

Делосский закон о продаже топлива

№ 429

Тому, кто не будет пользоваться казенными весами, не продавать ни угля, ни бревен, ни дров. Если торговец купил (уголь и дрова) на Делосе, он не должен их продавать, равно как если бы купил эти товары на борту своего корабля, стоящего в Делосской гавани. Торговец может продавать (свой товар) после того, как он зарегистрировался (у сборщиков таможенных пошлин). Запрещается продавать, через посредника, принадлежащие другому лицу дрова, бревна, уголь. Разрешается продавать лишь самим импортерам, причем то количество груза, какое было зарегистрировано у сборщиков таможенных пошлин—не больше и не меньше. Импортер до продажи должен зарегистрировать свой груз у агораномов в том количестве, в каком они зарегистрируют его у сборщиков таможенных пошлин. Кто будет продавать вопреки этому распоряжению, должен уплатить 50 драхм; о нарушителе распоряжения всякий желающий из граждан может доносить агораномам; агораномы должны передать это донесение в течение того месяца, когда оно будет сделано, на разбирательство в суде 31, причем внести, в виде платы, залог в судебную палату должен сделавший донесение; если (нарушитель распоряжения) будет признан виновным, он должен уплатить деньги внесшему залог, две части которого поступают в пользу сделавшего донесение, третья часть поступает в доход казны. Агораномы должны взыскать требуемую сумму денег в течение 10 дней, начиная со дня вынесения приговора, и избавляются от необходимости давать в этом отчет. Если они не в состоянии будут исполнить это, они, дав в том присягу, предоставят виновного и его имущество в распоряжение сделавшего донесение; изложив все дело на деревянной доске, они передадут его в архив совета. Освобожденные от уплаты пошлин ввозят дрова, бревна, уголь, поступающие в продажу, пользуясь, для взвешивания их, казенными весами. До того, как начать продажу, они должны зарегистрироваться у агораномов и указать, какое количество груза они намереваются продать; им не разрешается продавать ни больше, ни меньше того количества, какое они зарегистрировали. Если кто-либо из них не будет повиноваться изложенному, агораномы не должны давать им ни весов ни гирь для взвешивания угля, и за то место, где у них сложены дрова или уголь или бревна, они должны уплачивать в пользу города ежедневно по драхме, пока они их не уберут. Агораномы взыскивают эти сборы, не представляя в том отчета.

Надпись около 250 г. до н. э., найдена на Делосе. SIG, 975.

Самосский хлебный закон

№ 430

... [1] В народном собрании тысячи [2] должны проверить залоги и поручителей, (представленных залогодателями). Пританы должны записать в общественные книги залоги и поручителей, подвергшихся проверке; равным образом в общественные книги должны быть занесены и имена избранных попечителей. Когда будет происходить собрание, городской глашатай должен вознести молитву о ниспослании счастья избирателям, если они изберут таких попечителей, которые, по их мнению, наилучшим образом употребят (собранные деньги). [3] Избранные попечители должны собирать проценты с отданного в ссуду капитала и записывать эти проценты в счет лиц, избранных для закупки хлеба. Эти лица должны купить хлеб, поступающий от $^1/_{20}$ части урожая из Аней; [4] при этом богине должна быть уплачена цена не ниже ранее установленной народом, т. е. $5^1/_3$ драхмы за (четверик). Если народное собрание не постановит производить дальнейшую закупку хлеба, имеющиеся излишки денег попечители должны хранить у себя до тех пор, пока не будут назначены другие попечители по закупке хлеба, и тогда (прежние) попечители обязаны переписать эти излишки на счет своих преемников. Если же будет решено производить дальнейшую закупку хлеба, то попечители должны немедленно записать деньги на счет лица, избранного для закупки. Это лицо должно покупать хлеб в Анеях таким способом, каким оно рассчитывает доставить его для города по наиболее дешевой цене, если только народное собрание не решит, что в другом месте можно закупить хлеб еще дешевле; в этом случае закупка должна произойти так, как постановит народное собрание. Ежегодно власти, исправляющие свои обязанности в месяце Артемисионе, должны представлять об этом доклад и поставить его обсуждение в порядок дня. Ежегодно, в первый день, когда происходят выборы должностных лиц, народное собрание должно назначить двух граждан, по одному от каждой филы, для заведывания хлебной операцией; избранный должен обладать имуществом, оцененным не менее как

---

[1] Начало не сохранилось.

[2] Подразделение самосских фил.

[3] Деньги были собраны с некоторых самосских граждан на закупку хлеба (имена сделавших взносы и сумма каждого из них—большею частью 100 драхм—обозначены на том же камне, на котором вырезана надпись). Составившийся таким образом капитал отдается в ссуду на проценты.

[4] Анеи, местность на малоазийском берегу насупротив Самоса. В находившуюся там святыню Геры поступал, в виде приношения, хлеб, отчисляемый в размере $^1/_{20}$ части собранного урожая.

в три таланта. Назначенные граждане должны, получив от попечителей проценты (с капитала, отданного в ссуду), установить цену на хлеб и определить другие (связанные с закупкою хлеба) расходы, а также взвесить (закупленный) хлеб. В том же народном собрании должен быть назначен закупщик хлеба из граждан, обладающих имуществом, оцененным в сумме не менее двух талантов. В случае, если будет вынесено соответствующее постановление, должны быть даны ссуда и деньги, накопившиеся от процентов, если кто-либо пожелает, представив достаточный залог и назвав поручителей, получить эти деньги вперед и доставить хлеб по более низкой цене. Граждане, избранные для закупки хлеба, должны представить поручителей за свой риск. Весь закупленный хлеб они должны распределить между гражданами, проживающими в данное время в городе, по тысячам, предоставляя каждому ежемесячно и бесплатно по двум мерам. [1] Распределение должно начать с месяца Пелусиона и продолжать столько месяцев, пока хлеб не будет израсходован. Один за другого может получать хлеб лишь в случае болезни последнего. Распределение должно производить в течение первых десяти дней каждого месяца,—для отсутствующих, по их возвращении, в течение 30 дней. Ежемесячно граждане, избранные для закупки хлеба, должны представлять контролерам в письменной форме список лиц, получивших хлеб, располагая их по тысячам. Тысячникам [2] предоставляется назначать одного и того же попечителя в течение пяти лет. Если кто-либо, получивший ссуду, не возвратит ее всю целиком или частично, тысяча обязана продать внесенный им залог и, если получится какой-либо излишек, вернуть представившему залог, а если окажется недостача, взыскать ее с поручителя. Нарос-шие проценты тысяча должна передать гражданам, избранным для закупки хлеба. Если она не передаст, то среди ее членов не должно распределять причитающегося тысяче хлеба, пока ее члены не выполнят своего обязательства. Если какой-либо из избранных попечителей, получив деньги, подлежащие выдаче в ссуду, не исполнит этого, а присвоит деньги себе, с него должно быть взыскано в пользу города 10 000 драхм. Точно так же если избранный для закупки хлеба не отдаст процентов (с ссуды), он должен заплатить такой же штраф, а его имущество контролеры должны описать в пользу тысячи в размере той суммы, в каком ему следовало отдать проценты. Сверх штрафа контролеры должны подвергнуть его лишению гражданских прав на тот срок, пока он не выплатит денег. Тысячникам, выбравшим такого попечителя, который не внес

[1] Мера эта равняется, вероятно, медимну, т. е. около 59 литров.
[2] Гражданам, занесенным в ту или иную тысячу.

залога, не должно отмеривать причитающуюся им долю хлеба. Но если все тысячники или часть их пожелают уплатить деньги, которые не внес городу избранный ими попечитель, или не уплатил полученной им ссуды гражданам, то им должна быть предоставлена возможность (получать хлеб), и, соразмерно с сделанною им уплатою, они должны получить полагающийся им хлеб с момента уплаты ими денег. Никому не разрешается употреблять деньги, (собранные на закупку хлеба), или проценты с них, кроме как на бесплатное распределение хлеба. Если притан поставит в порядок дня, если оратор внесет предложение или если председатель народного собрания поставит на голосование вопрос о том, что деньги, (предназначенные для закупки хлеба), могут быть употреблены на что-либо иное, или перенесены на какую-либо иную цель, то всякий виновный в этом должен заплатить штраф в 10 000 драхм. То же самое происходит, если казначей или попечитель или избранный для закупки хлеба или сам покупщик хлеба отдадут или употребят деньги на что-либо иное, кроме как на бесплатно распределяемый хлеб.

Надпись II в. до н. э., найдена в г. Самосе. SIG, 576.

Регулирование торговли в Египте

Папирус 259/8 до н. э. (№ 587).

Меры против повышения цен на растительное масло в Египте

№ 431

Гор приветствует Гармая. До меня дошло известие от ряда лиц, прибывших из области, что масло продается за более высокую цену, чем указано в распоряжении. Ты же ничего нам не сообщил, равно как и сыну нашему Имуту, находящемуся на местах, вы ничего не передали. Извести меня теперь, почем масло продается в твоих местах, чтобы мы об этом довели до сведения Феогена, министра финансов. В будущем же, если что-нибудь подобное случится, или если будут обсчитываться крестьяне и другие, или если какое-нибудь другое нарушение произойдет, позаботьтесь написать или нам, или донести сыну нашему Имуту, находящемуся на местах, для того, чтобы через него дело было передано нам и мы довели это до сведения министра финансов.

Папирус 243/2 г. до н. э., из Арсиноп. Flinders—Petrie Papyri, 38(b)

Цезарь против роскоши

№ 432

Цезарь установил пошлины на иностранные товары. Особенно усердно применял он закон против роскоши. Вокруг рынка были расставлены сторожа, которые должны были

задерживать и относить к нему съестные припасы, продаваемые вопреки запрету. Иногда Цезарь посылал ликторов и солдат с приказом уносить из столовых уже поданные кушанья, если они ускользнули от внимания сторожей.

Светоний, Цезарь, 43.

Борьба полиции с дороговизной

№ 433

Я отправился в бани, по дороге зайдя на сытный рынок купить что-нибудь поесть. Вижу, выставлена масса рыбы. Стал торговаться, вместо ста нуммов уступили за двадцать денариев. Я уже собирался уходить, как встречаю Пифея, школьного товарища моего еще по Аттическим Афинам. Некоторое время он не узнает меня, потом радостно обнимает, целует. Мой Луций, говорит он, долго с тобою мы не видались, право, с самого того времени, как оставили школьную скамью! Что занесло тебя сюда? Завтра узнаешь, говорю,—но что это? Тебя можно поздравить? Вот и ликторы, и лоза, весь чиновный прибор!.. — Продовольствием занимаемся, — отвечает, — и исполняем обязанности эдила. Если хочешь закупить что-нибудь, могу быть полезен. Я отказался, так как уже достаточно запасся рыбой на ужин. Тем не менее Пифей, заметив корзинку, стал перетряхивать рыбу, чтобы лучше рассмотреть ее, и спрашивает: — А это дрянцо почем брал? — Насилу, — говорю,—уговорил рыбака уступить мне за двадцать денариев. Услышав это, он тотчас схватил меня за правую руку и, снова приведя на рынок, говорит: А у кого ты купил такую дрянь? Я указываю на старикашку, который сидел в углу. Тогда он на того набросился и стал грубейшим голосом распекать его по-эдильски:—Так-то обращаетесь вы с нашими знакомыми, да еще нездешними? Продаете таких паршивых рыб по таким ценам! Доведете вы цвет Фессалийской области до голода и опустеет она, как скала! Даром это не пройдет! Узнаешь ты, как под моим началом поступают с мошенниками!—И, высыпав рыбу на землю, велел он своему помощнику встать на нее и всю ее растоптать ногами. Удовольствовавшись такою суровостью нравов, мой Пифей обращается ко мне: Мне кажется, мой Луций, для старикашки достаточное наказание такой позор! Ошеломленный и огорченный этим происшествием, направляюсь я к баням, лишившись, благодаря остроумной выдумке моего школьного товарища, и денег, и ужина.

Апулей, Превращения, I, 24—25.

XIII. Торговые пошлины

№ 434

...византийцы стали, в силу необходимости, взимать пошлины с плывущих в Понт. Когда же для всех возникли большие

убытки и затруднения оттого, что византийцы взимали пошлины с товаров, вывозимых из Понта, то все совершающие такие плавания, возмущенные этим, стали обращаться к родосцам, так как последние, казалось, стояли во главе мореплавателей.

Полибий IV, 47, I.

№ 435

Пальмирский таможенный тариф

Декрет совета. В месяце Нисане, в 18 день, (137 г. н. э.), совет, собравшийся в законном числе утвердил нижеследующее. Так как в предшествующее время в торговом законе некоторые пошлины не были перечислены и были собираемы по установившемуся обычаю, как об этом было изложено в договоре с откупщиком, а он взимал деньги то по закону, то по установившемуся обычаю, и вследствие этого часто возникали препирательства между торговцами и откупщиками, совет решил, чтобы, по постановлению правительства, декапроты указали то, что в прежнем законе не было перечислено, и то, что написано в новом договоре с откупщиками, и чтобы для каждого сорта товаров отмечена была обычная пошлина. После того, как этот договор будет одобрен откупщиком и он будет написан вместе с прежним законом на камне, стоящем против храма Рабасиры, [1] правительство, декапроты и синдики должны будут позаботиться о том, чтобы откупщик ни с кого не взимал лишнего. За груз какого бы то ни было сорта, везомый на одной телеге, пошлина взимается в таком количестве, в каком она взимается за груз, везомый на четырех верблюдах. С тех, кто ввозят в Пальмиру или вне ее границ рабов, откупщик взимает за каждого раба 22 денария. За раба, который продается в городе,—12 динариев. За продаваемого старика-раба—10 динариев... За груз сухих предметов, ввезенный на одном верблюде, откупщик взимает 3 денария; за груз, вывозимый на одном верблюде, 3 денария. За пурпуровую шерсть, за каждую ввозимую и вывозимую волну, 8 ассов. За благовония, ввозимые в сосудах, на одном верблюде,—25 динариев... За вывозимые—13 динариев. За благовония, ввозимые на одном верблюде в козьих мехах,—13 динариев, за вывозимые—7 динариев. За груз благовоний, ввозимый в сосудах на одном муле,—13 динариев, за вывозимый—7 динариев. За груз благовоний, ввозимый в козьих мехах на одном муле,—7 динариев, за вывозимый—4 денария. За груз оливкового масла, ввозимый на верблюдах в четырех козьих мехах,—13 динариев, за вывозимый—13 динариев. За

[1] Пальмирское слово, смысл которого не установлен.

груз оливкового масла, ввозимый в двух козьих мехах на одном верблюде, — 7 денариев, за вывозимый—7 денариев. За груз оливкового масла, ввозимый на муле,—7 денариев, за вывозимый—7 денариев. За груз жира, ввозимый в 4 козьих мехах на одном верблюде,—13 денариев, за вывозимый—13 денариев. За груз жира, ввозимый в двух козьих мехах на одном верблюде,—7 денариев, за вывозимый—7 денариев. За груз жира, ввозимый на муле,—7 денариев, за вывозимый—7 денариев. За груз соленой рыбы, ввозимый на одном верблюде,—10 денариев, за вывозимый... С мастерских и лавок кожевников откупщик взимает... согласно обычаю, за каждый месяц по одному денарию с лавки. За шкуры, ввозимые и предназначенные для продажи, за каждую шкуру 2 асса. С торговцев платьем, которые ходят по городу, пошлина остается неустановленной. За пользование двумя городскими источниками—800 денариев. Откупщик взимает за груз хлеба, вина, мякины и т. п. с каждого верблюда и за каждую поездку—денарий. За верблюда без груза—денарий... За овечью шерсть, за каждую волну, ввозимую и вывозимую... денария... За один модий коста [1]—асс... С съестных припасов, с каждого груза, ввозимого в Пальмиру или вывозимого из нее, должно взимать денарий а тот, кто ввозит съестные припасы в села или вывозит из них, не облагается пошлиной согласно заключенному условию. Что касается сосновых орехов и т. п., решено: за все это, ввозимое для торговли, пошлина взимается та же, что за сухие товары, как это бывает и в других городах. За верблюдов, с грузом или без него, выезжающих из пределов (Пальмиры), с каждого платится денарий... За верблюжьи шкуры пошлина не должна быть взимаема... Относительно соли решено, чтобы она продавалась на городской улице, где собирается народ; кто покупает соль у торговцев для себя, платит за модий асс...

Надпись найдена в Пальмире. Основной текст ее на латинском языке; на том же камне греческий и арамейский переводы. Inscriptiones graecae ad res Romanas pertinentes, III, 1056.

Также:

Андокид, О мистериях, 133 (№ 530).

Надпись 360—350 гг. до н. э. с афинского аккрополя (№ 584).

Надпись IV—III в. до н. э. из Кипариссии (№ 428).

Делосский закон о продаже топлива (III в.) (№ 429).

Полибий, IV, 46, 5—47, 1 (№ 369).

Полибий, XXX, 31 (XXXI, 7), 6—12. 16—17 (№ 370).

Полибий, V, 88. 89 (№ 482).

Страбон, VIII, 378 (№ 364).

Светоний, Цезарь, 43 (№ 432).

[1] Кост—растение, из корней которого выделывалась особая мазь.

XIV. Торговые привилегии и монополии

Торговые привилегии в Афинах

Надпись 347 г. до н. э. из Пирея (№ 585).

Афинские привилегии гражданам Сидона, проживающим в Афинах по торговым делам. IV в. до н. э.

№ 436

... С тех из сидонских граждан, которые проживают в Афинах по торговым делам, воспрещается взыскивать подать, взимаемую с метеков, назначать их хорегами, взимать в каком бы то ни было виде прямую подать.

Надпись 396—360 гг. до н. э., найдена на афинском акрополе. SIG, 185.

Торговые и др. привилегии в Греции в III в. до н. э.

№ 437

... Так как Гегесистрат, проксен и благодетель города (Делоса), желает, пользуясь дарованными ему делосским народом привилегиями, стать собственником на Делосе и на Ренее, народное собрание постановило: все имущество, какое Гегесистрат приобретет на Делосе или на Ренее, или ввезет туда с собою, не может быть захвачено никем из частных лиц, заключившим или имеющим заключить договор с городом, за исключением тех случаев, если кто-либо заключит (на этот предмет) специальный договор с Гегесистратом...

Надпись 1-й половины III в. до н. э., найдена на Делосе. Durrbach, Choix d'inscriptions de Délos, 27.

Также:

Надпись III в. до н. э. из Оропа (№ 506).

Надпись около 300 г. до н. э. из Илиона (№ 577).

Государственные монополии на товары

№ 438

Если кто в силах захватить себе монополию, то это вообще относится к искусству наживать деньги. Отсюда к этому средству извлечь доходы прибегают и некоторые государства, когда они нуждаются в деньгах, а именно: они учреждают у себя монополию на те или иные товары.

Аристотель, Политика, I, 4, 6, 1259b 19—23.

XV. Торговые договоры

Договор Халкидики с Аминтою, сыном Арридея

№ 439

... Пусть будет вывоз смолы и строевых бревен всякого рода, для постройки же кораблей за исключением сосновых,

поскольку они не нужны для союза; [1] для союза же должен быть вывоз и сосновых, с предупреждением Аминты до вывоза их и с уплатою установленной пошлины. Быть вывозу и транспорту и всех прочих предметов, с уплатою пошлин, Халкидике из Македонии и Македонии из Халкидики.

Надпись 389—383 гг. до н. э., найдена в Олинфе (город в Македонии). SIG, 135.

Торговые договоры Рима с Карфагеном в 509 и в 348 гг. до н. э.

№ 440

Быть дружбе между римлянами и союзниками римлян и карфагенянами и союзниками карфагенян. Не плавать римлянам и союзникам римлян по ту сторону Прекрасного мыса, [2] за исключением тех случаев, когда к этому вынудит буря или неприятели. Если же кто-либо силою будет отнесен туда, он не имеет права ни покупать что-либо, ни брать, помимо того, что требуется для починки судна или для жертвоприношения. В течение 5 дней он должен удалиться. Прибывающим по торговым делам не дозволяется совершать никаких сделок иначе как при посредстве глашатая или секретаря (карфагенского). За все то, что в присутствии их будет продано в Ливии или же Сардинии, ручается пред продавцом государство. Если кто-либо из римлян прибудет в ту часть Сицилии, которою управляют карфагеняне, римляне пользуются во всем одинаковыми правами с карфагенянами. Карфагеняне не должны обижать народ ардеатов, анциатов, ларентинов, цирцеитов, тарракинитов, [3] и всякий иной латинский народ, подвластный римлянам. Если такие города и не подвластны римлянам, карфагеняне должны воздерживаться от занятия их; если же они займут какой-либо город, они обязаны в целости возвратить его римлянам. Карфагеняне не имеют права строить укреплений в Лациуме; если же они, как неприятели, войдут на территорию его, они не должны проводить там ночь.

На следующих условиях быть дружбе между римлянами и союзниками римлян и между народами карфагенским, тирским и утическим и их союзниками. Римлянам возбраняется по ту сторону Прекрасного мыса, Мастии, [4] Тарсея [5] ходить за добычей, торговать, истреблять город. Если карфагеняне захватят в Лациуме какой-либо город, не подвластный римлянам, они имеют право взять имущество и людей, но самый город обязаны возвратить. Если кто-либо из карфагенян захватит кого-либо из числа тех, с кем у римлян заключен письменный мирный договор,

[1] Городов Халкидики.
[2] Прекрасный мыс тянется пред самым Карфагеном к северу.
[3] Города в Лациуме
[4] Местность Ливии.
[5] Местность в Испании — Тартесс.

но кто не подвластен им, то карфагенянам возбраняется привозить их в римские гавани; если же кто-либо будет привезен и римлянин наложит на него руку, он должен быть отпущен. То же самое возбраняется и римлянам. Если римлянин из какой-либо области, которою управляют карфагеняне, возьмет воды или съестных припасов на дорогу, ему возбраняется, имея эти съестные припасы, обижать кого-либо из числа тех, с кем карфагеняне состоят в мире и дружбе. То же самое возбраняется и карфагенянам. Если же (случится что-либо подобное), обиженному возбраняется мстить самому лично; если кто-либо сделает это, преступление должно считаться государственным. Ни в Сардинии, ни в Ливии никто из римлян не имеет права ни торговать ни основывать города...[1] разве только с тою целью, чтобы запастись продовольствием на дорогу и чтобы починить судно. Если римлянин будет занесен бурей, он должен удалиться в течение пяти дней. В той части Сицилии, которая подвластна карфагенянам, и в самом Карфагене римлянин имеет право совершать продажу и все прочее, как это дозволяется и гражданину (карфагенскому). То же самое предоставляется и карфагенянам в Риме.

Полибий, III, 22, 4—13. 24, 3—13.

XVI. Торговое право

Торговое право в Греции

№ 441

Законы указывают..., что иски могут быть предъявляемы судовладельцам и купцам по торговым фрахтам в Афины и из Афин и по всем заключенным договорам. Если же кто захочет судиться вопреки этому закону, то иск не может быть вчиняем.

Демосфен, Речь (XXXII) против Зенофемида, 1.

№ 442

Закон предписывает, чтобы дела купцов-оптовиков и судовладельцев, если им причинена какая-либо несправедливость в порту (Пирее), или по пути из Афин или в Афины из другого порта, разбирались в коллегии фесмофетов, причем виновные в нанесении убытка наказываются тюремным заключением на все время, пока они не выплатят то, к чему они присуждены, дабы никто не вредил импортерам необдуманно.

Приписываемая Демосфену речь (XXXIII) против Апатурия, 1.

---

[1] Пропуск в тексте. Предлагают восполнить его чем-либо в роде: „ни приставать где-либо", или „ни покупать ничего".

№ 443

О возможности вчинения иска свидетельствует сам закон, определяющий, что торговые тяжбы бывают по торговым сделкам, (заключенным) в Афинах и в афинском порту, т. е. не только по сделкам, заключенным в Афинах, но и по всем случаям, которые будут иметь место в связи с плаванием в Афины.

Приписываемая Демосфену против Формиона (XXXIV) речь, 42.

№ 444

Ваши (афинские) законы устанавливают, что все, относительно чего одно лицо добровольно вступает в соглашение с другим, имеет законную силу.

Приписываемая Демосфену речь (LVI) против Дионисодора, 2.

№ 445

Иностранцу не разрешается торговать на рынке.

Демосфен, Речь (LVII) против Евбулида, 31.

№ 446

Закон налагает наказание на ложного обвинителя оптовых торговцев и судовладельцев.

Приписываемая Демосфену против Феокрина (LVIII) речь, 10.

№ 447

Договор купли-продажи вступает в силу с момента получения продавцом задатка... Это (правило) должно, кроме того, быть ограничено (теми случаями), когда (сделка заключена) не в обычном порядке, не в гневе, не во время спора и не в состоянии помешательства, а в здравом уме, словом юридически правильна. Эти требования предъявляются и тогда, если закон определяет лиц, у которых можно покупать. Ведь, все подобные случаи происходят под влиянием момента и страсти. Поэтому тут необходимо обдуманное решение. Таким путем сделка будет законной.

Феофраст у Стобея, XLIV, 22.

№ 448

Процесс о прочности владения имеет место, если кто, купив дом или участок земли и узнав о существовании оспаривающего сделку третьего лица, обращается в суд с жалобой на продавца. Последнему надлежит доказать свое право на продажу; если же он не подтвердит его, то подлежит ответственности за незаконное присвоение права собственности. Если истец проиграет дело, спорное имущество присуждается

выигравшему, а проигравший платит штраф за ложный донос. [1]

Полидевк, VIII, 34.

№ 449

Бебайо̀сеос — название процесса, возбуждаемого покупателями против продавца, если третье лицо оспаривает правильность акта купли-продажи (предъявляет права на проданное), а продавший не подтверждает своих прав (на вещь).

Гарпократион под словом βεβαιώσεως.

Судебные процессы по торговым делам

№ 450

Навтоди́ки (морские судьи) — судьи по делам морской торговли; ими же разбирались процессы о присвоении прав гражданства.

Гесихий под словом ναυτοδίκαι.

Торговое право в Риме

№ 451

139. Купля и продажа заключается, коль скоро состоялось соглашение о цене, хотя бы цена еще не была уплачена и не был дан задаток, ибо то, что дается под видом задатка, есть только доказательство заключения купли и продажи. 140. Но цена должна быть определенная, ибо иначе, если между нами состоялось такое соглашение — купить вещь за столько, во сколько ценит ее Тиций (третье лицо), то, по мнению Лабеона, эта сделка не имеет никакого значения; мнение его одобряет Кассий, а Офилий считал и это куплей и продажей. Его мнению последовал Прокул. [2] 141. Точно так же цена должна состоять в наличной денежной сумме. Ибо возникает серьезный вопрос, может ли цена быть для остальных вещей, например, может ли быть ценою другой вещи человек, или тога, или имение. Наши учителя думают, что цена может состоять и в другой вещи. Отсюда и происходит общепринятое мнение, что купля и продажа заключается путем обмена предметов, и этот вид купли и продажи очень древний; в доказательство приводится греческий поэт Гомер, который в одном месте говорит так (Илиада, VII, 472—475):

Прочие мужи Ахейские меной вино покупали:
Те за звенящую медь, за седое железо меняли,
Те за воловые кожи, или за волов круторогих,
Те за своих полоненных...

[1] Отобрание судом купленной вещи в пользу третьего лица называется в современном буржуазном праве эвикцией.

[2] Все поименованные лица — римские юристы императорской эпохи.

и прочее. Авторитеты другой школы держатся правильного мнения и думают, что мена вещей — одно, а купля и продажа — другое; иначе нельзя было бы различить при мене вещей, какая вещь продана и какая дана в виде цены, а, с другой стороны, представляется нелепым рассматривать каждую из них и проданной и данной в виде цены. Но (юрист) Целий Сабин утверждает, что если я соглашусь с тобою, имеющим продажную вещь, как, например, имение, и дам тебе случайно под видом цены человека, то имение, повидимому, считается проданным, а человек дан под видом цены, чтобы получить имение. 142. Договор найма и отдачи внаймы определяется одинаковыми правилами (как купля и продажа). Ибо если не установлена определенная плата, то, повидимому, договор найма и отдачи внаймы не признается заключенным. 143. Поэтому, если назначение платы предоставлено чужому усмотрению, как, например, во сколько оценит Тиций (третье лицо), то возникает вопрос, заключается ли тут договор найма и отдачи внаймы. По этой причине, если я отдам платье для чистки и глаженья сукновалу или портному для починки, собираясь заплатить только впоследствии, сколько между нами будет условлено, то возникает вопрос, заключен ли тут договор найма и отдачи внаймы. 144. Точно так же, если я дам тебе вещь в пользование и взаимно получу другую вещь в пользование, то возникает вопрос, заключен ли тут договор найма и отдачи внаймы. 145. Повидимому, купля и продажа и наем и отдача внаймы находятся между собою в столь тесной связи, что в некоторых делах обычно возникает вопрос, заключается ли договор купли и продажи или найма и отдачи внаймы. Например, если какая-нибудь вещь отдана внаймы на вечные времена, что бывает с муниципальными поместьями, которые отдаются внаймы под тем условием, чтобы не отбирать имение ни у самого нанимателя, ни у его наследника, пока с имения уплачивается рента. Но это скорее принято считать договором найма и отдачи внаймы. 146. Точно так же, если я передам тебе гладиаторов под тем условием, чтобы за каждого из тех, кто выйдет невредимым (из боя), мне было дано за труд 20 денариев, а за каждого из тех, кто будет убит или обессилен, по тысяче денариев, то возникает вопрос, есть ли это договор купли и продажи или найма и отдачи внаймы. И скорее принято считать так, что касательно тех, кто выйдет невредимыми, это договор найма и отдачи внаймы, а касательно тех, кто убит и обессилен, это купля и продажа; из случайных обстоятельств видно, что касательно каждого договор продажи или найма был заключен под условием, ибо теперь не сомневаются, что вещь можно продать или отдать внаймы под условием. 147. Точно так же возникает вопрос, если я условлюсь с золотых дел мастером, чтобы он из

своего золота сделал мне кольца определенного веса и определенной формы, и если он получит за это, например, двести денариев, то что это — договор купли и продажи или найма и отдачи внаймы? Кассий говорит, что касательно материала это договор купли и продажи, а касательно работы — найма и отдачи внаймы. Но большинство решило, что это договор купли и продажи. Впрочем, если я дам ему свое золото, определив плату за работу, то общепринято, что это — договор найма и отдачи внаймы. 148. Товарищество мы обычно заключаем или с тем, чтобы вступить в общение всем своим имуществом, или ради какой-нибудь одной торговой сделки, например, для покупки или продажи рабов. 149. Возник, однако, важный вопрос, можно ли заключать договор товарищества так, что один получит бо́льшую долю прибыли или понесет меньшие убытки. Квиний Муций (юрист) полагал, что такое соглашение противно сущности товарищества, но Сервий Сульпиций (юрист), мнение которого одержало верх, думал, что такое товарищество может состояться, и, по его мнению, даже таким образом, что один вовсе не потерпит убытков, а получит часть прибыли, если только его труд представляется настолько ценным, что принятие его в товарищество на таких условиях может показаться справедливым. Известно, ведь, что товарищество можно заключить и так, что один вносит деньги, а другой не вносит, и тем не менее прибыль у них общая; часто, ведь, труд кого-нибудь равносилен деньгам. 150. Известно и то, что если между товарищами не состоялось никакого точного соглашения насчет прибыли и убытка, то выгода и невыгода распределяются между ними сообща в равных долях. Но если части одного, например, прибыли, определены точно, а в другом опущены, то и в том, что опущено, отношение частей одинаково. 151. Товарищество существует до тех пор, пока предполагается то же самое взаимное соглашение. Но если кто-нибудь откажется от товарищества, последнее прекращается. Но, понятно, если кто-нибудь откажется от товарищества в тех видах, чтобы одному получить какую-либо представляющуюся прибыль, как, например, если у меня товарищ всего имущества, будучи оставлен чьим-либо наследником, откажется от товарищества в тех видах, чтобы одному присвоить это наследство в качестве прибыли, то он принужден будет сделать эту прибыль общею. Если же он сделает своею прибылью что-нибудь другое, чего не домогался, то она принадлежит ему одному. А все то, что приобретается после отказа от товарищества, предоставляется одному мне. 152. Товарищество прекращается также со смертью члена, входящего в него, потому что тот, кто заключает товарищество, выбирает себе определенное лицо. 153. Говорят также, что товарищество прекращается от умаления в пра-

вах товарища, так как, по началам гражданского права, умаление в правах равняется смерти. Но, во всяком случае, если другие еще согласны на товарищество, возникает, повидимому, новое товарищество. 154. Точно так же товарищество нарушается, если имущество кого-нибудь из товарищей будет продано публично или частным образом.

Гай, Институции, III, 142—154.

№ 452

Против отца или господина установлен еще иск раздельного платежа, когда сын или раб пользуется с ведома отца или господина своим приобретенным лично имуществом для ведения какого-либо торгового предприятия, какой бы цены оно ни было. Ибо если с этим сыном или рабом будет заключен какой-либо договор касательно этого торгового предприятия, то претор судит таким образом, что все товары и прибыль от них должны быть разделены по соразмерности требований между отцом или господином, если ему что-либо будет следовать, и прочими (кредиторами), и так как раздел наличности предоставлен самому отцу или господину, то в случае, если кто из кредиторов будет жаловаться, что ему уделено меньше, чем следовало, претор предоставляет ему иск, который называется иском раздельного платежа.

Гай, Институции, IV, 72.

№ 453

Формула, называемая institoria, имеет место тогда, когда кто нибудь поставит во главе харчевни или какого-нибудь промысла своего сына или раба, и когда с ним будет заключен какой-либо договор по поводу того дела, во главе которого он был поставлен. Этот иск называется institoria потому, что тот, кто ставится во главе харчевни, называется institor и сама эта формула составляется на целостное удовлетворение.

Гай, Институции, IV, 71.

№ 454

Institor назван оттого, что он наступает (instat) на ведение торгового дела, и тут мало имеет значения, поставлен ли он во главе харчевни или другого какого-либо торгового дела. Но institores условлено называть также и тех, кому продавцы платья или полотна дают носить одежду для продажи в розницу. Их мы в общежитии называем обходчиками (circitores).

Дигесты, XIV, 3. 3—5.

XVII. Торговый транспорт

Общие условия транспорта

№ 455

(Одной из составных частей народной массы являются) люди, занятые морским делом, в свою очередь разделяющиеся на военных моряков, купцов, перевозчиков и рыболовов. Каждая из этих разновидностей нередко в том или ином месте бывает очень многочисленна, например, рыболовы в Таренте и Византии, военные моряки — в Афинах, торговые —на Эгине и Хиосе, перевозчики — на Тенедосе.

Аристотель, Политика, IV, 4, 1, 1291 b 20—25.

№ 456

Можно ли назвать народ, который был бы более злосчастен, чем судовладельцы и купцы? Сначала они кружатся по морям, выискивая рынок, дела которого не блестящи, потом, завязав связи с проксенами и мелкими торговцами, продают, покупают и, заложив собственные головы под нечестивые проценты, стараются увеличить капитал. И если дела идут хорошо, корабль их плавает благополучно, они громко заявляют, что они не уничтожат его ни по своей воле, ни по воле другого. Если же торговля не принесет им барыша, они переходят в лодку, бросают корабль, и, превратившись в наемных матросов, нечестиво утверждают что неизбежная воля бога, а не сами они, погубила их жизнь. И если бы даже этот народ, трудящийся на море и корабле, не был таким, то разве не покрывает себя великим позором спартиат, потомок отцов, обитавших в самой Спарте, если он валяется в трюме, забыв о Ликурге и думая о грузах и мелочных счетах.

Филострат, Жизнь Аполлония Тианского, IV, 32.

№ 457

Когда Аполлоний спустился в Пирей, в гавани стоял какой-то корабль, находившийся уже под парусами и собиравшийся плыть в Ионию; но купец не соглашался принять его на корабль, так как последний был им снаряжен на собственный счет. (На вопрос Аполлония о причине отказа, купец отвечает, что он боится осквернить свой груз — статуи богов — дурной компанией моряков. На это Аполлоний отвечает): И однако, милейший (я говорю это потому, что ты кажешься мне афинянином), на те корабли, которыми вы пользовались против варваров, хотя на этих кораблях и отсутствовала судовая дисциплина, боги сами входили вместе с вами и не думали осквернить от вас.

Филострат, Жизнь Аполлония Тианского. V. 20.

Договор о перевозке груза в Египте

№ 458

Аврелий Геракл, сын Диоскора, из Антеуполя, капитан собственного (или нанятого) судна с тоннажем в 250 артаб, не имеющего отличительных знаков, заключил договор с Аврелием Арием, сыном Гераклида, членом совета города Арсинои, на предмет погрузки (и перевозки) 250 артаб овощных семян из порта Городская Роща до порта Оксиринхской области, за условленный фрахт в 100 серебряных драхм, свободных от всяких вычетов. Из этой суммы капитан получил на руки 40 серебряных драхм, остальные же 60 драхм он получит одновременно со сдачей груза. Этот груз он передаст невредимым и неиспорченным от пребывания на корабле (по вине команды). Для нагрузки ему потребуется два дня, считая с 25-го числа, и равным образом он сделает стоянку в 4 дня в Оксиринхской области (для выгрузки). В случае задержки (по истечении 4-х дней) капитан получит за каждый день (простоя корабля) 16 драхм. Капитан должен выставить требуемое количество матросов и дать все снаряжение корабля. Для совершения возлияния (при въезде) в Оксиринхскую область он получит один боченок вина. Транспортный договор вступает в силу.

Папирус 236 г. н. э., из Арсинои. Mitteis, Chrestomathie, 341.

Право египетских матросов на праздничный перерыв в работе

№ 459

Димитрий приветствует Зенона. Ты написал нам, чтобы мы, если найдется время, прислали тебе корабль. Не может быть и речи о том, чтобы мы для тебя не нашли времени. (Дело только в том, что) корабль как раз отплыл в город Геракла. Я узнал, что он теперь оттуда прибудет в деревню Таскри и что там матросы будут справлять праздники. [1] Я написал об этом твоему представителю и дал ему письмо, чтобы он, если он их застанет, приплыл с кораблем к тебе. Будь здоров.

Папирус 250—249 г. до н. э. из Филадельфии, PSI, 374.

Государственное судоходство в Ольвии

№ 460

Город платил фрахты частным лицам, возившим камни, вследствие того, что казенные суда были испорчены и не имели ничего из оснастки. Протоген предложил и их починить и, издержав на все это 200 золотых, немедленно сдал отчет...

Надпись около 230—212 г. до н. э., из Ольвии. Inscriptiones orae septentrionalis Ponti Euxini, I², 32 (перевод Латышева).

---

[1] Очевидно, речь идет о праздновании нового года.

Торговое финикийское судно V—IV вв. до н. э.

№ 461

Я думаю, — сказал Исхомах, — что, пожалуй, наилучший и наистрожайший порядок в хозяйственном оборудовании наблюдал я на большом финикийском корабле, на который взошел для осмотра: моему взору предстало множество предметов, разложенных в теснейшем помещении. Дело в том, что корабль, как известно, пользуется большим количеством деревянных снастей и канатов для причаливания и выхода в море и многими другими, называемыми подвесными, для того, чтобы плыть; он вооружен множеством снарядов против неприятельских судов и повсюду возит с собою много оружия для экипажа; для каждого общего стола на корабле готова всяческая утварь, какой только пользуются люди у себя дома. Сверх того корабль полон всевозможным грузом, который хозяин корабля везет в целях наживы. И все, о чем я рассказываю, все это лежало на пространстве, немногим разве превышавшем размеры комнаты, в которой могли бы возлечь на стол десять человек. И в таком положении ни одна вещь не мешает другой; ничего не надо разыскивать, все совершенно готово к употреблению и без труда вынимается, так что не происходит никакой задержки, когда понадобится быстро применить какую-нибудь вещь к делу. А помощник кормчего, который называется „носовым" корабля, оказался до такой степени знакомым с местонахождением каждой вещи, что, даже не заходя, мог бы сказать, где что лежит и сколько чего имеется, ничуть не хуже, чем человек грамотный мог бы сказать, сколько букв в слове „Сократ" и где каждая из них поставлена. И я видел, как он сам, в свободное время, проверял все, чем придется воспользоваться потом во время плавания. Удивившись его осмотру, я спросил, что он делает. „Осматриваю, друг",—сказал он, — „на случай, если что-нибудь приключится, как уложено корабельное имущество: может быть, чего-нибудь нехватает или свалено оно так, что и не достанешь. Невозможно, ведь, в море, когда нашлет бог бурю, разыскивать что понадобится или выдавать вещи, которые трудно достать".

Ксенофонт, Домострой, VIII, 11—16.

Шкипер

№ 462

Шкипером (дйопос) называется корабельщик и надзиратель за всем, что касается судна.

Гарпократион под словом διοπος.

Эмпорий в Халкиде (на Евбее)

№ 463

(К эмпорию в Халкиде на Евбее) примыкает широкая торговая площадь с тремя портиками. Вследствие того, что эмпорий был расположен близко от площади, что давало возможность быстро разгружать грузы, в него стекалось много купцов.

Дикеарх, Описание Греции, 26 (Geographi graeci minores, I, 105 Müller).

Гавань Александрии

Страбон, XVII, 793—4 (№ 353).

Рейд тирских купцов в Путеолах

№ 464

...[1] Как большинство из вас знает, наш рейд в Путеолах, по своему оборудованию и по размерам, превосходит все остальные. О нем издавна заботились тирийцы, проживающие в Путеолах, в числе которых немало людей богатых. Теперь нас стало немного и, неся расходы на жертвы и культ почитающихся здесь отечественных богов наших в посвященных им храмах, мы не в состоянии выплачивать ежегодную арендную плату за рейд в размере 250 денариев, считаясь в особенности с теми издержками, которые возложены на нас на устройство состязания в Путеолах, во время которых приносятся в жертву быки. Итак, мы просим вас обратить внимание на то, что рейд наш все время продолжает существовать; он и будет продолжать существовать, если вы обратите внимание на ежегодную уплату арендной платы в размере 250 денариев. Прочие расходы, в том числе на ремонт рейда... мы возьмем на себя, чтобы не отягощать города (Тира). Мы напоминаем вам, что мы не имеем никакого дохода ни от купцов, владеющих собственным судном, ни от купцов, пользующихся судами других, как это имеет место в царственном Риме... Постановление, вынесенное властями Тира. Имеющие рейд в Риме обыкновенно посылают (тирским купцам) в Путеолах 250 денариев из своих средств. Купцы в Путеолах просят теперь, чтобы то же самое сохранено было и для них, или, если римские купцы пожелают посылать им деньги, они принимают на себя содержание обоих рейдов (и в Риме и в Путеолах). Все воскликнули: „прекрасно“ (т. е. одобрили предложение купцов в Путеолах). Филокл внес предложение: купцы в Путеолах требуют справедливого — так

[1] Письмо тирских купцов, проживавших в Путеолах, магистратам, совету и народному собранию в Тире.

всегда было, так пусть и теперь будет: это в интересах Тира. Установившийся обычай должен сохраняться...

Надпись III в. н. э., найдена в Путеолах. OGIS, 595.

Тоннаж.

№ 465

Афиняне придвинули к палисаду корабль[1] в десять тысяч талантов.[2]

Фукидид, VII, 25 (перевод Мищенка).
Также:
Папирус 236 г. н. э. из Арсинои (№ 458).
Ливий, XXI, 63, 3. 4 (№ 474).

Скорость судов

№ 466

Расстояние от города Абдер... до устья реки Истра... можно проплыть на грузовом корабле самое короткое — в четверо суток, если ветер дует все время с кормы. Сухим же путем хороший ходок пройдет расстояние от Абдер до Истра самое короткое в одиннадцать дней.

Фукидид, II, 97, 1.

Греческие морские торговые пути

Приписываемая Демосфену речь (XXXV) против Лакрита (№ 427).

XVIII. Отношение к торговле

№ 467

Но Евриал Одиссею ответствовал с колкой насмешкой:
„Странник, я вижу, что ты не подобишься людям, искусным
В играх, одним лишь могучим атлетам приличных; конечно,
Ты из числа промышлённых людей, обтекающих море
В многовесельных своих кораблях для торговли, о том лишь
Мысля, чтоб, сбыв свой товар и опять корабли нагрузивши,
Боле нажить барыша: но с атлетом ты вовсе не сроден".
Мрачно взглянув исподлобья, сказал Одиссей благородный:
„Слово обидно твое; человек ты, я вижу, злоумный"...

Одиссея, VIII, 158—166 (перевод Жуковского).

№ 468

(Узнавши, кто они), Кир сказал спартанскому глашатаю: „Никогда не боялся я таких людей, которые имеют посредине своего города определенное место, собираются туда и под клятвою обманывают друг друга"... Произнесенные

[1] Ластовый (торговый).
[2] Около 250 тонн.

Киром оскорбительные слова относились ко всем грекам, так как все они имеют у себя рынки для купли и продажи. Персы, напротив, рынками совершенно не пользуются, и базарных площадей у них нет вовсе.

Геродот, I, 153, 2 (перевод Мищенка).

№ 469

(Совет Креза Киру). Лидянам даруй прощение, а чтобы они не восставали против тебя и не были тебе страшны, сделай следующее распоряжение: запрети им, через посла, владеть воинским оружием, прикажи им надеть хитоны под верхнее платье и подвязывать высокие башмаки, вели им обучать детей своих игре на кифаре и на арфе и торговле, и ты, царь, скоро увидишь, что они из мужчин превратились в женщин, так что больше не нужно будет опасаться их восстаний против тебя.

Геродот, I, 155, 4 (перевод Мищенка).

№ 470

(Законы) признают виновным в оскорблении словом того, кто упрекает кого-либо из граждан или гражданок в рыночной торговле.

Демосфен, Речь (LVII) против Евбулида, 30.

№ 471

По-торгашески: обманным образом, так как торговцы обычно подкрашивают и подновляют плащи.

Схолии к „Богатству" Аристофана, 1014.

№ 472

На манер продавцов шерсти: торгующие шерстью смачивают ее, чтобы она была тяжелее на весах.

Схолии к „Лягушкам" Аристофана, 1423.

№ 473

Философы продают свою науку, словно мелкие торговцы, которые в большинстве случаев обманывают и обвешивают.

Лукиан, Гермотим, 59.

Также:
Платон, Законы, XI, 918 b—919 c (№ 771).
Аристотель, Политика, I, 3, 4, 1256a 1 — 1259a 36 (№ 791).

Закон 218 г. до н. э. народного трибуна Квинта Клавдия против занятия торговлей сенаторов

№ 474

Консул Фламиний был ненавистен сенаторам за то, что он провел новый закон, который предложил, против воли

сената и при содействии одного только Гая Фламиния, народный трибун Квинт Клавдий; закон гласил, чтобы никто из сенаторов или тех, у кого отец был сенатором, не владел морским кораблем вместимостью свыше трехсот амфор (около тонны). Это признано было достаточным для перевозки плодов из полей, всякая нажива сочтена была для сенаторов непристойной. Закон этот, поднявший очень много шуму, доставил Фламинию, который отстаивал его, ненависть знати, но зато любовь народа и, таким образом, вторичное консульство.

Ливий, XXI, 63, 3. 4.

Цицерон о торговле

№ 475

Грязными также надо считать тех, кто покупает у купцов, чтобы сейчас же перепродать купленное: они не могут получить никакой выгоды, если не станут сильно врать, а нет ничего позорнее лжи... Если торговля незначительна, она должна считаться грязною; если же она большая и обильная, отовсюду приносит многое и наделяет многих, не прибегая ко лжи, ее нельзя особенно порицать, и далее, если кто, насытившись прибылью, или, правильнее, довольствуясь ею, как часто бывает, удалится с моря в гавань, а из самой гавани в поле и имения, то, повидимому, он с полным правом может заслужить похвалу.

Цицерон, Об обязанностях, I, 150—151.

XIX. Торговля и религия

Боги — покровители торговли

№ 476

Жители Селинунта во время восстания убили его (Еврилеона), искавшего убежища у алтаря Зевса Рыночного.

Геродот, V, 46.

№ 477

Невдалеке от площади храмы... Зевса Торжищного, Афины Торжищной... Там же статуя: Гермес Торжищный, несущий Диониса-мальчика...

Павсаний, III, 11, 9. 11 (перевод Янчевецкого).

№ 478

Окружность рынка в Фарах по древнему обычаю велика. В середине каменная статуя бородатого Гермеса... Этот Гермес называется Торжищным, и около него есть прорицалище...

Павсаний, VII, 22, 2 (перевод Янчевецкого).

№ 479

К тебе (Меркурию) обращаются с просьбой о даровании прибыли, воскурив фимиам, все те, кто объявляет о продаже своих товаров. По соседству с Капенскими воротами (в Риме) есть источник Меркурия; если угодно верить испытавшим его, он обладает божественной силой. Сюда приходит в распоясанной рубашке купец и, чистый, черпает окуренной урной воду, чтобы взять ее с собой. В этой воде мочат лавр, мокрым лавром кропят все, что должно получить новых хозяев. Купец кропит струящимся лавром и свои волосы и привыкшим обманывать голосом творит молитвы: „Омой", восклицает он, „вероломства прежнего времени, омой лживые слова прежнего дня. Если я тебя поставил свидетелем или ложно призвал великое божество Юпитера в надежде, что он не услышит этого, или умышленно обманул другого бога или богиню, то пусть быстрые ветры унесут нечестивые слова. И да будет позволено мне вероломство и в грядущий день, и да не заботятся всевышние, если я что скажу. Пошли только мне барыш, пошли радость от барыша, и устрой так. чтобы в пользу мне был обман покупателя". Меркурий, помня, как он украл быков, смеется с высоты над такими просьбами.

Овидий, Календарь, V, 671—692.

Ярмарки, приуроченные к празднику

№ 480

Всенародный праздник (на острове Делосе) есть отчасти коммерческое предприятие... Афиняне, получив в свое владение остров (в 166 г. до н. э.), обращали большое внимание и на религиозную сторону праздника и на торговлю (во время него).

Страбон, X, 486.

№ 481

В честь Исиды тифорейцы ежегодно устраивают торжественные празднества дважды: весною и осенью... (В один из дней праздника) мелкие торговцы устраивают шалаши из камыша или из другого материала, какой подвернется под руку; в последний из трех дней праздника они продают рабов и разного рода скот, одежду, серебро и золото.

Павсаний, X, 32, 14—15.

Ж. Денежный капитал

I. Денежные богатства

Денежный капитал в Афинах в IV в. до н. э.

Лисий, Речь (XII) против Эратосфена, 4—19 (№ 32).
Демосфен, Речь (XXVII) против Афоба, 4—5, 9—11 (№ 33).

Богатства эллинистических царей в конце III в. до н. э.

№ 482

После постигшего Родос в 227 г. до н. э. землетрясения, при котором погибла, между прочим, большая часть верфей (греческие) города, а в особенности цари принесли родосцам совершенно исключительные дары... Гиерон и Гелон (сиракузские) не только дали им 75 талантов серебра... часть этих денег тотчас, другую часть в течение короткого времени, но также серебряные котлы и подставки к ним и несколько серебряных гидрий, сверх того на жертвоприношения десять талантов и на поддержку граждан другие десять, так что весь дар состоял в общей сложности из ста талантов. Гиерон и Гелон освободили также от пошлин направляющиеся к ним (родосские) суда и 50 трехлоктевых катапульт... (Египетский) царь Птолемей (III Евергет) обещал родосцам триста талантов серебра, миллион артаб хлеба, строительных материалов на десять трехпалубных и десять пятипалубных кораблей, именно 40 000 четырехгранных сосновых брусьев в локоть длиною, тысячу талантов медной монеты, 3000 талантов пакли, 3000 парусов, 3000 талантов меди на восстановление колосса, сто мастеров, 350 рабочих и на содержание их ежегодно по 14 000 талантов, сверх того на состязания и жертвоприношения 12 000 артаб хлеба и на продовольствие (экипажа) десяти триер. Большую часть этих даров Птолемей выдал немедленно, а из денег третью часть всей суммы. (Македонский) царь Антигон (Досон) дал родосцам 10 000 бревен размером от 8 до 16 локтей, на сваи 5000 семилоктевых перекладин, 3000 талантов железа, 1000 талантов смолы, 1000 метретов смолы в сыром виде и обещал дать сверх того сто талантов серебра. Супруга Антигона Хрисеида дала 100 000 артаб хлеба, 3000 талантов свинца. (Сирийский царь) Селевк (Каллиник)... освободил родосцев от пошлин с судов, прибывающих в его царство, дал 10 оснащенных пятипалубных кораблей, 200 000 артаб хлеба, 10 000 локтей лесу и по тысяче талантов смолы и волоса.

Полибий, V, 88. 89.

Накопление драгоценных металлов, монета и крупные состояния в Риме

№ 483

В Риме продолжительное время золота было совершенно незначительное количество. Когда, по взятии города галлами (в 390 г. до н. э.), пришлось покупать у них мир, то нельзя было собрать более тысячи фунтов. Мне известно, что в третье консульство Помпея (в 52 г. до н. э.) с трона статуи Юпитера Капитолийского погибло две тысячи фунтов золота, положенного там Камиллом (победителем галлов), и поэтому большинство полагает, что в виде дани было собрано именно эти две тысячи...

... Таким образом, когда был взят Рим..., там, самое большое, было только две тысячи фунтов золота, хотя, по данным ценза, там проживало 152 573 свободорожденных. Спустя 307 лет золото, вывезенное Гаем Марием из пожарища Капитолийского святилища и из всех прочих капищ в Пренесту, весило 14 тысяч фунтов. Сулла перевез его обратно во время триумфа с соответствующей надписью, тогда же и 6 тысяч серебра. Также из всей остальной победной добычи он перевез 15 тысяч фунтов золота, 115 тысяч фунтов серебра... Народ римский до победы над Пирром (270 г. до н. э.) не знал употребления чеканного серебра. Отвешивая фунтовый асс..., царь Сервий (Туллий) первый стал чеканить медь... При этом царе самый большой ценз был 120 тысяч ассов; обладатели его и составляли первый класс граждан. Серебро стали чеканить в 269/8 г. до н. э... Было установлено стоимость денария приравнять десяти фунтам меди, квинарий — пяти, сестерций двум ассам с половиной. Вес фунта меди был уменьшен в первую Пуническую войну (264—241), когда государственные средства оказались недостаточными для издержек; тогда было постановлено, чтобы монеты в асс выбивались весом в одну шестую прежнего асса. Так, получив пять шестых в доход, государство погасило свои долги. Изображениями на этих медных монетах были: с одной стороны двуликий Янус, с другой таран (ростра) корабля, на монетах в треть и четверть асса — плот. Монета в четвертую часть асса, квадрант, ранее называлась терунцием, как содержащая три унции. Позднее, во время опасности, грозившей от Ганнибала (210 г. до н. э.), при диктаторе Квинте Фабии Максиме, ассы были сделаны унциальными и решено было приравнять денарий 16 ассам, квинтарий — восьми, сестерций — четырем. Таким образом государство получило в прибыль половину; однако при выдаче воинского жалованья денарий всегда выдавался за десять ассов. Изображениями на серебряных монетах служили парные колесницы (bigae) и четверни (quadrigae), откуда и их назва-

ния bigati и quadrigati. Затем, по Папириеву закону (89 г. до н. э.), ассы были сделаны полуунциальными. Ливий Друз во время своего народного трибуната (в 91 г. до н. э.) предложил примешивать к металлу серебряных монет восьмую часть меди. Монета в полденария, которую ныне называют „победной", была введена Клодиевым законом (58 г. до н. э.). Раньше эта монета привозилась из Иллирика, обращаясь как товар. Изображалась на ней Победа, откуда и название. Золотая монета была впервые отчеканена 51 год спустя после серебряной (217 г. до н. э.) с тем расчетом, что скрупул приравнивался 20 сестерциям, что соответствовало количеству сестерциев в фунте, которых тогда было 5760. Затем решено было чеканить из фунта золота сорок золотых денариев, императоры же постепенно уменьшили вес, и совсем недавно Нерон (54—68) чеканил 45 монет из фунта золота... Римляне налагали на побежденных всегда дань серебром, а не золотом; так, например, на Карфаген, побежденный вместе с Ганнибалом, серебра 800 тысяч, ежегодно по 16 тысяч фунтов в продолжение 50 лет, золота же нисколько... Цезарь, бывший затем диктатором, первый во время своего эдильства (в 65 г. до н. э.) на играх, устроенных в память своего отца, пользовался только серебром, и тогда впервые преступники, (присужденные быть гладиаторами), также сражались с дикими зверьми в серебряном снаряжении... Гай Антоний (триумвир, 43—30) дал представление на серебряной сцене, также Луций Мурена (претор, 65 г. до н. э.). Император Гай (Юлий Цезарь Калигула, 37—41) ввел в цирке подъемную машину (для сценических надобностей), в которой было 124 тысячи фунтов серебра. Клавдий, его преемник (41—54), во время своего триумфа над Британнией, указал в особых объявлениях, что среди золотых венков венок, доставленный восточной Испанией, весит 7 тысяч фунтов, 9 тысяч — венок, доставленный центральной Галлией. Его преемник Нерон (54—68) в один день покрыл золотом театр Помпея, когда показывал его царю Армении Тиридату... Золота в казначействе римского народа в консульство Секста Юлия и Луция Аврелия за семь лет до третьей Пунической войны (156 г. до н. э.) было 17 410 фунтов, серебра 22 070 и в наличных деньгах 6 135 400. В консульство Секста Юлия и Луция Марция, т. е. в начале Союзнической войны (90 г. до н. э.), золота было 1 620 831. Гай Цезарь при первом вступлении в Рим во время гражданской войны (в 49 г. до н. э.) нашел в государственном казначействе слитков золотых 15 тысяч, серебряных 30 тысяч и наличными деньгами 30 000 000 сестерциев. Ввез и Эмилий Павел, победив (македонского царя) Персея (168 г. до н. э.), из македонской добычи 300 миллионов сестерциев... (Триумвир) Марк Красс (115—53) утверждал, что состоятельным является тот, кто на свой го-

довой доход может содержать легион. В земельных владениях у него было вложено 200 миллионов сестерциев, после Суллы он был самым богатым (из римских граждан). С тех пор мы узнали многих освобожденных от рабства более богатых, например, троих в правление Клавдия: Каллиста, Палланта и Нарцисса... Упомянем, что... Гай Цецилий Исидор объявил в своем завещании, что хотя он и многое потерял от гражданской войны (в 49 г. до н. э.), однако оставляет 4116 рабов, 3600 упряжек быков, 257 тысяч прочего скота, наличными 60 миллионов; на свои похороны он приказал истратить миллион сестерциев... Однако какую часть эти богатства составляют с богатствами Птолемея, который... в то время, как Помпей вел войну в районе Иудеи (64 г. до н. э.), мог на свой счет содержать 8 тысяч всадников, угощать тысячу сотрапезников, причем у каждого была золотая чаша для питья, и эти сосуды менялись с каждым блюдом... Народ римский начал расточать денежный доход (казначейства) в консульство Спурия Постумия и Квинта Марция (186 г. до н. э.), причем тогда было такое обилие денег, что решено было денежный доход передать Луцию Сципиону, и тот на эту сумму устроил игры... 32 фунта серебра Сципион Африканский оставил наследнику, а празднуя свой триумф над карфагенянами (146 г. до н. э.), он доставил 4370 фунтов серебра

Плиний, Естественная история, XXXIII, 14. 42—47. 51. 53—56. 134. 135. 138. 141.

Также:

Плутарх, Красс, 2 (№ 45).

II. Источники денежного накопления

Война как источник денежного накопления

№ 484

(После Платейской битвы в 479 г. до н. э.) Павсаний (спартанский царь) через глашатая объявил, чтобы никто не касался добычи, и приказал илотам сносить драгоценности в одно место. Илоты рассеялись по лагерю и нашли палатки, полные золота и серебра, позолоченные и посеребренные ложа, золотые кратеры, фиалы и другую посуду для питья; на колесницах нашли мешки, в которых оказались золотые и серебряные умывальники. С трупов они снимали запястья, ожерелья, золотые акинаки... Много награбив, они продавали награбленное эгинянам, но многие и предъявляли все то, что не могли скрыть. Таким образом у эгинян впервые с того времени собрались большие богатства потому именно, что они платили за золото как за медь... Спустя некоторое время после этого платейцы находили еще ящики, наполненные золотом, серебром и прочими драгоценностями.

Геродот, IX, 80—83 (период Мищенка).

№ 485

(После победы акарнян и афинян над амбракиотами в 426 г. до н. э.) акарняне выделили третью часть добычи для афинян, а остальную разделили между собою по городам. Выпавшая на долю афинян добыча была отнята на море, а то, что и теперь находится в аттических храмах, триста полных доспехов, было выделено для Демосфена (афинского стратега), который и привез их с собою морем.

Фукидид, III, 114, 1 (перевод Мищенка).

№ 486

На счет военной добычи[1] Лисандр (спартанский адмирал) поставил в Дельфах бронзовые статуи свою и каждого из начальников кораблей, затем золотые звезды Диоскуров... В сокровищнице Брасида (спартанского полководца) и аканфцев стоит триера из золота и слоновой кости, длиною в два локтя. Она была прислана Лисандру Киром (персидским царем) в награду за его победу.

Плутарх, Лисандр, 18 (перевод Алексеева).

№ 487

По условиям договора (с римлянами в 263 г. до н. э. сиракузский царь) Гиерон должен был возвратить римлянам пленных без выкупа и сверх того заплатить сто талантов серебра.

Полибий, I, 16, 9 (перевод Мищенка).

№ 488

Войне (первой Пунической) был положен конец (в 241 г. до н. э.) на таких приблизительно условиях:... карфагеняне обязуются очистить всю Сицилию, не воевать с Гиероном, не ходить войною ни на сиракузян, ни на союзников их, обязаны выдать римлянам всех пленных без выкупа карфагеняне обязаны уплатить римлянам в продолжение 20 лет 2200 евбейских талантов серебра. Когда условия эти были доставлены в Рим, народ не принял их... Срок уплаты (римские уполномоченные, отправленные в Сицилию) сократили на половину, прибавили еще тысячу талантов и обязали карфагенян очистить все острова, лежащие между Италией и Сицилией.

Полибий, I, 62, 8 — 63, 3 (перевод Мищенка).

№ 489

(В 238 г. до н. э.) карфагеняне... под тяжестью тогдашних невзгод, (выпавших на них), не только отказались от Сардинии, но сверх того уплатили римлянам 1200 талантов.

(Полибий, I, 88, 12 (перевод Мищенка).

[1] После победы при Эгос-Потамос в 406 г. до н. э.

№ 490

Из добычи Мегалополя (после того, как он взят был спартанским царем Клеоменом в 226 г. до н. э.) досталось на долю лакедемонян 6000 талантов; из них Клеомен получил 200... Я утверждаю, что не только в те времена, когда имущество пелопоннесцев было совершенно истреблено македонскими царями и еще более непрестанными междоусобными войнами, но даже и в наши дни (во время Полибия, между 191—150 гг.), когда все пелопоннесцы живут в согласии и наслаждаются, повидимому, величайшим благосостоянием, невозможно в целом Пелопоннесе собрать такую сумму только за движимое имущество. Что мы говорим не по догадкам, но с достаточным основанием, ясно будет из нижеследующего: всякий читал об афинянах, что в то время, когда они вместе с фиванцами предпринимали войну против лакедемонян (в 378 г.), они выставили 10 000 воинов и вооружили командою 100 триер; с целью взаимания налогов на войну они подвергли оценке всю землю, дома и остальное имущество, и все-таки общая оценка состояния дала 750 талантов.

Полибий, II, 62, 1 — 7 (перевод Мищенка).

№ 491

(Одно из условий мира, заключенного между Римом и Карфагеном при окончании второй пунической войны в 201 г. до н. э., было то, что) карфагеняне обязуются уплатить римлянам 10 000 талантов деньгами в продолжение 50 лет, внося ежегодно по 200 евбейских талантов.

Полибий, XV, 18, 7 (перевод Мищенка).

№ 492

(Послам сирийского царя Антиоха был дан римлянами в 190 г. до н. э. ответ): Антиох обязан очистить Европу и все земли Малой Азии по сю сторону Тавра, кроме того в возмещение военных расходов заплатить римлянам 15 000 евбейских талантов, из которых 500 заплатить теперь же, 250 — по утверждении мирного договора народом, а остальную сумму в продолжение 12 лет, по тысяче талантов ежегодно. Евмену (пергамскому царю, союзнику римлян) Антиох обязан заплатить лежащий на нем долг в 400 талантов и возвратить остающийся за ним по договору с отцом его хлеб.

Полибий, XXI, 17, 4 — 6 (перевод Мищенка).

№ 493

С этолянами (римский консул) Марк (Валерий Левин) согласился (в 189 г. до н. э.) заключить мир между прочим на том условии, что он получит от них немедленно 200 евбейских

талантов, а другие 300 в течение шести лет, по 50 талантов ежегодно.

Полибий, XXI, 30, 2 (перевод Мищенка).

№ 494

(При утверждении мира с этолийцами Римом в 189 г. до н. э. условия мира были более тяжелы. Одно из них гласило): этолийцы обязуются уплатить немедленно находящемуся в Греции военачальнику 200 евбейских талантов серебра, не уступающего по своему достоинству аттическому; при этом могут третью часть серебра, если угодно, заплатить золотом, одну мину золота считая за десять мин серебра; с того же дня, как мир будет заключен, они обязаны в течение ближайших шести лет платить по 50 талантов ежегодно, и платеж денег должен производиться в Риме.

Полибий, XXI, 32, 8 — 9 (перевод Мищенка).

№ 495

(При разграблении городов Эпира Эмилием Павлом в 167 г. до н. э.) добыча была так велика, что на каждого всадника приходилось по 400 денариев, а на каждого пехотинца по 200. Сто пятьдесят тысяч человек было уведено в рабство... Вся добыча была продана, а вырученные деньги распределены между воинами.

Ливий, XXXXV, 34 (перевод Адрианова).

№ 496

Триумф (Эмилия Павла) продолжался три дня. Первого дня едва хватило для того, чтобы показать добычу — статуи, картины и колоссы, которые везли на 250 телегах. На другой день везли на множестве телег самое прекрасное и дорогое македонское оружие, блиставшее недавно вычищенной медью и железом... За телегами с оружием шло 3000 человек, несших серебряные деньги в 750 сосудах, весом по 3 таланта, так что каждый сосуд несли четверо. Затем несли серебряные кратеры, рога для питья, чаши и кубки... На третий день утром процессию открывали трубачи... За ними вели 120 откормленных быков с позолоченными рогами, шли юноши... и мальчики, несшие серебряные и золотые жертвенные чаши, затем несли сосуды с золотой монетой, разделенной, как и серебряная, по сосудам, весом каждый в 3 таланта. Число этих сосудов доходило до 77. Потом шли несшие священную чашу из золота, украшенную драгоценными камнями... Наибольшую славу в народе доставили Эмилию его македонские подвиги благодаря тому, что он внес в казну такие огромные суммы, которые устранили необходимость взимать с народа налог вплоть

до консульства Гирция и Пансы (43 г. до н. э.), в год первой войны между Антонием и Цезарем.

Плутарх, Эмилий Павел, 32. 33. 38 (перевод Алексеева).

№ 497

На следующий день после того, как ворота были сломаны, так как никто уже не защищал их, и наши солдаты были впущены, Цезарь продал всю добычу, взятую в этом городе.[1] Купившие сообщили ему, что число голов было 5300.

Цезарь, Записки о Галльской войне, II, 33.

Спекуляция, проскрипции и конфискации как источник денежного накопления

а) Спекуляция

Спекуляция землей в Афинах в начале IV в. до н. э.
Ксенофонт, Домострой, XX, 22 — 29 (№ 734).
Торговая спекуляция.
Аристотель, Политика, I. 3, 4, 1256 a 1 — 1259 a 36 (№ 791).
Хлебная спекуляция в Афинах.
Приписываемая Демосфену речь (LVI) против Дионисодора, 3—10 (№ 425)
Лисий, Речь [XXII] против хлебных торговцев (№ 426).
Хлебная спекуляция в Ольвии
Надпись около 230 — 212 г. до н. э. из Ольвии (№ 415).

б) Проскрипции.

№ 498

Во время проскрипций и конфискаций имуществ (триумвир) Красс заслужил упрек в том, что покупал за бесценок дорогие вещи или требовал их себе в подарок. Рассказывают, что Красс, без приказания Суллы, единственно из-за своей алчности, внес одного бруттийца в список проскрибированных.

Плутарх, Красс, 6 (перевод Алексеева).
Также: Плутарх, Красс, 2, (№ 45).

Государственная деятельность как источник накопления

№ 499

(Афинянин) Фемистокл, сын Неокла, владел до начала своей государственной карьеры (в 493 г. до н. э.) всего тремя талантами, унаследствованными им от отца. Когда он стал играть руководящую роль в государстве, был затем изгнан (в 473 г.) и его имущество было конфисковано, оказалось, он владеет более чем 100 талантами. Точно так же и у Клеона (преемника Перикла) до

[1] Город бельгийского племени адуатуков.

выступления его на политическую арену вовсе не было состояния, тогда как после его смерти осталось 50 талантов.

Критий, Государственный строй Афин (Fragmente der Vorsokratiker, II, стр. 32 Diels).

Об источниках накопления в Риме см. также: Плиний, Естественная история, XXXIII, 14. 42—47, 51. 53—56. 134. 135. 138. 141 (№ 483).

III. Займы частные и государственные

Долговая кабала в Аттике в VII в. до н. э.

Аристотель, Афинское государственное устройство, 2, 1. 2. 5. 6 (№№ 299, 643).

Плутарх, Солон, 13—16 (№ 300).

Долговая кабала на о. Крите

„Гортинская правда" (№ 58).

Ростовщический капитал в Спарте.

Плутарх, Агис, 3—14. 16. 18—21 (№ 652).

Государственные займы в Греции в V—IV в. в. до н. э.

№ 500

Что касается флота, являющегося силою афинян, то мы (коринфяне) снарядили его на те средства, какие имеются у каждого из нас, а также на дельфийские и олимпийские сокровища. При помощи займов мы получили возможность высшею наемною платой сманить от афинян моряков-иноземцев: ведь, у афинян войско не столько свое, сколько купленное за деньги.

Фукидид, I, 121, 3 (перевод Мищенка).

№ 501

Когда Александр (Великий, в 336 г. до н. э.) разрушил Фивы, он нашел в них долговые документы, согласно которым фиванцы дали фессалийцам заимообразно сто талантов. Эти документы Александр возвратил фессалийцам, как своим соратникам, и впоследствии восстановленные (в 316 г. македонским полководцем) Кассандром Фивы предъявляют иск фессалийцам...

Квантилиан, Ораторское наставление, V, 10, 111.

Частные займы в Греции в IV в.

Приписываемая Демосфену речь (LIII) против Никострата, 19—21 (№ 59).

„Морские ссуды" в Греции

№ 502

Я, судьи, уже немалое время связанный в своей деятельности с морем, до известной степени сам подвергался опас-

ности; но вот прошло не полных сем лет, как я перестал плавать и, имея небольшое состояние, пытаюсь зарабатывать, занимаясь морскими ссудами... Он (Апатурий) и Парменон подошли ко мне в порту и завели речь о деньгах. Апатурий в то время был должен 40 мин под свой корабль; кредиторы теснили его, требуя уплаты, и, ухватившись за просрочку, собирались вступить во владение кораблем. В его затруднительном положении 10 мин согласился дать ему Парменон, 30 же мин он просил ссудить меня, жалуясь, что кредиторы, желая получить корабль, оклеветали его в порту, чтобы удержать корабль, поставив его в невозможность вернуть деньги. У меня денег в наличности не оказалось, но, ведя дело с менялой Гераклидом, я уговорил последнего ссудить деньги, взявши меня поручителем. Случилось так, что когда 30 мин были Апатурием уже получены, Парменон из-за чего-то с ним поссорился; но, поскольку он дал согласие ссудить Апатурию 10 мин, и из них уже 3 дал, эти ранее данные деньги вынуждали его додать и остальные. Однако из-за происшедшего Апатурий не хотел заключать контракт лично, но просил меня сделать это так, чтобы его интересы были в наибольшей степени обеспечены. И я, взяв у Парменона 7 мин и согласившись с ним о тех трех, которые (Апатурий) раньше получил от него, совершил купчую на корабль и рабов, покуда он не вернет 10 мин, которые получил чрез мое посредство, и те 30 мин, в которых он заставил меня поручиться перед менялой... Спустя немного времени, когда банк Гераклида лопнул и сам Гераклид сначала скрылся, Апатурий задумал отправить рабов из Афин и вывести корабль из гавани. Отсюда и возникли у меня с ним первые разногласия.

Приписываемая Демосфену речь (XXXIII) против Апатурия, 4. 6—8. 9.

№ 503

Я, афиняне, ссудил Формиону 20 мин на плаванье в Понт и обратно под другой заклад, и запись мы положили у менялы Китта. Однако, хотя запись приказывала нагрузить корабль грузом стоимостью в 4000 драхм, Формион совершил ужаснейший проступок, ибо вслед за этим он в Пирее, тайно от нас, делает новый заем у Феодора финикийца на 4500 драхм, а у судовладельца Лампида на 1000, и в то время, как ему нужно было бы закупить из Афин груз на 145 мин, чтобы удовлетворить всех заимодавцев согласно записанному в договорах, он закупил не больше, как на 5500 драхм, считая и провиант; следовало же ему купить на 75 мин.

Демосфен, Речь (XXXIV) против Формиона, 6. 7.

№ 504

Хрисипп ссудил Формиону 2000 драхм на плаванье туда и обратно, чтобы получить в Афинах 2600 драхм. Формион

же утверждает, что отдал Лампиду на Боспоре 120 кизикских статеров... занявши их под проценты с земли. Проценты эти составили шестую часть капитала, кизикский же статер стоил там 28 аттических драхм. Итак, вам следует высчитать, какую сумму, по его словам, он передал. Ведь 120 статеров составят 3360 драхм, процент же с земли — шестая часть с 33 мин и 360 драхм составит 560 драхм; весь капитал составляется из суммы того и другого. Однако, судьи, может ли быть или был ли такой человек, который за 260 драхм заплатил бы 30 мин и 360 драхм и при этом еще проценты в 560 драхм, т. е. 3920 драхм, как он утверждает.

Демосфен, Речь (XXXIV) против Формиона, 23, 24.

Также:
Демосфен, Речь (XXVII) против Афоба, 9—11 (№ 33).
Приписываемая Демосфену речь (XXXV) против Лакрита (№ 427).
Приписываемая Демосфену (LVI) речь против Дионисодора, 3—10 (№ 425).

„Морские ссуды" в Риме

Плутарх, Катон, 21 (№ 62).

Заем г. Аркесины

№ 505

... Праксикл, сын Полимнеста, (наксосец), дал взаймы городу Аркесине три таланта аттического серебра, свободных от всякого риска,[1] из ежемесячного процента в 5 оболов за одну мину.[2]

... В качестве залога (за предоставленный заем) Праксикл получил все городские доходы и все (недвижимое) имущество аркесинских граждан и проживающих в Аркесине (метеков), находящихся как в Аркесине, так и вне ее пределов. Проценты будут ежегодно выплачиваться казначеями, собирающими доходы Аркесины. Если эта выплата не будет произведена, то казначеи, не выплатившие процентов, должны будут выплатить их Праксиклу в полуторном размере из своих средств всяческим способом, как если бы, согласно договору, заключенному между Наксосом и Аркесиной, состоялось судебное решение (о выплате); [3] при этом Аркесина должна причислять эти излишки (процентов) не к сумме займа, а к процентам с него. Если Аркесина этого не сделает, то с невыплаченной суммы процентов Праксиклу ежегодно выплачиваются проценты в том же размере, что и про-

[1] Например, конфискации.
[2] 10% в год.
[3] Сделка, состоявшаяся между Праксиклом и Аркесиною, рассматривается как сделка, заключенная по договору между двумя городами, Наксосом и Аркесиной, которые, в случае нарушения того или иного пункта договора, могли обратиться к третейскому суду третьего города, причем решение этого суда считалось безапелляционным.

центы, выплачиваемые со всего капитала (займа). Последний выплачивается в течение шести месяцев с того срока, какой установит Праксикл или посланное им лицо. Выплата процентов или капитала Праксиклу или кому он прикажет происходит в Наксосе в указанном Праксиклом месте аттическою монетою, обращающеюся в Аркесине, причем эта монета должна быть неиспорченною, доброкачественною, неприкосновенною, неотчуждаемою, свободною от всякого обложения. Если, согласно заключенному соглашению, не будут возвращены Праксиклу (взятые у него заимообразно) деньги, Аркесина договорилась и условилась считать себя должником Праксикла в сумме 6 талантов.[1] Праксикл имеет право взыскать эту сумму всяческим способом из всего общественного достояния Аркесины и из частного имущества аркесинских граждан и проживающих в Аркесине (метеков), каждого в отдельности и всех в совокупности, способом, каким ему заблагорассудится, как если бы они обязаны были уплатить деньги по окончательному, не подлежащему протесту приговору суда в любом из избранных для третейского суда городов по соглашению между Наксосом и Аркесиною. И если Праксикл зачислит за собою или потребует для себя чье-либо имущество, Аркесина не должна относить его, при возврате денег Праксиклу, в погашение долга. Аркесина не должна привлекать ни к суду ни к ответственности тех лиц, которые, согласно приказанию Праксикла, будут взимать деньги. Если кто из аркесинских граждан или проживающих в Аркесине (метеков), каким бы то ни было способом или при помощи каких-либо отговорок, окажет препятствие или противодействие при взыскании денег, Праксиклу должен быть уплачен тогда талант серебра, и эта сумма должна быть взыскана, как если бы она была присуждена Праксиклу по окончательному приговору суда в избранном для этого, согласно договору, городе, причем Аркесина не должна причислять эти деньги в счет погашения займа. Происшедшие при взыскании этих денег убытки или задержки возлагаются на Аркесину, и они должны быть возвращены Праксиклу вместе с остальным долгом. Аркесинцы условились, что ничто не должно ни под каким видом, ни с какими отговорками, иметь большей силы, чем договор (заключенный ими с Праксиклом), ни закон, ни постановление (народного собрания), ни решение (совета), ни стратег, ни какая-либо власть, разбирающие другие дела, чем то, что значится в договоре, но быть ему в силе во всем том, что прикажет ссудивший Аркесине деньги (Праксикл) или действующие от его имени лица...

Надпись IV—III в. до н. э., найдена в Аркесине. SIG, 955.

---

[1] Двойная сумма займа.

Заем, сделанный г. Оропом на постройку стены

№ 506

Лисандр внес предложение. Чтобы достать средства на постройку стены..., народное собрание вынесло следующее постановление: смотрители городских стен и полемархи (должностные лица) должны достать деньги взаймы, откуда могут, и, по возможности, за более низкие проценты. Ссудившим деньги последние должны быть возвращены вместе с причитающимися процентами в год, следующий за жречеством Ороподора. [1] Ссудившие городу на постройку стены деньги в сумме до таланта и больше из 10% получают привилегию быть проксенами и благодетелями Оропа, они сами и их потомство, право приобретать недвижимую собственность в Оропе, нести одинаковые с гражданами повинности, пользоваться личною и имущественною безопасностью во время войны и мира на суше и на море, и во всем прочем должны быть уравнены с гражданами... А о том, кто даст взаймы менее таланта, народное собрание подумает, каким образом каждого из них почтить, от имени города, достойным образом...

Надпись последней трети III в. до н. э., найдена в Оропе. SIG, 544.

Ссуды из городского капитала (Дельфы)

Надпись 162 г. до н. э., из Дельф (№ 601).

Ростовщичество в Риме в раннюю эпоху

Законы XII таблиц. Табл. III (№ 17).

Задолженность плебеев

№ 507

(В 385 г. до н. э.) Марк Манлий Капитолин (римский гражданин)...,увидев, как ведут присужденного за неуплату центуриона, прославившегося подвигами, по средине форума налетел с толпою своих соратников и, (выступив в качестве поручителя), взял центуриона под свою защиту, громко крича о высокомерии патрициев, жестокости ростовщиков и бедствиях плебеев... Затем, в присутствии народа Манлий уплатил деньги кредитору и тут же, с соблюдением обряда отпущения на волю, объявил центуриона свободным... Манлий обвинял сенаторов в том, что они скрывают галльскую золотую казну, что они уже не довольствуются владением государственными землями, а хотят захватить и государственную казну; если это дело предать гласности, то можно будет освободить плебеев от долгов...

Ливий, VI, 14.

Также:
Ливий, II, 23—24, 7; 27—28 (№№ 668, 669).
Ливий, VI, 24, 1—4. 35 (№ 680, 681).

[1] В Оропе была святыня героя Амфиарая; по именам главных жрецов велся счет годам.

Поручительство при займе в Риме

№ 508

Когда Цезарь, перед отъездом в Испанию, в звании претора (в 61 г. до н. э.), не имел денег для расплаты с насевшими на него кредиторами, наложившими запрещение на его обоз, Красс не только не оставил его без помощи, но даже спас, поручившись за него в 830 талантах.

Плутарх, Красс, 7 (перевод Алексеева).

Римский денежный капитал в провинциях

№ 509

Утверждают, что Ситтий (банкир) был послан Суллою, обвиняемым (в соучастии в заговоре Катилины), в Верхнюю Испанию, чтобы возмутить эту провинцию. Во-первых, судьи, Ситтий отправился ... несколько ранее злоумышления Катилины и возникшего подозрения о существовании этого заговора; затем, отправился он тогда не впервые, но после того, как побывал в тех же местах немного ранее и провел там несколько лет; да и отправился он, не только имея на то повод, но даже необходимый повод, а именно потому, что у него был заключен с мавританским царем договор о большом денежном деле. Тогда же, по его отбытии, Сулла управлял и руководил его делами; благодаря продаже многих прекраснейших имений Ситтия, долги его были уплачены; таким образом, то, что толкнуло на злодеяние остальных, — желание сохранить недвижимые владения, — у Ситтия отсутствовало, его имения были уступлены кредиторам... Долги Ситтия произошли не из-за его распущенности, но из-за его рвения в ведении денежных дел: он имел в Риме долги, а в провинциях и царствах ему были должны огромные суммы. Не допустив, чтобы в то время, как он был занят их взысканием, его поверенные испытывали в его отсутствие какие-либо затруднения, Ситтий предпочел продать всю свою недвижимую собственность, лишить себя прекраснейшего отцовского наследия, нежели как-нибудь задержать уплату денег кому-либо из своих кредиторов...

Цицерон, Речь за Суллу, 20, 56—58.

№ 510

(Жители города Темна) говорят, что они дали Флакку (претор 63 г. до н. э., как пропретор в следующем году управлял Малой Азией) и тем, которые были вместе с ним, пятнадцать тысяч драхм. Что касается города, то, по моему мнению, отчетное дело там поставлено весьма ясно и определенно; в городе никто не может пускать в оборот деньги без ведома пяти

преторов, трех квесторов, четырех казначеев, избираемых народом. Из очень большого числа лиц никто не выведен в качестве свидетеля, так как они показывают, что упомянутые деньги лично даны были Флакку, то ему же, вероятно, были даны другие деньги в большом количестве, и эти деньги показаны будто бы в отчетности, как израсходованные на восстановление храма, что менее всего правоподобно. Ведь, все должно было быть занесено в отчет либо тайно, либо открыто. Когда записывают в отчете лично на Флакка, то ничего не боятся, ничего не страшатся; когда записывают на общественное дело, то те же люди внезапно начинают бояться того, на что ранее не обращали внимания. Если они отпустили деньги, как записано, то получил он их от квестора, квестор от городского банка, банк или из местного налога, или из общегосударственного... А чтобы вы могли как следует ознакомиться с бесстыдством этого человека (Гераклида, жителя Темна, одного из обвинителей), узнайте, пожалуйста, и ту причину, которая побудила ничтожного человека выступить против Флакка. Он купил в Риме имение в Кумах у несовершеннолетнего сироты Мекулония. Когда он на словах выдавал себя за богатого человека, ничего не имея, кроме того бесстыдства, свидетелем которого вы являетесь, он получил тогда деньги от Секста Стлоги, присутствующего здесь, судьи, одного из первейших людей, который и с делом знаком, и Гераклид ему небезызвестен, хотя он и доверился Публию Фульвию Нерату, одному из отличнейших людей. Когда Гераклид уплатил деньги Сексту Стлоге, он взял их у римских всадников Гая и Марка Фуфиев, также первейших людей. Здесь, клянусь Геркулесом, он, как говорится, „и вороний глаз провел" (хитреца перехитрил). Ведь, у этого Гермиппа, своего согражданина, человека опытного, который должен был его очень хорошо знать, он сумел добиться доверия и, благодаря тому кредиту, которым он пользовался, он берет у Фуфиев взаймы. Гермипп спокойно уезжает в Темн, после того как Гераклид сказал, будто он переведет долг на своих учеников, — этот ритор имел учеников, каких-то богатых юношей, которых он делал вдвое глупее, чем они были при поступлении в обучение к нему. Однако он никого не смог до такой степени одурачить, чтобы ему кто-либо одолжил хоть сколько-нибудь денег. Оставив тайком Рим, где он многих обманул на мелких займах, он явился в Малую Азию и на вопрос Гермиппа о долговом обязательстве Фуфиям ответил, что перевел Фуфиям все деньги. Между тем, спустя немного времени от Фуфиев с письмом является вольноотпущенник к Гермиппу, деньги взыскиваются с Гермиппа. Гермипп взыскивает с Гераклида, однако сам удовлетворяет отсутствующих Фуфиев и восстанавливает свой кредит. Герак-

лида же, несмотря на бурные возражения и стремление скрыться, он преследует судом; судьи по гражданским делам разбирают дело. Необходимо вам, судьи, признать, что повсюду бесстыдство мошенников и нечестных должников одно и то же. Он сделал все, что обычно делают наши должники. Гераклид начал отрицать, что он вообще сделал в Риме какой-либо новый заем для погашения старого, и утверждает, что он вовсе никогда не слышал имени Фуфиев... Но, человек изворотливый, себя слишком расхвалил в этой речи с неосмотрительной поспешностью в выборе выражений, и, когда внезапно были оглашены в доказательство векселя Фуфиев, человек дерзости необычайной, вдруг оробел, весьма речистый, онемел. Судьи по гражданским делам при первом разбирательстве решили это менее всего вызывающее сомнение дело против него. Так как он не подчинился решению приговора, то он был лично отдан Гермиппу и посажен им в долговую тюрьму.

Цицерон, Речь за Луция Флакка, 19. 44—20. 48.

№ 511

Марк Цицерон шлет привет пропретору Публию Силию. [1]

Я полагаю, тебе известно, сколь близко я был знаком с Титом Пиннием. Об этом он и сам заявил в своем завещании, назначив меня опекуном и вторым наследником. Сыну его, на редкость старательному, образованному и скромному, граждане Никеи должны большие суммы, до 8 миллионов сестерциев, и, как я слышу, прежде всего собирались уплатить ему. Ты доставишь мне весьма большое удовольствие, если окажешь содействие, поскольку это допускает твоя добросовестность и достоинство, чтобы Пиннию как можно больше денег было уплачено по векселю никейцев.

Цицерон, Письма, XIII, 61 (написано в 51 г. до н. э.).

№ 512

Цицерон Аттику привет.

Твой Брут (Марк Юлий) имеет друзьями некиих Марка Скантия и Публия Матиния, кредиторов из Саламина на Кипре. Их обоих он мне в высшей степени расхваливал. Матиния я не знаю. Скантий ко мне явился в лагерь. Я обещал, ради Брута, позаботиться, чтобы саламиняне уплатили ему деньги. Он благодарил. Домогался префектуры (на Кипре). Я объявил, что не даю никому ее из занимающихся денежными делами..., если же он хочет быть префектом для ведения дела о выполнении долгового обязательства, то я заверяю, что позабочусь о том, чтобы он мог взыскать долг. Он поблагодарил и удалился.

[1] Управлял Вифинией в 51 г. до н. э.

Наш Анний (легат Цицерона) дал этому Скантию несколько отрядов всадников, чтобы он, при их помощи, мог обуздывать саламинян, и его же назначил префектом—он притеснял саламинян. Я приказал всадникам удалиться из Кипра. С досадой перенес это Скантий. К чему быть многословным? Чтобы сдержать свое обещание ему, я, когда ко мне в Тарс явились саламиняне и среди них Скантий, приказал им уплатить деньги. Много было разговоров о долговом обязательстве, о притеснениях Скантия. Я отказался слушать, меня стали просить, я также стал настаивать, чтобы, ради моих благодеяний в отношении их, они покончили денежные дела; наконец, я сказал, что прибегну к принуждению. Саламиняне не только не отказывались, но даже сказали, что готовы уплатить через мое посредство. Дело, мол, в том, что то, что ими обычно подносилось претору и чего я не принял, они, чрез мое посредство, внесут каким-либо способом и что вексель Скантия даже несколько меньше суммы преторского налога. Я одобрил саламинян. „Правильно", сказал Скантий, „но давайте подведем итог". Между тем как я в действующем эдикте отметил, что буду признавать право взыскания месячного процента (12% годовых) с годичным начислением процентов на проценты, он на основании долгового обязательства требовал четырехмесячных процентов (48% годовых). „Что ты говоришь?" замечаю я: „Разве я могу что-нибудь сделать вразрез со своим эдиктом?" Однако Скантий ссылается на сенатское постановление в консульство Лентула и Филиппа (57 г. до н. э.): „чтобы тот, кто получит в управление Киликию, разбирал тяжбы, придерживаясь данных долговых условий". Я сперва содрогнулся: ведь, это была гибель города. Я нахожу два сенатских постановления в то же консульство о том же долговом условии. Когда саламиняне хотели сделать новый заем в Риме для погашения старого, то не могли сделать этого в силу запрещения Габиниева закона (57 г. до н. э.). Тогда им пожелали дать взаймы друзья Брута из четырехмесячных, полагаясь на его, Брута, влияние, в том случае, если им уплата будет обеспечена сенатским постановлением. Благодаря Бруту выносится сенатское постановление, „чтобы ни саламинянам, ни тем, которые им дадут в долг, не было никакой недодачи". Деньги отсчитали. Но позднее приходит на ум ростовщикам, что это сенатское постановление нисколько им не поможет, так как решать тяжбы, придерживаясь долговых условий, воспрещает Габиниев закон. Тогда выносится сенатское постановление, „чтобы тяжбы решались сообразно с данным долговым обязательством (т. е. чтобы данное долговое обязательство не было сочтено противоречащим действующему праву), но согласным с ним, как и прочие". После того, как я все это разобрал,

обращается ко мне наедине Скантий и говорит, что он ничего не возражает, но что саламиняне считают свой долг в двести талантов; он хочет получить таковые, саламиняне же должны немногим менее. Просит, чтобы я склонил их уплатить двести. „Отлично", говорю я. Призываю к себе саламинян, удалив Скантия. „В чем дело? Вы сколько", спрашиваю, „должны"? Отвечают: „Сто шесть". Объявляю Скантию. Он завопил. „В чем дело?" говорю я: „Нужно, чтобы вы проверили счета". Заседают при мне, подводят итог; до единой монеты соответствует указанной ими сумме. Скантий меня вновь отводит в сторону, просит, чтобы я дело на этом кончил. Я дал снисхождение человеку, предъявившему столь бесстыдное требование; когда греки стали просить и настаивать, чтобы деньги положить в храме, я не согласился. Подняли крик все, кто присутствовал; одни считали, что нет ничего более бесстыдного, чем поведение Скантия, который месячным процентом с начислением процента на проценты не был удовлетворен, другие — что нет ничего более глупого. Мне же он представлялся более бессовестным, нежели глупым; ведь он получением месячного процента по подлинному векселю удовлетворен не был, а надеялся, в обход закону, на четырехмесячный процент.

Цицерон, Письма к Аттику, V, 21, 10 — 17 (написано 13 февраля 50 г. до н. э.).

№ 513

Сперва мне удалось добиться от Ариобарзана (царь Каппадокии, римский ставленник), чтобы он передал Бруту таланты, которые обещал мне. Пока царь был при мне, дело шло вполне благополучно; затем стали на него наседать наместники Помпея относительно шестисот талантов... Ему, впрочем, выплачивается ныне так: каждый тридцатый день тридцать три аттических таланта, и это из местных налогов. И этого все же не хватает, чтобы уплатить месячный рост процента. Но наш Гней (Помпей) милостиво это переносит; он стеснен в деньгах и доволен и этому неполному росту процентов на капитал. Никому иному царь не уплачивает и не может уплачивать, ибо у него нет казначейства и нет никакого общегосударственного налога, (сданного на откуп). Местных налогов Ариобарзану... едва хватает на уплату процентов Помпею. Есть у царя двое-трое весьма богатых приближенных, но те свои деньги так же старательно держат, как я или ты... Дейотар (царь Галатии, ставленник римлян) мне рассказывал, как он отправил к Ариобарзану послов относительно дела Брута; те принесли ему ответ, что у царя нет денег. Клянусь Геркулесом, я думаю, что ничто более так не обобрано, как это царство, нет другого более нищего, чем его царь. Итак, я по-

мышляю или сложить с себя попечение (о делах Брута) или... отказаться от основного капитала и от процентов. Я, однако, дал должности префектов, которые обещал Бруту, чрез твое посредство, Марку Скантию и Луцию Гавию, которые вели дела Брута в царстве (Каппадокии); они ведь не вели денежных дел в моей провинции. Ты же должен помнить, как мы действуем — пусть сколько угодно должностей префекта возьмет, но только не для денежных дельцов... Теперь узнай о саламинянах (на Кипре)... Я никогда не слышал от Брута, что эти деньги его; я сверх того имею его собственную записку, в которой значится: „саламиняне должны деньги Марку Скантию и Публию Матинию, моим друзьям". Их он мне препоручает. Пишет он также и как бы пришпоривает меня тем, что он сам поручился за них на большую сумму денег. Я добился того, что саламиняне должны были уплатить с начислением одного месячного процента за два года и с процентами на проценты. Но Скантий стал требовать учетверенный месячный процент. Я побоялся, что, добейся он этого, как бы ты сам не перестал меня любить, так как этим я отступил бы от своего эдикта и погубил бы в конец город, который пользуется кредитом Катона и самого Брута и который украшен следами моих благодеяний. И в это самое время Скантий навязывает мне письмо Брута, будто это дело угрожает ему самому опасностью, чего ни мне никогда Брут не говорил ни тебе, даже с той целью, чтобы я дал Скантию должность префекта. Мы, благодаря тебе, даже это исключение сделали для денежнего дельца, что если какому-нибудь другому и можно было сделать, но этому, однако, не следовало. Ведь, он был префектом у Анния и даже имел отряды всадников, которыми он в Саламине осаждал запертый в курии совет до тех пор, пока от голода не умерло пять его членов. Итак, я в самый день моего вступления в пределы провинци. когда ко мне кипрские послы явились навстречу в Эфес, отправил письменный приказ, чтобы всадники немедленно покинули остров. По этим основаниям, думается мне, Скантий написал Бруту про меня что-либо особо неблагоприятное. Впрочем, я настроен так: если Брут будет и в дальнейшем того мнения, что мне следовало утвердить уплату учетверенного месячного процента, хотя во всей провинции я соблюдал правило назначать ординарный процент и это ввел в эдикт, и это встретило одобрение даже у самых свирепых ростовщиков; если он будет жаловаться, что я отказал в должности префекта (в своей провинции) денежнему дельцу, в чем я отказал нашему Торквату относительно твоего Лелия, самому Помпею относительно Секста Стация и доказал им правильность этого; если он с неудовольствием отнесется к удалению всадников, то хотя мне и доставит огорчение его гнев на меня,

но гораздо большим огорчением будет то, что он оказался не таким, каким я его себе представлял. Даже сам Скантий засвидетельствует, что, по моему судебному решению, ему была предоставлена власть получить всю сумму денег, которая причиталась согласно моему эдикту. Я присовокуплю еще то, что, боюсь, и тебе самому будет неприятно услышать. Рост процентов, указанный в моем эдикте, должен был прекратиться. Саламиняне хотели сдать деньги на хранение. Я добился от них, чтобы они не подымали шума. Они хотя и дали мне заверение, что сделают уступку Скантию, но какова была бы польза для них после того, если бы сюда прибыл сам Павел (Луций Эмилий)? Но все это я отдал Бруту, который тебе обо мне очень любезно отзывается в письмах, мне же, даже когда просит о чем-либо, имеет обыкновение писать упорно, настойчиво, необщительно. Я хотел бы, чтобы ты написал ему обо всем этом, для того чтобы я знал, каким образом он это воспримет.

Цицерон, Письма к Аттику, VI, 1, 3—7 (написано в 50 г. до н. э.)

№ 514

Об эдикте Бибула (Марка Кальпурния, правителя Сирии в 52 г. до н. э.) ничего нового — кроме того ограничения, о котором ты мне писал, что это послужит чрезвычайно тяжелым покушением на интересы нашего сословия. Я, однако, считаю, равноценным с ним, но более прикровенным, ограничение, заключающееся в малоазийском эдикте Квинта Муция, сына Публия (Сцеволы): „если вопреки этому ограничению денежная сделка так будет заключена, что нельзя будет настаивать на ее законности"; во многом я следовал Сцеволе, между прочим в том, в чем греки усматривают позволение судиться между собою по своим законам. Я счел нужным разделить эдикт в соответствии с двумя сторонами (правовых вопросов). Из них одна имеет отношение к делам провинциальным и трактует о городских делах, о деньгах, взятых в долг, о процентах, о долговых обязательствах, там же все касающееся публиканов; другая обнимает все то, что без эдикта не может быть разрешено с достаточной легкостью: о введении в права наследства, о правах владения имуществом, о продажах, об избрании должностных лиц, вопросы, которые обычно возбуждаются и разрешаются на основании эдикта. Третью сторону — о прочих случаях судопроизводства — я оставил в стороне. Я заявил, что относительно всего этого я буду согласовывать свои постановления с римскими эдиктами. Итак, до сих пор я забочусь и удовлетворяю всех. Греки ликуют, что пользуются иноземными судьями. „Болтуны", скажешь ты. Что из этого? Однако они считают себя достигшими автономии. Ведь, ваши, я думаю, считают за лю-

дей с весом Турпиана кожевника и Веттия подрядчика. Ты, кажется, интересуешься, как я действую в отношении публиканов. Отношусь к ним с любовью, угождаю, отзываюсь с похвалой, снабжаю всем необходимым; достигаю того, чтобы они никому не были в тягость. Самое замечательное: размеры процентов (пеня за несвоевременный взнос налогов), указанные мною в письменных условиях с жителями провинций, соблюдал даже Сервилий (правитель Малой Азии в 78 г. до н. э.). Я поступаю так. День для взноса назначаю достаточно отдаленный; если они уплатят раньше его, объявляю, что назначаю месячный; если не уплатят, то — по условию. Итак, и греки платят при сносном проценте, и для публиканов такое положение письма приятно, если они имеют богатые доходы, в полной мере почет на словах, частые приглашения. Чего еще больше того? Все настолько в дружественных со мною отношениях, что каждый считает себя особенно ко мне близким...

Цицерон, Письма к Аттику, VI, 1, 15—16 (написано в 50 г. до н. э.).

№ 515

О Марке Октавии уже вторично тебе пишу, что ты ему правильно ответил; я хотел бы, чтобы (написано было) немного смелее. Ведь Целий прислал ко мне вольноотпущенника с обстоятельным письмом о пантерах и... (текст здесь испорчен) от общин. Я ответил, что меня огорчает то, что я нахожусь в потемках и что в Риме не слышно ничего о том, что в моей провинции всякий грош выплачивается только в погашение долгов; я поставил его в известность, что я и сам не могу здесь наживать деньги, и ему позволить не могу; я наставлял его... тем более быть строгим к себе, раз он осуждал других.

Цицерон, Письма к Аттику, VI, 1, 21 (написано в 50 г. до н. э.).

№ 516

... Во время судебных разбирательств, которые происходили в Лаодикии, мы рассмотрели дела из всех округов, за исключением Киликии, и добились кое-чего изумительного. Так, оказалось, многие города освобождены от долгов, многие значительно облегчены, все, пользуясь своими законами и судами, достигли автономии и ожили. Я дал городам возможность следующими двумя способами освободиться от задолженности или облегчить ее. Один состоял в том, что под моей властью вовсе не было никаких расходов на содержание наместника—когда я говорю никаких, то говорю без преувеличения, никаких, говорю я, ни гроша даже. Благодаря этому нельзя поверить, насколько оправились города. Явилась и другая возможность. Поразительно было воровство самих греков в городах, которое совершалось местными должностными лицами. Я запросил све-

дения о тех, которые за ближайшие десять лет отправляли эти должности. Они открыто сознавались. Итак, без всякого опорочения имени им пришлось возвращать из своих средств деньги согражданам. Последние же без всяких стонов отдавали их публиканам, которым за текущее пятилетие ничего не платили, а теперь отдали даже недоимки за прошлое пятилетие. ... Обращаюсь к делам твоего Брута или, лучше, нашего,— ведь ты предпочитаешь, чтобы это было так. Я все сделал, чего мог достигнуть или в своей провинции, или устроить в царских владениях. Дело в том, что я всячески вел переговоры с царем (Сирии) и ежедневно веду, посредством писем, разумеется. Он провел со мною три-четыре дня при тревожных обстоятельствах, от которых я его избавил. И тогда лично и затем весьма частыми письмами я непрестанно просил и настаивал в моих интересах, советовал и убеждал его в его интересах. Многого я достиг, но не знаю, насколько достиг вполне: ведь я далеко от него. Саламинян (на Кипре) - этих я мог принудить — побудил уплатить Скантию по всему векселю, но при этом месячные проценты исчислялись от ближайшего долгового обязательства и не были сочтены как непрерывные, но как возобновлявшиеся ежегодно. Они предложили уплатить деньги; не захотел Скантий. Или ты скажешь, что Брут готов нечто потерять? Четырехмесячные было у него в долговом обязательстве. Этого он допустить не мог, и если бы мог, то я не мог бы этого потерпеть. Я слышу, что Скантий вовсе не удовлетворен. Дело в том, что он указывал на имеющееся сенатское постановление, по которому судебное разбирательство должно было согласоваться с долговым обязательством; благодаря этому саламиняне вопреки Габиниеву закону получили деньги. Между тем закон Авла (Габиния) запрещал принимать иски относительно денег, данных на таких условиях. Поэтому сенат постановил, чтобы судебное разбирательство сообразовалось с долговым обязательством. Ныне последнее является таким же законом, что и прочие; я ничего не предписывал. Что я тут поступил правильно, думаю, мне удастся доказать Бруту; не знаю, удастся ли доказать тебе; пред Катоном, наверное, оправдаюсь.

Цицерон, Письма к Аттику, VI, 2, 4-8 (написано в 50 г. до н. э.).

№ 517

Я чуть не обошел молчанием, что для твоего Брута, как я неоднократно писал тебе, все сделано. Кипряне готовы были расплатиться; но Скантий не был удовлетворен одним процентом в месяц на условии ежегодного возобновления роста. Ариобарзан в отношении Помпея менее обязателен, чем в отношении Брута, за которого ходатайствую я. Впрочем, я не мог до-

биться для Брута предпочтения, так как царь был в весьма стесненном положении, а я находился от него так далеко, что ничего не мог предпринимать. Лишь в письмах я не перестаю нападать на царя. Результат таков: сообразно имеющейся денежной наличности, к Бруту проявлена большая щедрость, чем к Помпею. Бруту в этом году обеспечено приблизительно сто талантов, Помпею за шесть месяцев обещано двести.

Цицерон, Письма к Аттику, VI, 3, 5 (написано в 50 г. до н. э.).

Отрицательное отношение к ростовщичеству

Платон, Государство, VIII, 555 b — 557 a (№ 753).
Аристотель, Политика, 1, 3, 4, 1256 a 1 — 1259 a 36 (№ 791).
Цицерон Об обязанностях, I, 42 (№ 189).

IV. Зародыши банков

№ 518

Я (Сократ) защищаюсь здесь теми же словами, какими привык говорить на площади у меняльных столов.

Платон, Апология Сократа, 17 c.

№ 519

Надобно стараться не походить на худых менял. Они радуются, принимая от людей деньги и считают их собственными; когда же их требуют обратно, они негодуют, считая, что им наносится ущерб. Менялы забывают, что они приняли вклады с условием не воспрещать вкладчику вынимать свой капитал по желанию.

Кебет, Картина, 31, 4.

№ 520

1. Великое судебное состязание предстоит мне, судьи. Я рискую не только лишиться больших денег, но быть несправедливо обвиненным в стремлении завладеть чужими; это я считаю важнее всего. Ведь, даже если я лишусь чужих денег, у меня останется достаточное состояние; если же окажется, что я без надлежащего основания взыскивал столь большие деньги, то я буду опозорен на всю жизнь. 2. Труднее всего, судьи, добраться до таких противников. Дело в том, что сделки с банкирами заключаются без свидетелей; поэтому и те, с кем поступают они несправедливо, неизбежно подвергаются опасности: у них и много друзей, и денег в их руках много, да и их ремесло вселяет к ним доверие. Однако и при таких обстоятельствах я надеюсь для всех сделать ясным, что Пасион лишает меня денег. 3. Сначала я изложу, насколько могу, вам все дело. Отец мой, судьи, — Сопей; все плавающие в Понт знают, что он настолько близко стоит к Сатиру (правителю

Боспора Киммерийского), что управляет у него обширной областью и имеет попечение о всей его вооруженной силе. Зная (про Афины) и про прочую Элладу, я пожелал совершить туда путешествие. И вот отец мой, нагрузив два корабля хлебом и дав денег, отправил меня одновременно и с торговой целью и с целью людей посмотреть. Пифодор, сын Финика, свел меня с Пасионом, и я пользовался его банком. 4. Несколько времени спустя был сделан Сатиру донос, будто отец мой замышляет против его власти и что я вожу компанию с изгнанниками. Сатир дает приказ схватить отца, тем же из Понта, которые проживали здесь, дает поручение принять от меня деньги и передать мне самому приказание плыть домой; если я этого не сделаю, то требовать от вас моей выдачи. 5. Будучи в столь бедственном положении, судьи, я рассказываю Пасиону о моих злоключениях: я был так близок к нему, что не только в денежных делах, но и во всем остальном вполне доверял ему. По обоюдному совету мы решили, что самое лучшее — наличные деньги передать, а от денег, лежавших у Пасиона, не только отречься, но заявить, что я состою должником его и других лиц, вообще поступить так, чтобы всего более можно было убедиться в том, что нет у меня денег. 6. Я, судьи, тогда считал, что Пасион все это мне советует из расположения ко мне; но после того, как я закончил дело с прибывшими от Сатира, я понял, что он покушается на мое достояние. Дело в том, что, когда я хотел взять обратно принадлежащие мне деньги и отправиться в Византий, Пасион решил, что настал самый благоприятный для него случай: ведь, моих денег, лежащих у него, было много, и из-за них стоило забыть стыд, а я к тому же, в присутствии многих свидетелей, отрицал, что имею что-либо, и в глазах у всех считался должником Пасиона и признавал себя должным еще и другим. К тому же, судьи, он считал, что, если я попробую остаться в Афинах, государство меня выдаст Сатиру; если же отправят куда-нибудь в другое место, то ему нечего будет заботиться о моих показаниях, а если я поплыву в Понт, то там погибну вместе с моим отцом. Так-то рассуждая, он и замыслил лишить меня моих денег. И вот под предлогом, что в настоящее время он не имеет денег, он заявил, что не может отдать и моих; когда же я, желая ясно разузнать, в чем дело, послал к нему Филомела и Менексена (с поручением вытребовать деньги), Пасион стал им говорить, что у него нет ничего мне принадлежащего. И вот, когда на меня отовсюду обрушилось столько бед, как полагаете вы, какое принять мне надлежало решение? Если молчать, Пасион лишит меня денег; если станешь говорить, это не принесет тоже большой пользы, а вместе с тем поставит в очень тяжелое положение и меня и моего отца пред Сатиром. Итак, я счел наиболее надежным

держаться спокойно. 7. После этого, судьи приносят мне с Понта весть, что отец мой освобожден, и Сатир настолько раскаивается во всем, им содеянном, что оказывает ему величайшее доверие, дал ему власть еще большую, чем он имел раньше, причем сестру мою он взял в жены для своего сына. Пасион, услышав об этом, понял, что я теперь уже открыто стану действовать, чтобы защитить свое достояние. Поэтому он упрятывает Китта, раба, который был осведомлен о моих деньгах. Так как я стал требовать показать мне Китта, то Пасион, понимая, что Китт может яснейшим образом подтвердить то, в чем я обвинял Пасиона, говорит, — это самое ужасное, — будто я и Менексен подкупом склонили на свою сторону Китта, бывшего сидельцем в меняльной лавке, и взяли у него шесть талантов серебра. А для того, чтобы не было допроса под пыткою относительно этих шести талантов, мы, по словам Пасиона, спрятав раба, выступили с встречным иском к нему, Пасиону, и стали требовать того, кого мы сами укрыли. Говоря это с гневом и со слезами, повлек он меня к (архонту) - полемарху, требуя от меня поручителей и отпустил меня лишь после того, как я выставил поручителей на шесть талантов. Призовите свидетелей. (Свидетельские показания.) 8. Вы выслушали свидетелей. И вот я одно уже потерял, а относительно другого подвергался позорнейшим обвинениям. Тогда я для поисков Китта отправился в Пелопоннес, Менексен же тем временем нашел раба здесь, в Афинах, и, захватив его, стал требовать подвергнуть его под пыткой допросу и о деньгах, данных на хранение, и о том, в чем обвинял нас Пасион. Последний же дошел до такой дерзости, что пытался освободить Китта от пытки как свободорожденного, и не постыдился, не побоялся заявить, что он отпускает на свободу и возбраняет подвергнуть пытке того, кого мы обратили в рабство, после того как чрез его посредство имеем столько денег. Самое же замечательное то, что, когда Менексен требовал у полемарха поручительства за раба, Пасион взял его на поруки за семь талантов. Пусть предстанут свидетели (Свидетельские показания.) 9. После этого Пасион счел, что он промахнулся в том, что случилось. Намереваясь исправить это в дальнейшем, он явился к нам с изъявлением готовности выдать для пытки раба. Мы избрали 10 допросчиков. Пасион явился в святилище Гефеста. Я требую, чтобы они бичевали выданного и вытягивали ему члены до тех пор, пока он по их мнению, не скажет правду, Пасион же стал говорить допросчикам, что они были выбраны не в палачи, и настаивал на том, чтобы они словесным допросом осведомлялись у раба о том, что им угодно узнать. На наши возражения допросчики заявили, что они не станут пытать, хотя им и было известно, что Пасион выдал мне раба. Так Пасион ловко избежал допроса раба под пыткой, а что

касается выдачи, он отказался довериться допросчикам, но изъявлял готовность заплатить пеню, в случае если они сочтут его виновным. Пусть будут вызваны свидетели этого. (Свидетельские показания.) 10. Затем все на собраниях стали обвинять Пасиона в несправедливых и возмутительных поступках, именно, что он сперва укрыл раба, который, как говорил и я, был причастен к денежным делам, а затем сам стал обвинять нас в укрывательстве; что потом, когда раб был схвачен, он воспрепятствовал его пытать, как, будто бы, свободного, после же этого его выдал за раба и избрал допросчиков, на словах приказал его пытать, а на деле не допустил до этого. Так как Пасион полагал, что ему самому не будет никакого спасения, если ему придется предстать пред вами, то он чрез посланного просил меня быть при нем, когда он отправится в храм. И вот, когда мы пришли на акрополь, он, накрывшись, с плачем стал говорить, будто его вынудило неимение средств отрицать получение от меня денег, но что, немного времени спустя, он постарается деньги отдать. Пасион просил меня оказать ему снисхождение и не разглашать постигшей его беды, чтобы не стало известно, что он, принимая на хранение деньги, явно не выполняет данного обязательства. Я, веря в его раскаяние, уступил ему и предложил изобрести способ, чтобы и самому благополучно выйти из положения, и мне получить свое. На третий день, встретившись, мы даем друг другу клятву предать забвению все случившееся; но эту клятву он нарушил, как узнаете вы сами из дальнейшего изложения. Пасион согласился плыть со мною в Понт и там отдать деньги,—это для того, чтобы отвести долговое обязательство как можно дальше от этого города, чтобы никто из здесь живущих не знал об обстоятельствах уплаты долга. После отъезда он сможет объяснить свое отсутствие как ему угодно. В случае же нарушения им данного уговора, он соглашался предоставить посредничество Сатиру под условием, в случае осуждения, уплатить полуторную сумму денег. Все это изложив письменно, мы повели на акрополь ферейца Пирона, обычно плавающего в Понт, и вручили ему на хранение договор, наказав ему, что, если мы покончим миром между собою, то письменное условие сжечь, если же нет, то отдать Сатиру. 11. Так, судьи, сложились наши дела. Менексен, между тем, в гневе на обвинение, брошенное ему Пасионом, начал с ним тяжбу и стал настаивать на выдаче Китта, требуя для Пасиона, если он будет обвинен в клевете, того же самого наказания, которое постигло бы его, если бы было признано, что он совершил что-либо такое, в чем обвинял нас Пасион. Последний стал просить меня, чтобы я отклонил Менексена от предъявления ему обвинения, говорил, что ему ничего не остается, как возвратить деньги согласно письменному условию, отправившись в Понт, что здесь над ним будут

смеяться, так как раб, подвергшись пытке, разгласит правду обо всем. Я согласился ходатайствовать перед Менексеном об удовлетворении желания Пасиона, если он в отношении меня исполнит взятые обязательства. В то время Пасион был в бедственном положении, не имел ничего, чем он мог бы помочь себе в своих собственных бедах: не только страшила его пытка раба и вышеуказанная тяжба, но также и письменное условие, как бы оно не попало в руки Менексена. 12. В столь затруднительном положении, не находя никакого способа уплатить долг, Пасион подкупил рабов гостя (т. е. ферейца Пирона) и подделал условие, которое должен был получить Сатир в случае, если Пасион не удовлетворит меня. И после того, как он сделал это, он стал наглейшим из всех людей. Он заявил, что и в Понт он со мной плыть не намерен и договора со мной у него никакого нет, и потребовал, чтобы письменное условие было распечатано в присутствии свидетелей. К чему я буду вам, судьи, сообщать подробности? Ведь, в письменном условии, оказалось, будто бы стояло, что к Пасиону я не предъявляю никаких обвинений. 13. Все происшедшее я изложил вам возможно точнее. Я полагаю, что Пасион построит свою защиту на этом подделанном им документе и больше всего будет на него опираться. Будьте внимательны к моим словам, и я думаю, что сделаю для вас очевидной подлость Пасиона, основываясь на обстоятельствах заключения нами письменного условия. 14. Прежде всего, обратите внимание на следующее. Когда мы передавали гостю наш договор, по которому Пасион объявляет себя свободным от обвинений, я же заявляю, что должен получить от него деньги золотом, мы наказывали гостю сжечь письменное условие, если мы покончим между собой миром, если же нет, то отдать его Сатиру: что это было сказано, мы оба признаем. Однако, судьи, по какой причине мы поручили отдать письменное условие Сатиру? Разве мы не кончили миром, раз Пасион был уже свободен от обвинений и дело у нас было покончено? Но ясно, что мы заключили такой договор потому, что у нас оставались еще спорные вопросы, которые Пасион должен был уладить со мной согласно письменному условию. Далее, судьи, я имею изложить причины, по которым Пасион согласился возвратить деньги. Так как мы избавились от наветов на нас пред Сатиром, а Пасион сам оказался не в состоянии укрыть Китта, знавшего о сделанном мною вкладе денег на хранение, то он решил, что если выдаст на пытку раба, то обнаружится его мошенничество, если же не сделает этого, то будет подвергнут пене; в силу всего этого он и решил помириться со мной. Потребуйте же от Пасиона указать, ради какой выгоды или из-за какой опасности я освободил его от обвинений? Если же он ничего подобного указать вам не может, то не

правильнее ли будет, если вы более поверите — что касается письменного условия — мне, нежели ему? Достаточно легко, судьи, всякому понять, что мне, как обвинителю, если бы я стал опасаться опровержений, возможно было без всякого заключения договора прекратить дело, Пасиону же из-за возможности применить пытку к рабу и из-за тяжб, возбужденных пред вами, нельзя было по желанию освободиться от опасностей, если не склонить к тому меня, обвинителя. Таким образом, не мне, чтобы прекращено было преследование, а Пасиону о возвращении моих денег приходилось заключать договор. Еще неправдоподобнее допустить, что я, до составления письменного условия, настолько сильно усомнился в неблагоприятном исходе дела, что не только освободил Пасиона от обвинений, но и договором это подтвердил, а после того как я написал против себя подобного рода опровержение, только тогда я решил возбудить дело пред вами. Однако кто станет таким образом решать свои дела? 15. Самым же главным доказательством является то, что в договоре говорилось не об освобождении Пасиона от преследования, но о том, что он дал согласие выплатить мне деньги. Ведь когда Менексен возбудил против него дело, а письменное условие еще не было подделано, Пасион послал ко мне Агиррия, человека нам обоим преданного, и просил, чтобы я или склонил Менексена к примирению, или уничтожил заключенный с ним договор. Или вы, судьи, полагаете, что он действительно хотел уничтожить означенный договор, посредством которого он желал нас изобличить во лжи? Нисколько. После того как переделали документ, Пасион не стал говорить всего вышеизложенного, а во всем стал ссылаться на договор, требуя вскрытия самого документа. И вот каким образом первоначально он собирался уничтожить договор, я выставлю свидетелем самого Агиррия. Пусть предстанет он. (Показания Агиррия). 16. Я считаю вполне доказанным, что мы заключили договор не так, как пытался представить это Пасион, но так, как я вам изложил. Нет оснований удивляться, что Пасион подделал документ, не только потому, что уже подобные дела бывали, но потому, что некоторые из имевших дело с Пасионом уже совершили деяния гораздо более преступные. 17. Кто из вас не знает, как Пифодор, именуемый Скенитом, который все возможное и говорит и делает в пользу Пасиона, как он в прошлом году вскрыл урны для голосования и вынул жребии с именами судей, опущенные туда членами совета. Однако он, ради мелочей и подвергаясь уголовной ответственности, дерзнул вскрыть упомянутые урны, которые были опечатаны пританами, вторично опечатаны хорегами, охранялись казначеями, были положены на акрополе. После этого следует ли удивляться, если нашлись люди, подделавшие какой-то там

договор, положенный на хранение у приезжего человека, раз им представлялась возможность поживиться столь большими деньгами; сделали же они это, или подкупив его рабов, или ухитрились иным способом. Обо всем этом не знаю, что мне сказать. 18. Некоторых Пасион уже пытался убедить, что вообще у меня здесь не было денег, говорил, будто я занял у Стратокла триста статеров. Вам надлежит и об этом выслушать, чтобы вы знали, какими доказательствами вооружившись, пытается он лишить меня денег. 19. Я, судьи, желая возможно больше вывезти из Понта денег, воспользовался намерением Стратокла плыть туда и попросил его свои деньги оставить у меня, в Понте же получить деньги от моего отца; я считал, что я много выигрываю, если деньги не подвергнутся опасности во время плавания, так как к тому же в то время лакедемоняне господствовали на море. Итак, полагаю, в этом нет еще доказательства, как это пытается представить Пасион, будто у меня не было здесь денег. У меня же надежнейшим доказательством наличия у меня здесь денег, данных ему на хранение, являются деловые отношения со Стратоклом. Ведь, на вопрос Стратокла, кто возместит ему деньги, если бы отец мой не выполнил моей просьбы, а он сам, приплыв сюда обратно, не застал бы меня, я указал ему на Пасиона, последний же согласился возместить ему и основной капитал и причитающиеся проценты. Однако, если бы у Пасиона не хранилось ничего мне принадлежащего, то неужели, думаете вы, он так легко согласился бы быть поручителем за меня на такую большую сумму? Пусть предстанут свидетели. (Свидетельские показания.) 20. Равным образом представлены будут свидетели того, что я отрицал пред доверенными лицами Сатира наличие у меня денег, кроме тех, которые я передал им, и что Пасион сам владел моими деньгами в то время, когда я сам признавал себя должным триста драхм, которые по доверенности получил от него. Гипподам — мой гость и близкий человек. 21. Я, судьи, находился в бедственном положении, о котором я вам уже сообщал: дома я лишился всего, что там было, находящиеся же здесь деньги я был вынужден передать прибывшим с Понта, у меня ничего не оставалось, за исключением того, что я мог сохранить, если бы удалось мне скрыть деньги, положенные на хранение у Пасиона. При таких обстоятельствах я признаю, что объявил себя еще должным ему триста драхм и во всем прочем поступал и говорил так, что на основании этого прибывшие с Понта могли всего более прийти к убеждению, что у меня денег нет. Вы без труда убедитесь, что это случилось не из-за отсутствия у меня денег, но с целью убедить посланцев Сатира. Прежде всего я представлю вам свидетелей, что мною с Понта привезено было много денег, затем других свидете-

лей, которые видели, что я прибегал к услугам меняльной лавки Пасиона, а также тех, которые покажут, что, при расчете на золото, я получил в то время более тысячи статеров. Кроме того, на нас был наложен чрезвычайный налог и, когда последовало назначение податных чиновников (для самообложения из граждан и гостей), я внес больше остальных гостей; будучи сам избран, я на себя наложил самый большой налог, за Пасиона же просил моих сотоварищей по должности, говоря, что он пользуется моими деньгами. Пусть предстанут свидетели. (Свидетельские показания.) 22. Я привлеку в свидетели и самого Пасиона, действия которого подтверждают вышеизложенное. Ведь, то грузовое судно, за которое я дал большие деньги, по показанию одного лица, будто бы принадлежало какому-то делосцу. Когда я стал спорить и решил спустить судно на воду, доносчики так настроили совет, что сперва я чуть не был без суда предан смерти; в конце концов они согласились на то, чтобы я выставил поручителей. И вот Филипп, гость моего отца, явился на мой зов, но затем, испугавшись большого риска, поспешил оставить меня, Пасион же доставил мне поручителем за семь талантов Архестрата, менялу. Если бы (в случае несчастья со мною) он лишался незначительной суммы и знал, что у меня здесь ничего нет, то он никогда не выступил бы моим поручителем на такую большую сумму. Но ясно, что эти триста драхм он требовал с меня мне же в угоду, поручителем же за меня на семь талантов он стал, считая, что имеет достаточное обеспечение в виде денег, у него хранящихся. Итак, из самих поступков Пасиона я выяснил вам, что у меня здесь было много денег и что они находятся в его меняльной лавке; об этом вы слышали и от других осведомленных лиц. 23. Я полагаю, судьи, что вы отлично уже поняли, из-за чего мы спорим, если только вы запомнили, каковы были наши отношения в то время, а именно, что я отправил Менексена и Филомела с требованием выдать вклад, и Пасион сперва отказался. Отец мой, между тем, был в заточении, лишен всего имущества, а я из-за наличных бед не мог ни тут оставаться, ни плыть в Понт. Так вот, правдоподобно ли, что я, находясь в таком бедственном положении, стал бы предъявлять несправедливый иск или решился бы ограбить Пасиона из-за постигших меня несчастий и потому, что у меня было много денег? Но кто же когда-либо дошел до такой степени ябедничества, что сам, подвергаясь смертельной опасности, стал бы злоумышлять против чужого имущества? С какой надеждой или на что полагаясь, выступил бы я несправедливо против Пасиона? Или я думал, что, испугавшись моей силы, он тотчас отдаст мне деньги? Но не так действовал каждый из нас обоих. Не полагал ли я, начав тяжбу и притом вопреки справедливости, что встречу

у вас больше доверия, чем Пасион, я, который собирался покинуть Афины, боясь, как бы меня не вытребовал от вас Сатир? Но зачем, ничего этим не достигая, мне нужно было ставить себя во враждебные отношения с тем, с которым у меня оказались самые тесные отношения из всех жителей этого города? И кто из вас решился бы приписать мне такое безумие и неопытность? 24. Следует, судьи, обратить внимание на бессмысленность и невероятность того, что, при каждом своем выступлении, пытается утверждать Пасион. Ведь, когда я находился в таком положении, что не мог его привлечь к суду, даже если бы он признался, что он присваивает мои деньги, тогда он обвинял меня в намерении несправедливо возвести на него обвинение; после же того как я избавился от клеветников, порочивших меня пред Сатиром и все стали считать неизбежным осуждение Пасиона, тогда он стал утверждать, что я снял с него все обвинения. Однако что может быть более непоследовательным, чем все это? 25. Но, быть может, только в указанном случае он явно противоречит сам себе в своих речах и действиях, а во всем остальном — нет? Он, который обвинял меня в порабощении человека, которого сам украл и его же в налоговых описях показал в числе прочих как раба, а когда Менексен потребовал его для пытки, то воспрепятствовал этому, так как он якобы свободорожденный. К тому же, сам захватывая вложенные мною деньги, он дерзнул нас обвинять, что мы будто бы присвоили шесть талантов из его меняльной лавки. Однако кто пытается лгать в делах столь очевидных, то как можно доверять ему в том, что он делал с глазу на глаз? 26. Наконец, судьи, согласившись отправиться к Сатиру и поступить так, как последний признает это правильным, он и в этом обманул меня: он не пожелал отправиться, хотя я неоднократно вызывал его, а послал он ко мне Китта, который, явившись туда (в Понт), заявил, что он свободорожденный, родом из Милета, что послал его Пасион дать разъяснения относительно денег. Сатир выслушал нас обоих и не стал разбирать дело об имевших место здесь сделках, особенно, когда Пасион отсутствует и не намерен выполнять его решений, но вместе с тем Сатир настолько убедился в том, что я терплю несправедливость, что, созвав владельцев кораблей, просил их помочь мне и не допускать несправедливости надо мной; написав в Афины письмо, он дал его для передачи Ксенотиму, сыну Каркина. Пусть будет прочитано это письмо. (Читается письмо). 27. Итак, судьи, у меня много справедливых доводов; самое же важное доказательство, что Пасион захватывает у меня деньги, по моему мнению, есть то, что он не захотел выдать для пытки раба, который знал о сделанном мною вкладе. А для сделок в меняльных лавках разве есть какое-либо доказательство

кроме этого? Ведь, мы совершаем их без свидетелей. Вижу, что и вы считаете самым надежным и раскрывающим истину, и в частных и в общественных делах, пытку и возможность выставить свидетелей, хотя бы их и не было, в подтверждение чего-либо непроисходившего; применение же пытки ясно обнаруживает, кто из двух говорит правду. Зная это, Пасион хотел, чтобы вы оставались более в области предположений относительно нашего дела, чем имели о нем ясное представление. Ведь, он не может утверждать, будто раб должен будет сдаться в пытке и что вследствие этого он не мог его выдать, так как всем вам памятно, что, оговорив господина, раб подвергает себя мести на все остальное время со стороны этого худшего из людей, вынеся же пытку, он станет свободным и завладеет тем, чего лишил меня его господин. Но, тем не менее, хотя рабу и предстояло в столь заманчивом деле одержать верх, Пасион, сознавая себя соучастником преступного деяния, продолжал уклоняться от суда и выставлять всевозможные причины, чтобы не было об этом деле допроса раба под пыткой. 28. Итак, я прошу вас, сохраняя в памяти все изложенное, голосовать против Пасиона и не обвинять меня в такой порочности, будто я, обитая на Понте, владея столь большим имуществом, что можно им и других облагодетельствовать, явился сюда с целью ябедничать на Пасиона и требовать у него мнимых денежных вкладов. 29. Следует вам отнестись с вниманием к Сатиру и моему отцу, которые все время более, чем все эллины, считаются с вами, именно, часто уже из-за неурожая хлеба им приходилось корабли прочих купцов отсылать пустыми, а вам они давали разрешение на вывоз; также в тяжбах по своим собственным обязательствам, в которых они же являются судьями, вы не только получали должное, но и больше того. Поэтому не подобает вам недооценивать письма Сатира. Итак, я прошу вас обо мне и о нем вынести справедливый приговор и не доверять лживым словам Пасиона более, чем моим.

Исократ, Банкирская речь.

№ 521

Обыкновенно все менялы, если частное лицо, вкладывая у них деньги, указывает, кому их нужно отдать, записывают прежде всего имя вкладчика и сумму вклада, затем приписывают, кому должно этот вклад выдать; при этом, если они знают в лицо человека, которому его следует выдать, они ограничиваются лишь записью этого имени, если же не знают, то кроме того приписывают и имя того, кто должен будет представить и указать того человека, которому следует деньги возвратить.

Приписываемая Демосфену речь (LII) против Каллиппа, 4.

Также:
Демосфен, речь (XXVII) против Афоба, 9—11 (№ 33).
Приписываемая Демосфену речь (XXXIV) против Формиона, 4—7 (№ 503).
Приписываемая Демосфену речь (XXXIII) против Апатурия, 6—8 (№ 502).

№ 522

В Коринфе было четыре брата сирийца. Один из них, Диокл, служил наемником в гарнизоне. Трое из братьев украли принадлежавшее царю золото и приехали в Сикион к меняле Эгию, с которым имел денежные дела Арат. Часть золота они сбыли немедленно, остальное же золото один из них, Эргин, менял понемногу, захаживая к меняле.

Плутарх, Арат, 18 (перевод Алексеева).

№ 523

(Арату) необходимо было оставить у Эгия 60 талантов для Эргина и его брата. Но у Арата их не было; кроме того ему не хотелось занимать их, чтобы не давать повода к подозрениям. Он взял бо́льшую часть своих кубков и золотых вещей жены и заложил их у Эгия.

Плутарх, Арат, 19 (перевод Алексеева)

Кредитные операции святилища Аполлона на Делосе

№ 524

Боги! следующие суммы были взысканы афинскими амфиктионами [1] за срок от архонтства Каллея до месяца Фаргелиона архонтства Гипподаманта в Афинах, а на Делосе — от архонтства Эпигена до месяца Фаргелиона архонтства Гиппия... Следующие города уплатили проценты: жители Миконоса 1255 драхм, жители Сироса 2300 драхм, жители Теноса 1 талант, жители Кеоса 5472 драхмы $4^{1}/_{2}$ обола, жители Серифа 1600 драхм, жители Сифноса 3190 драхм 4 обола, жители Иоса 800 драхм, жители Пароса 2970 драхм, жители г. Ойнеи с Икара 4000 драхм, жители г. Ферма с Икара 400 драхм. Общий итог процентов, уплаченных городами, — 4 таланта 3393 драхмы $2^{1}/_{2}$ обола. Следующие частные лица уплатили проценты (перечисляется 11 лиц с указанием суммы, уплаченной каждым). Общий итог процентов с частных лиц 5325 драхм. Взыскано по суду из имущества Пифона с Делоса 1100 драхм. Взыскано по суду из имущества Эписфена с Делоса 380 драхм. Общий итог денег, вырученных за продажу залогов лиц, проигравших процессы, 1845 драхм. — Арендная плата за земельные участки на Ренее — за время ар-

[1] Должностные лица, заведывавшие храмовым хозяйством в те эпохи, когда храм Аполлона Делосского находился под опекой и контролем Афин.

хонтства Харисандра и Гипподаманта в Афинах, Галея и Гиппия на Делосе — 2 таланта 1220 драхм; арендная плата с земельных участков на Делосе за время тех же архонтов 2484 драхмы. — Арендная плата за дома — за время архонтства Гипподаманта в Афинах, Гиппия на Делосе — 297 драхм...[1] Следующие города не отдали полностью процентов, которые они должны были уплатить за 4 года нашего пребывания в должности: жители Кеоса 4127 драхм $1^1/_2$ обола, жители Миконоса 420 драхм, жители Сироса 4900 драхм, жители Сифноса 2089 драхм 2 обола, жители Теноса 2400 драхм, жители Ферма с Икара 400 драхм, жители Пароса 4 таланта 1830 драхм, жители Ойнеи с Икара 1 талант 80 драхм. — Следующие города совершенно не уплатили процентов за время нашего пребывания в должности за 4 года... Жители Наксоса 1 талант 3600 драхм, жители Андроса 2 таланта, жители Кариста 1 талант 2400 драхм. Следующие частные лица не заплатили процентов за время нашего пребывания в должности за четыре года (перечисляются 15 лиц, с общей суммой процентов около 3000 драхм).

Следующие делосские граждане были присуждены за святотатство... к штрафу (в пользу храма) и к вечному изгнанию за то, что они вывели амфиктионов из святилища Аполлона Делосского и подвергли их избиению...[2]

Дома на Делосе, составляющие священную собственность Аполлона Делосского: дом в Колоне, бывший Евфанта, рядом с (домом) Алекса; гончарная мастерская, бывшая Евфанта, рядом с баней Аристона на равнине; дом, бывший Левкиппа, рядом с (домом) Агесилая; дом Эписфена, рядом с дорогой; кузнечная мастерская, бывшая Левкиппа, рядом с...

Надпись 377/6 — 374/3 гг., найдена на Делосе. SIG, 153 (перевод Пригоровского).

№ 525

Отнятое у самнитов оружие нашли столь великолепным, что решено было позолоченные щиты распределить для украшения форума среди владельцев меняльных лавок.

Ливий, IX, 40, 16.

№ 526

В то время, (когда в Риме, в 210 г. до н. э., делались поджоги сторонниками карфагенян), сгорели семь лавок, ко-

---

[1] Далее следует перечень расходов за эти три года, перечень доходов и расходов отдельно за 4-й год пребывания амфиктионов в должности и перечень (сильно поврежденный) сумм, данных взаймы.

[2] Перечисляется 7 лиц; каждое из них должно уплатить штраф в размере 10 000 драхм.

торых после этого было отстроено пять, и также лавки менял, которые ныне называются „новыми"...

Ливий, XXVI, 27, 2.

№ 527

Ганнибал узнал от одного пленника, что как раз то самое поле, где находился карфагенский лагерь, было продано и цена ничуть не была сбавлена вследствие этого. Действительно, то обстоятельство, что в Риме (в 211 г.) нашелся покупатель на ту землю, которою он фактически владел и которая составляла его собственность, будучи захвачена на войне, показалось Ганнибалу настолько высокомерным и возмутительным, что он, тотчас призвав глашатая, приказал продать с аукциона находившиеся в Риме вокруг форума лавки менял.

Ливий, XXVI, 11 (перевод Адрианова).

№ 528

...[1] совет и народное собрание (Милас) постановили: если кто-либо, будет ли это свободный человек или раб, каким бы то ни было образом, будет пойман в том, что он разменивает или продает деньги, помимо того менялы, который взял на откуп производство денежных операций, [2] должно вести виновного к меняле после того, как каждый желающий из граждан донесет об этом совету. И если виновный, в присутствии архонтов и совета, будет изобличен в том, что он сделал это не при размене, взыскивать деньги имеет право меняла, тот, кто донес, и тот, кто выступил обвинителем, причем меняла и сам по себе [3] имеет право производить взыскание, в соответствии с полученными им (при заключении договора с городом) гарантиями; если же (виновный будет изобличен в том, что он сделал это) при размене, то, если это свободорожденный человек, он должен уплатить в священнейшее казначейство божественнейших господ наших самодержцев 500 денариев, народу 250 денариев, доносчику и выступившему обвинителем 100 денариев, а взыскиваемые разменные деньги, после того как они будут найдены, должны быть закреплены за менялою. [4] Если же изобличенным окажется раб, то, согласно условиям договора, он должен быть

---

[1] В декрете г. Милас (в ю.-з. части Малой Азии), начало которого не сохранилось, шла речь о злоупотреблениях со стороны менял при размене денег. Миласы для урегулирования этого дела вынуждены были обратиться к содействию римской императорской власти.

[2] Общественный банк в городе сдан был на откуп частному лицу.

[3] Т. е. без участия донесшего и обвинителя.

[4] В первом случае, ввиду отсутствия со стороны виновного злого умысла, город удовлетворяется меньшею карою: обвиняемый не лишается той суммы, которую он разменял, и не платит штрафа.

выдан его господином архонтам, что при совете, подвергнут бичеванию 50 ударами, заключен в исправительный дом, где и будет содержаться в заключении в течение 6 месяцев. Если господин не сделает этого с рабом, он должен уплатить указанные выше штрафные деньги священнейшему казначейству, народу, лицу, сделавшему донос и обвинителю. Донесения должен принимать секретарь архонтов, причем после того, как донесение поступило, в течение трех последующих дней в храмах и общественных местах имеет быть сделано объявление, точно указывающее, что именно для решения этого вопроса собирается совет. Если архонты и секретарь не исполнят какие-либо пункты из состоявшегося решения, или если члены совета, находящиеся в городе и имеющие возможность прибыть на заседание, не явятся, каждый из архонтов и секретарь должен заплатить в священнейшую казну августов по 300 денариев, а члены совета по (цифра не сохранилась) денариев. Надлежит написать это постановление на плите и поставить ее на городской площади на самом видном месте, как постановление, имеющее силу закона на все времена. Ведь потрясается благосостояние города от коварства и мошенничества немногих лиц, нарушающих его интересы и лишающих его принадлежащего ему достояния, в статью которых входит и размен денег при покупке съестных припасов, препятствующий городу иметь их, коль скоро большинство испытывает (при этой покупке и размене) затруднения, а город припасами не располагает...

Надпись 209—211 г. н. э., найдена в Миласах. OGIS, 515.

„Банковское" товарищество

№ 529

Между Кассием Фронтином и Юлием Александром учреждается товарищество по операциям в банкирской конторе на срок с 10 января до 12 апреля (167 г. н. э.) на следующих условиях: всю прибыль и убыток, имеющий быть от операций, они берут себе в равной доле... Если кто-либо в этом товариществе будет уличен при совершении операций в обмане..., он должен уплатить (такую-то сумму — цифра пропала) и, по истечении времени и погашении своего долга, компаньоны должны будут получить вышеназванную сумму, а если получится какой-либо излишек, разделить его между собою. Заключение договора засвидетельствовал Кассий Фронтин, поручителем был Юлий Александр. Это закреплено двумя одинаковыми печатями на договоре. Заключившие его обязуются уплатить Лоссе 50 денариев, которые она имеет получить от вышеназванных компаньонов.

Надпись (теперь утраченная) издана в Corpus inscriptionum latinarum, III, 3950.

V. Зародыши биржи

№ 530

Агиррий... был главным откупщиком двухпроцентной пошлины, (взимавшейся с предметов ввоза и вывоза), и откупил ее за 30 талантов. В компании с Агиррием были все те, кто собирались под „белым тополем" — а вы сами знаете, что это за люди... Получив барыша 6 талантов и поняв, что (откупное) дело очень выгодное, они объединились и в складчину хотели откупить пошлину снова за 30 талантов. Так как конкурентов у них не было, то я, явившись в совет, стал предлагать бóльшую цифру, пока не откупил пошлину за 36 талантов. Отстранив Агиррия и его компанию и представив вам поручителей, я собрал деньги и представил их государству. Сам я не потерпел убытка; напротив, мои компаньоны получили небольшой барыш. [1]

Андокид, Речь о мистериях, 133—134.

№ 531

(Афинские) полеты, в числе 10 человек, избираются жребием, по одному из филы. Они заведуют всеми откупами, производят торги на рудники (в Лаврионе) и на пошлины и вместе с казначеем воинской казны и выборными для заведывания зрелищными деньгами, в присутствии совета, утверждают за теми, кого изберет большинство членов совета, сданные на откуп и уже разрабатываемые рудники на три года, а не разрабатываемые еще на (3 или на 10) лет... Пошлины, отдаваемые на откуп на год, полеты записывают на выбеленных дощечках, с указанием имени откупщика и суммы, за которую пошлина отдана на откуп, и передают дощечки совету. (В случае неуплаты откупщиком следуемого взноса в срок) откупщик должен уплатить ее в двойном размере; в противном случае он подвергается аресту.

Аристотель, Афинское государственное устройство, 47, 2. 48, 1.

№ 532

Александр (Ферский, тиранн), надеясь, после морского сражения при Пепарефе (в 360 г. до н. э.), застать врасплох афинян, беспечных после победы, приказал экипажу кораблей поспешно приплыть к бирже в Пирее и захватить деньги из меняльных лавок. Афиняне заметили (движение флота), но приняли корабли за дружественные. Между тем экипаж вы-

[1] Делос в 279 г. до н. э. получал дохода от пошлин 14 200 драхм, в 250 г. — 5250 драхм (на основании данных делосских надписей. Inscriptiones graecae, XI, 2, 161. 287). Родос около 161 г. до н. э. получал дохода от пошлин 150 000 драхм, а до того 1 000 000 драхм (Полибий, XXXI, 7, 12).

садился, поднял боевой крик и, выхватив мечи, ринулся к лавкам менял. Пока афиняне стремительно бежали в город возвестить стратегам о захвате Пирея, экипаж, захватив деньги, уплыл обратно.

Полиен, VI, 2, 2.

VI. Денежные кризисы в Риме

№ 533

Готовясь сказать речь о способе ведения войны, я предполагал отнести на самый конец то, что касается имущества многих римских граждан; об этом в соответствии с вашей мудростью, граждане, вам необходимо тщательно поразмыслить. Ведь и публиканы, люди весьма почтенные и высокопоставленные, сосредоточили в провинции (Малой Азии) свои денежные дела и средства, благосостояние же их имущественных дел само по себе должно быть предметом вашей заботы. Ведь если мы всегда считали, что налоги являются мышцами государства, то, конечно, и то сословие, которое их взыскивает, мы должны назвать по справедливости опорою прочих сословий. Затем, и из этих прочих сословий люди деятельные и ревностные частью сами в Малой Азии ведут торговлю, и вы должны о них, во время их отсутствия, позаботиться, часть же их поместила в этой провинции большие деньги. Итак, дело вашего человеческого чувства защитить от бедствий значительное количество указанных граждан, а ваша мудрость должна подсказать, что нельзя бедствия многочисленных граждан отделять от общественных интересов. В самом деле, прежде всего, не очень важно то, что впоследствии мы вернем победой сборы податей, после того как будут потеряны сами публиканы, ибо у прежних публиканов, вследствие постигшего их несчастья, не будет возможности вновь взять откуп, а у других из-за страха не будет на то желания. Затем, мы, умудренные бедствием, должны помнить то, чему научил нас Мифридат в начале азиатской войны. В то время в Азии очень многие потеряли большие состояния, а мы знаем, что и в Риме, в силу задержки платежей, тогда упал кредит. Ведь не может быть, чтобы в одном государстве многие утратили имущественное благосостояние и не увлекли в то же самое бедствие еще большее число лиц. От такой опасности защитите государство и поверьте мне в том, что и для вас самих очевидно, а именно: этот кредит и эти денежные расчеты, которые в ходу на форуме в Риме, тесно связаны и соединены с выше упомянутыми капиталами в Азии. Последние не могут рухнуть без того, чтобы не упали и здешние денежные дела, ослабленные тем же ударом.

Цицерон, Речь о верховном командовании Помпея, 7, 17—19.

VII. Откупа

Откупа в Греции V в.—IV вв. до н. э.

Ксенофонт, О доходах, IV (№ 38).
Андокид, Речь о мистериях, 133—134 (№ 530).
Аристотель, Афинское государственное устройство, 47, 2. 48, 1 (№ 531).

Откупа в Египте

№ 534

Зенону привет от Евфамида из отряда Клисия. Со мной поступает несправедливо некий Гераклид, подчиненный тебе откупщик налога на свиней. Дело в том, что я в 38 году поручился за правильный взнос налогов со стороны некоего портного Пааписа, который, по словам Гераклида, является его братом. Гераклид послал его в месяце Артемисии в Филадельфию. А меня теперь притесняют откупщики налогов и с меня взыскивают сумму, за которую я поручился. Прошу тебя, если ты согласен на это, написать им туда, чтобы отослали Пааписа обратно в город, чтобы он со своего заработка уплатил откупщикам и чтобы я не терпел притеснений.

Папирус 248/7 г. до н. э., из Филадельфии. PSI, 384.
Также:
Папирус 259/8 г. до н. э. (№ 587).

Откупа в Сицилии

№ 535

(Закон Гиерона II, сиракузского правителя первой половины III в. до н. э.) передавал в распоряжение декумана[1] земледельца, находившегося под всяческим надзором, так что ни при посеве, ни на гумне, ни в житнице, ни при перевозке, ни при вывозе хлеба земледелец, без строжайшего наказания, не мог обмануть декумана ни на одно зернышко. Закон составлен так вдумчиво, что, ясно, издавший его не имел никаких других податей, так остро, как это и подобает сицилийцу, так сурово, как это и пристало тиранну, так, однако, чтобы по этому закону сицилийцам было выгодно заниматься земледелием. Права декумана определены так вдумчиво, что от земледельца, против его воли, нельзя было брать более десятины.

Цицерон, Речи против Верреса, III, 20.

Откупа в Риме

№ 536

Публиканами называются лица, берущие на откуп государственные подати и пошлины; свое название публиканы имеют

[1] Арендатор, платящий десятину.

от того, что вносят подати в государственное казначейство, или от того, что для них собирают подати; вообще все те, кто берут на откуп что-либо у государственного казначейства, правильно именуются публиканами.

Дигесты, XXXIX, 4, 1 § 1 и 12 § 3.

№ 537

Многие работы во всей Италии... по управлению и сооружению общественных зданий, а также многие реки, гавани, сады, прииски, земли, короче все, что принадлежит римлянам, отдается цензорами на откуп. Все поименованное здесь находится в ведении народа, и, можно сказать, все почти граждане причастны к откупам и получаемым от них выгодам. Так, одни за плату сами берут что-либо от цензоров на откуп, другие идут в компаньоны к откупщикам, третьи являются поручителями за них, четвертые несут за них в государственную казну свое достояние. По всем этим делам решение выносит сенат, именно: назначить срок уплаты, в случае несчастья облегчить плательщиков или, при несостоятельности, совершенно освободить их от обязательства.

Полибий, VI, 17, 1—5 (перевод Мищенка).

№ 538

(В 215 г. до н. э.) пришли известия от Гнея и Публия Сципионов о важных и удачных делах в Испании. Но при этом они сообщали, что у них нет денег для уплаты жалованья и для обмундирования для войска, нет провианта для него и всего необходимого для матросов. Что касается жалованья, то, если в казне нет денег, они надеются принять меры и достать средства от испанцев; все же прочее должно быть непременно выслано из Рима, так как иначе нельзя ни содержать войско, ни удержать за собою провинции. По прочтении письма, все сенаторы признали сообщение правдивым и требование справедливым; но приходило на мысль, какое большое сухопутное войско приходилось им содержать, и какой большой флот придется вскоре снарядить, в случае войны с Македонией... Если не придет на помощь государству кредит, то на свои средства оно не в состоянии будет существовать. Претор Фульвий, говорили сенаторы, должен выступить пред народным собранием, объявить народу настоятельную нужду государства и убедить тех, которые увеличили свое наследственное имущество посредством подрядов, продлить государству, благодаря которому они разбогатели, срок уплаты и принять на себя поставку всего нужного для испанского войска на том условии, что, когда в казне будут деньги, им будет уплачено прежде всех. Претор объявил, (что это будет), когда в на-

родном собрании он будет сдавать на откуп обмундирование и провиант для испанского войска и всего необходимого для матросов. Когда настал этот срок, три компании, состоявшие из 19 человек, изъявили готовность взять на себя подряд, но при этом заявили два требования: во-первых, чтобы за время этой „службы" государству они были освобождены от воинской повинности, во-вторых, чтобы государство приняло ответственность за убытки, которые могут принести враги или буря всему тому, что будет погружено на корабли. Требования эти были уважены, и компаньоны взяли на себя подряд.

Ливий, XXIII, 48. 49, 1—2 (перевод Адрианова).

№ 539

(В 212 г. до н. э.) консульскому набору помешал поступок... Марка Постумия. Он был публикан, и в течение многих лет не было равного ему по вероломству и алчности... Так как убытки, причиненные бурями при провозе для войска запасов, государство принимало на свой страх, то публиканы выдумывали ложные кораблекрушения, да и те действительные, о которых они доносили, происходили не случайно, но по их собственному злому умыслу. Они нагружали на старые и поврежденные суда немного малоценных предметов, матросов высаживали в открытом море на приготовленные заранее лодки, корабли же потопляли, а затем распускали ложный слух, что на корабле находилось товаров в несколько раз больше. В предыдущем году об этом обмане донесли претору Марку Эмилию, и он доложил сенату; но какого-либо сенатского постановления по этому поводу не состоялось, так как сенат не хотел задевать в такое время корпорацию откупщиков. Народ явился более суровым карателем за обман, и... народные трибуны... присудили Постумия к штрафу в 200 000 ассов.

Ливий, XXV, 3 (перевод Адрианова).

№ 540

(В 167 г. до н. э. уполномоченными для устройства дел в Македонии) было решено уничтожить значительную пошлину с македонских рудников и отдачу на откуп сельских угодий. Считали невозможным обойтись в этом случае без откупщика; а там, где он является, или общественное право становится пустым звуком, или совсем уничтожается свобода союзников.

Ливий, XLV, 18, 3—4 (перевод Адрианова).

№ 541

В обществе откупщиков налога с государственных земель Сицилии заместителем магистра (директора кампании откупщиков) является некий Луций Карпинаций, который и ради

собственной наживы и, быть может, потому, что надеялся этим принести пользу соучастникам, вступил в короткое знакомство с обвиняемым (Верресом, претором Сицилии). Он, сопровождая претора во всех его служебных делах и никогда его не покидая, достиг даже такой сноровки в продаже преторских постановлений и приговоров и вообще в проведении всяких сделок, что его можно было считать почти что другим Тимархидом (вольноотпущенник Верреса). Особенно преступным в действиях Карпинация являлось и то, что он давал под проценты деньги тем, которые что-либо выторговывали у Верреса. Эта же отдача под проценты была такого рода, судьи, что он уступал при этом также и прибыль подсудимому. Ведь деньги, которые он получал от лиц, вступивших с ним в соглашение, он передавал или писцу Верреса, или Тимархиду, или самому Верресу. Кроме того, он под своим именем давал под проценты очень большие деньги, принадлежавшие самому Верресу. Этот Карпинаций, прежде чем вступить в столь близкие отношения с подсудимым, неоднократно посылал письма сотоварищам по откупу о чинимых Верресом правонарушениях. Канулей же, который в гавани Сиракуз имел на откупе пошлины, а также множество похищенных Верресом вещей и продуктов, дословно перечисляет в письмах к сотоварищам именно те вещи, которые были вывезены из Сиракуз без пошлины, а откуп гавани и государственных земель принадлежал одному и тому же товариществу... Мы обозревали в Сиракузах составленные Карпинацием счетные таблицы товарищества, где были поименно обозначены много долговых лиц, дававших взятки Верресу; о них говорилось, что они сделали новый заем у Карпинация для погашения старого долга.

Цицерон, Речи против Верреса, II, 70, 169—171. 186.
Также:
Цицерон, Речь о верховном командовании Помпея, 7 (№ 533).
Цицерон, Письма к Аттику, VI (№№ 513, 514, 515, 516, 517).
Диодор, XXXVI, 2—9, 1 (№ 627).

№ 542

(В 58 г. н. э. в Риме), вследствие частых требований народа, обвинявшего откупщиков податей в притеснениях, Нерон задумался над тем, не приказать ли отменить всякие косвенные налоги... Но сенаторы... сдержали его порыв указанием на то, что империя разрушится, если уменьшатся доходы, которыми государство поддерживается: дело в том, что за уничтожением таможенных пошлин будет следовать требование уничтожения податей... На этом основании государь издал эдикт: чтобы не поступившие уплаты не были взыскиваемы по истечении года; чтобы в Риме претор, а в провинции те, кто там заменяет претора или консула, разбирали

жалобы против откупщиков не в очередь; чтобы для солдат сохранялась (попрежнему) беспошлинность, исключая те предметы, которыми они стали бы торговать. Были и другие предписания, очень справедливые, которые короткое время соблюдались, а потом на них не стали обращать внимания. Впрочем, остается в силе до сих пор уничтожение $2^1/_2$ и $2^0/_0$ налога [1] и других платежей, которые откупщики придумали в видах незаконных взысканий. Был облегчен привоз хлеба (в Рим) из провинций, лежащих по ту сторону (Средиземного) моря (т. е. из провинций Африки и Египта), и постановлено, чтобы купеческие корабли не были вносимы в ценз и чтобы подать за них не взималась.

Тацит, Анналы, XIII, 50—51 (перевод Модестова).

№ 543

(При Тиберии) хлебные запасы, сбор косвенных налогов и других государственных налогов производились товариществами римских всадников (т. е. откупщиками).

Тацит, Анналы, IV, 6 (перевод Модестова).

Сдача на откуп хлебных амбаров

№ 544

В амбарах... Цезаря Августа сдаются на откуп кладовые для хранения запасов, шкапы и места... начиная с этого дня и с январских календ (с 1 января). Положение об амбарах... Желающий сохранить за собою на будущий год помещение, взятое им на откуп, или какое-либо иное, должен, по внесении платы, заявить об этом до декабрьских ид (13 декабря). (Не подавший заявления) и не заключивший договора до наступающего года получит амбар или шкап за такую плату, какая имеет быть установлена в наступающем году при сдаче на откуп (амбаров), если только желаемое помещение не будет сдано на откуп другому. Получивший в этих амбарах на откуп помещение не имеет права сам сдавать его на откуп и заменять его другим. (Для охраны того, что будет свезено в амбары) сторожей предоставлено не будет. Все, что в эти амбары будет привезено и внесено, будет находиться под залогом у заведующего амбарами, если не будет ему уплачена достаточная плата... Если кто во взятом им на откуп амбаре оставит свое имущество и не поручит его сторожу, заведующий амбаром (за пропажу) не несет ответственности.

Надпись, I в. н. э., найдена в Риме. ILS, 5914.

---

[1] Что это был за налог, неизвестно.

№ 545

Сотые доли (=1%) рудникового договора. Откупщик должен получать 1% от продавца с тех продаж, которые совершаются с публичного торга в пределах рудника в Випаске, за исключением тех продаж, которые будет производить, по повелению императора, прокуратор рудников. Откупщик не должен взимать 1% с оценки тех шахт, которые будет продавать прокуратор рудников. Если, после устройства публичного торга, все будет продано, продавец, тем не менее, обязан представить 1% откупщику, его компаньону или агенту. Откупщику, его компаньону или агенту, если он пожелает договориться с продавцом, последний должен дать обещание (заключить договор). Откупщик, его компаньон или его агент должен взимать 1% также с той суммы, которая на публичном торге будет получена. Если кто-либо не продал вещи на публичном торге, а затем в течение 10 дней после того продал их, должен внести откупщику, его компаньону или агенту 1%. Если то, что причитается по этой статье закона откупщику, его компаньону или агенту, не будет в течение ближайших трех дней уплачено, погашено и удовлетворено, (продавец) должен уплатить вдвойне (следуемую сумму). *Сборы в пользу аукционера.* Взявший на откуп сборы аукционер должен доставлять их в пределах (территории рудников). За продажу товара меньше чем на 50 денариев 2%, больше, чем на 100 денариев, — 1%. Продавший рабов в количестве 5 или меньше платит с каждого раба денариев... (цифра не сохранилась), продавший большее количество платит за каждого 3 денария откупщику, его компаньону или агенту. Если что-либо продает или отдает на откуп прокуратор рудников от имени фиска, откупщик, его компаньон или агент должен доставить условленную плату. Представивший инвентарь продаваемых вещей должен уплатить откупщику, его компаньону или агенту один денарий. За шахты, которые продает прокуратор рудников, покупатель должен уплатить 1%; если он не заплатит в течение трех дней, должен заплатить вдвойне. Откупщику, его компаньону или агенту разрешается брать залог. Продающий мулов-самцов и самок, ослов-самцов и самок, лошадей-самцов и самок за каждую голову уплачивает 3 денария. Представивший на продажу рабов или что-либо иное и продавший это на сторону, (не дожидаясь торгов), в течение 30 дней должен уплатить откупщику, его компаньону или агенту столько же. *Пользование баням.* Откупщик или его компаньон взятую им на откуп баню с кануна июльских календ (30 июня) должны отапливать на свой счет каждый день и предоставлять пользоваться банями с рассвета до

седьмого часа дня женщинам и с восьми часов дня до второго часа ночи мужчинам, по желанию прокуратора, заведующего рудниками; он должен доставлять в баню (или в бассейн) воду, нагретую для зал, где парились, и доходящую до лягушки, [1] и в бассейн (где купались) как для мужчин, так и для женщин; вода должна течь регулярно. Откупщик с каждого мужчины взимает половину асса, с каждой женщины асс, исключая вольноотпущенников и императорских рабов, которые состоят на службе у прокуратора, или которые пользуются привилегиями, а также несовершеннолетних и солдат. Откупщик, его компаньон или агент обязаны, по окончании срока откупа, вернуть в целости банный инвентарь и все, что к нему относится, исключая те предметы, которые за ветхостью окажутся испорченными. Чаны, которыми пользуются, должны мыть, чистить, натирать свежим жиром в каждый 30-й день. Если какая-либо высшая сила или случайный вред воспрепятствует возможности мыться как следует, за это время откупщик должен начислить платеж. Сверх этого, если что-либо другое в том же роде откупщик сделает для (правильного) функционирования бани, он ничего не должен начислить. Откупщику не дозволяется продавать дрова, за исключением срубленных ветвей, которые не могут пригодиться для неприязненных целей. Если он сделает вопреки этому, он должен уплатить в фиск за каждую повозку 100 сестерциев. Если баня не будет функционировать правильно, прокуратор рудников может наложить на откупщика за то время, пока она не функционирует, штраф до 200 сестерциев. Откупщик должен иметь доставленными дрова на все время в количестве достаточном для... (цифра пропала) дней. *Сапожники.* Тот, кто будет делать какую-либо обувь или ремни, которые обыкновенно изготовляют сапожники, или будет вбивать гвозди для солдатских сапог, или будет продавать то, что должны продавать сапожники, и будет уличен в том, что он продал это на территории рудника, должен уплатить откупщику, его компаньону или агенту вдвойне. Откупщик должен продавать гвозди по закону для рудников. Откупщику, его компаньону или агенту разрешается получать залог (для охраны предоставленной ему монополии). Чинить сапоги разрешается лишь собственные, а рабам — также и своего господина. Откупщик должен доставлять сапоги всякого сорта; если он этого не сделает, всякий в праве покупать их там, где хочет. *Цирульники.* Откупщик должен эксплоатировать цирульное ремесло таким образом, чтобы никто другой в поселке рудника Випаски или на его территории, из-за возникших жалоб, не занимался этим ремеслом. Кто же будет заниматься

[1] Фигура лягушки отмечала высоту, до которой должна доходить вода.

им, должны уплатить откупщику, его компаньону или агенту за каждый инструмент цирульного мастерства... (цифра пропала) денариев, и эти инструменты должны быть переданы откупщику. Исключаются рабы, которые будут стричь и брить своих господ или их рабов. Разносчикам, если их не послал откупщик, нельзя заниматься цирульным ремеслом. Откупщик, его компаньон или агент может получить залог (для охраны предоставленной ему монополии). Кто будет препятствовать этому, в каждом отдельном случае должен уплатить 5 денариев. Откупщик должен располагать одним или несколькими способными мастерами по их специальности. *Мастерские фуллонов.* Одежды не выделанные или перелицованные никому не дозволяется отделывать за плату, за исключением того, кому откупщик, его компаньон или агент сдаст на откуп или дозволит. Уличенный в этом за каждую одежду должен уплатить откупщику, его компаньону или агенту 3 денария. За предоставленную монополию откупщик, его компаньон или агент может получать залог. *Сборы с лиц, подвергающих руду дальнейшей разработке для извлечения из нее металла.* Желающие в пределах рудника Випаски (добывать) руду серебряную, медную или рудный порошок или куски руды соответствующего размера и веса, очищать, колоть, пережигать, добывать, разбивать, просеивать, промывать, или если кто возьмет на себя каким бы то ни было способом производство ломки камня и пошлет для исполнения этого наемных рабов, в ближайшие 3 дня должен заявить об этом и уплатить откупщику за каждый месяц... (цифра пропала) денариев до кануна календ; не исполнившие этого уплачивают вдвое. Кто ввезет в пределы территории рудника медную или железную руду из других мест, где она имеется в изобилии, накануне календ должен уплатить откупщику, его компаньону или агенту один денарий со 100 фунтов. Если то, что по этой статье закона откупщику, его компаньону или агенту полагается получить, в тот день, когда должно быть уплачено, не будет уплачено и не будет дано удовлетворения, должно быть уплачено в двойном размере. Откупщику, его компаньону или агенту дозволяется (за предоставленную ему монополию) получать залог и что из его шахты будет очищено, расколото, пережжено, добыто, разбито, просеяно, промыто, и те камни и плиты шифера, которые в каменоломне будут добыты,—все это должно быть ему предоставлено, если не будет уплачено откупщику, его компаньону или агенту то, что должно быть уплачено; исключаются рабы и вольноотпущенники владельцев плавильных печей, которые работают на своих господ и патронов. *Школьные учителя.* Школьные учителя, по решению прокуратора рудников, освобождаются от повинностей. *Пользование шах-*

тами или налог, взимаемый откупщиком с владельцев данного участка. Кто, по закону о рудниках, в пределах рудника в Випаске будет пользоваться или займет шахту или место, где она находится, с правом удержать его за собою, должен заявить об этом в течение двух ближайших дней откупщику, его компаньону или агенту, взимающему пошлину за эксплоатацию...

Надпись на бронзовой доске, второй половины I в. н. э., найдена в местности Випаска (в нынешней Португалии). ILS, 6891.

Откуп таможенных пошлин

Пальмирский таможенный тариф (№ 435).

Откуп на взимание платы за переправу

№ 546

Совет и народное собрание (в Мирах Ликийских) постановили по предложению пританов:[1] так как вследствие невзыскания причитающейся платы за переправу (из Мир) к Лимирам уменьшаются (государственные) доходы, не разрешается никому иному (кроме откупщика и тех, кому он дозволит) переправлять что-либо ни из Дасии ни от устьев озера ни из Андриаки[2]. В противном случае переправляющийся должен уплатить народу за каждую переправу 301 денарий, причем откупщик имеет право конфисковать судно и груз. Переправляться можно лишь на зарегистрированных судах и на тех, на которых разрешит откупщик; за каждую переправу он получает четвертую часть стоимости груза в качестве платы за переезд, включая и плату за провоз груза. Переправляющийся на незарегистрированном судне должен заявить об этом откупщику и уплатить в качестве платы за переезд $^1/_4$ часть стоимости груза; в противном случае он подлежит упомянутому выше взысканию.

Надпись II — III в. н. э., найдена в Мирах Ликийских. OGIS, 572.

VIII. Борьба с ростовщичеством и регулирование кредитных операций

Дельфийский закон о процентах

№ 547

Закон, изданный в народном собрании, при архонте Кадии, 454 голосами. По прежним долговым обязательствам, обще-

[1] Дежурные члены совета.

[2] Миры (город в юго-западной части Малой Азии) сдали на откуп морскую переправу. Так как многие переправлялись без ведома откупщика, то последний терпел убыток от этого, и это могло разохотить в дальнейшем брать на откуп переправу. Дасия — место на берегу озера, расположенного между Мирами и Лимирами. Андриака — гавань Мир.

ственным и частным, поскольку пришли к соглашению, взимаются проценты в месяце Бисии (февраль—март) при (архонте) Кадии. Начиная с месяца Феоксения (март—апрель) не должны никоим образом взимать процентов больше, чем три обола за мину в месяц, ни фратрия, ни члены общества для почитания героя, ни само общество, ни мужчина, ни женщина, ни мальчик, ни девочка, ни раб, ни рабыня, ни метек, ни иноземец, (проживающий) в Дельфах. Если кто даст в долг, вопреки написанному, общественные или частные деньги, тот лишается долга и сверх того должен заплатить 50 драхм за каждую одолженную им мину. Если кто одолжит меньше мины, вопреки закону, тот лишается долга и должен уплатить 20 драхм...

Надпись 380—365 гг., найдена в Дельфах. Schwyzer, Dialectorum graecarum exempla epigraphica potiora, 324.

Раннеримское долговое право

№ 548

Эту верность предки наши установили как священную не только в делах служебных, но также в случаях заключения торговых сделок и договоров, особенно же при пользовании и обращении с деньгами, взятыми в долг; они полагали, что пришлось бы уничтожить принятую в случае временной несостоятельности отсрочку, в которой нуждается общественная жизнь вообще, если бы лукавство должников ускользало от тяжкого наказания. Итак, присужденным к уплате взятых в долг денег дается тридцать дней для добывания денег, которые они должны уплатить, и эти дни децемвиры назвали „законными"; это — как бы своего рода запрещение судопроизводства, т. е. по отношению к ним наступала приостановка и замедление действия права; в эти дни с должниками нельзя было вести никаких судебных дел. Если, по истечении этого срока, они не уплачивали, то их вызывали к претору, и тот окончательно присуждал деньги тем, за которыми они числились, а должники заковывались в колодки или в кандалы. Таков, по моему мнению, смысл закона: „В делах о признанном долге, по коим вынесен судебный приговор, да будут законными тридцать дней. Затем пусть будет наложен арест, и виновный приведен в суд. Если он не выполнил приговора, взыскивающий с него судом пусть ведет его с собой, закует или в колодки, или в кандалы. Пусть заковывает — весом в пятнадцать фунтов не менее, или, если пожелает, — больше. Если будет жить не на своих харчах, то содержащий его в оковах пусть дает ему в день по фунту зерна. Если пожелает, пусть дает больше". В этот промежуток времени предоставлялось право заключить мировую; если же миром не

кончали, то должники содержались в оковах шестьдесят дней. За эти дни, в три ярмарочных дня подряд (каждый девятый день), их приводили на место народных собраний, к претору, где и объявлялось, к уплате какой суммы денег они присуждены. В третий же ярмарочный день они подвергались смертной казни, или шли в продажу за границу за Тибр...

Авл Геллий, Аттические ночи, XX, 1, 41—47.
Также:
Законы XII таблиц, таблица III (№ 17).

Борьба с ростовщичеством в Риме

№ 549

Народный трибун Луций Генуций (в 342 г.) вошел к плебеям с предложением о запрещении ростовщичества...

Ливий, VII, 42.

Также:
Ливий, VI, 11. 27. 31. 32. 35. 36. VII, 16. 19. 21. 27. VIII, 28 (№№ 679, 682, 683, 684, 685).

№ 550

Ростовщичество — старое зло в Риме, бывшее очень часто причиною возмущений и раздоров. Поэтому оно было обуздываемо еще в древнее время... Впервые законами 12 таблиц было постановлено, чтобы никто не брал более одного процента, тогда как до этого бралось по прихоти богатых; потом вследствие трибунского предложения (в 347 г.) было положено платить полпроцента, а наконец (по закону Генуция) ссуда денег под проценты была воспрещена.

Тацит, Анналы, VI, 16.

№ 551

В то же самое время (в Союзническую войну 90 г. до н. э.) в Риме произошло столкновение между ростовщиками и их должниками; ростовщики требовала возврате им денег с процентами, тогда как один старинный закон запрещал давать взаймы под проценты и, сверх того, налагал штраф на давшего взаймы на таких условиях. Древние римляне, по моему мнению, подобно эллинам, питали отвращение к ростовщичеству как барышничеству, тяжкому для бедняков и вызывающему раздоры и вражду; таково и мнение персов: дача взаймы есть надувательство и обман. Но со временем дача взаймы под проценты была упрочена обычаем, одни, согласно обычаю, требовали, другие, под предлогом войн и смут, старались оттянуть отдачу долгов; нашлись и такие, которые грозили привлечь к ответственности ростовщиков. Претор Азеллион, которому было поручено рассмотрение этих дел,

после того как не смог склонить к примирению тяжущихся, назначил третейское разбирательство, пытаясь возложить на судей разрешение безвыходного противоречия между законом и обычаем. Но ростовщики, в гневе на попытку возобновления действия старого закона, убили Азеллиона... Сенат издал объявление, что за изобличение виновника убийства свободному дается денежная награда, рабу — свобода, за донесение же гарантируется безопасность. Никто, однако, такого донесения не сделал, так как ростовщики скрыли виновных.

Аппиан, Гражданские войны, I, 54

Регулирование кредитных операций в Риме

Цицерон, Письма к Аттику, VI, 2, 4—8 (№ 516)

Регулирование кредитных операций в провинциальном законодательстве Рима

Цицерон, Письма к Аттику, VI, 1, 15—16 (№ 514).

Снижение долговых обязательств при Цезаре

№ 552

Что касается долгов, то Цезарь рассеял надежду на уничтожение старых обязательств, о чем часто ходили слухи, и, наконец, постановил, чтобы должники удовлетворяли заимодавцев из стоимости их недвижимых имуществ, причем последние оценивались по цене, за которую они были приобретены до гражданской войны; однако если что-либо было выплачено и это было занесено в долговые книги, то у долговой суммы снижалось начисление процентов; при таком условии пропадала приблизительно четвертая часть ссуженного в долг.

Светоний, Цезарь, 42, 2.

Регулирование кредитных операций в Египте в римскую эпоху

№ 553

...Так как некоторые лица, под тем предлогом, что так поступают с государственными должниками, заключили лиц, которым они дали взаймы чужие деньги, в долговую тюрьму и в другие места заключения, причем последние, как мне стало известно, были уничтожены именно в силу того соображения, что деньги, данные взаймы, должны быть взыскиваемы с имущества должника, а не путем лишения его свободы, я, следуя воле божественного Августа, приказываю: никто не имеет права ссылаться на практику, применяемую в отношении государственных должников взыскивать с других лиц деньги, данные взаймы

не им самим, а равно не заключать свободорожденных лиц в какое-либо место заключения, если только дело не идет о каком-нибудь мошеннике, ни в долговую тюрьму, за исключением лиц, состоящих государственными должниками. Самое понятие „государственный" не должно создавать затруднений при заключении частных договоров и не должно подрывать общего доверия лица, пользующегося привилегиями в не надлежащем случае. На этот счет я считаю нужным дать также предписание. Дело в том, что, на основании поступивших ко мне донесений, некоторые лица пытались аннулировать установленные законом долговые записи, силою взыскивать от получивших взаймы деньги, уже уплаченные, допускать незаконную продажу их имущества, отнимать купленное имущество у лиц, купивших его, на том основании, что они заключили договор с лицами, получившими деньги из фиска, или со стратегами, или с нотариусами, или с иными лицами, подведомственными государственному контролю. Я приказываю: если отныне прокуратор императора или его управляющий подозревает кого-либо из должностных лиц, он должен запомнить его имя или огласить его во всеобщее сведение, и никто не должен заключать с ним договора; в противном случае удержать часть его имущества на случай, если за ним будет долг, в государственном архиве. Если же кто-либо тому, чье имя не записано и чье имущество не удержано, даст взаймы, получив с него по закону залог, или получит от него раньше данные взаймы деньги, или купит у него что-либо, никакого преступления в этом нет, и ни имя его ни имущество не должны быть опорочены. Что касается приданого, поскольку оно чужое и не принадлежит получившим его мужьям, то и божественный Август и префект фиска приказали возвращать его женам, и эта привилегия требовать его должна быть строго соблюдаема.

Надпись (на латинском и греческом языке) 68 г. н. э., найдена в большом оазисе верхнего Египта. Corpus inscriptionum graecarum, 4957.

IX. Раздачи

№ 554

Фукидид называет правление Перикла „аристократическим" в том смысле, что на словах оно было демократическим, но на деле — власть была в руках аристократии. Многие другие говорят, что Перикл первым стал раздавать места в клерухиях, плату за вход в театр и жалованье за исполнение различного рода должностей; что этим он развратил народ, и что последний вследствие его политики из скромного и трудолюбивого сделался расточительным и неумеренным... Вскоре

(Периклу) удалось привлечь народ на свою сторону: раздачей денег, платой за вход в театр, платой за исполнение обязанностей судей, за службу в войске и другими наградами он располагал народ в свою пользу и воспользовался им как орудием в борьбе с ареопагом, членом которого он не был, так как не носил ни звания архонта, ни фесмофета, ни басилевса, ни полемарха.

Плутарх, Перикл, 9 (перевод Алексеева).

Раздачи хлеба в Греции

Самосский хлебный закон (№ 430)

Угощения и раздача хлеба в Риме

Плутарх, Красс, 2 (№ 45)

Продажа хлеба по дешевой цене в Риме в республиканскую эпоху

Плиний, Естественная история, XVIII, 15—17 (№ 416).

Снабжение неимущих на Родосе

Страбон, XIV, 652—653 (№ 368).

Раздачи Августа

№ 555

(Из Анкирского памятника).

По завещанию моего отца,[1] я (Август) отчислил каждому из римских плебеев по 75 денариев и, от своего имени, из военной добычи, во время моего пятого консульства, по 100 денариев, и снова, во время моего десятого консульства, отчислил из своего имущества по 100 денариев; во время одиннадцатого консульства из своих запасов отмерил 12 хлебных раздач; при моей 12-й трибунской власти дал на человека по 100 денариев. Все эти мои дары распространялись не менее чем на 250 000 человек. При моей 18-й трибунской власти, в 12-е консульство, из 320 000 городских плебеев я дал на каждого человека по 60 денариев. Моим солдатам, поселенным в колониях, я, во время моего пятого консульства, дал из военной добычи на каждого человека по 250 денариев; этот подарок получили в колониях более 120 000 человек. В мое тринадцатое консульство я дал плебеям, получившим тогда и хлебную раздачу, по 60 денариев на человека, и число получивших было более 200 000 человек... Четыре раза я пришел на помощь своими средствами государственному казначейству, внеся в него 17 500 000 (денариев). В консульство Лепида и Аррунция я внес в учрежденное по моему проекту военное казначейство на раздачу наград солдатам,

[1] Юлия Цезаря.

прослужившим 20 лет и свыше, 42 500 000 денариев. С того года, когда консулами были Гней и Публий Лентулы и когда было недобор государственных доходов, о 100 000 человек, а то и больше, чем 100 000, я роздал из своих средств хлебные и денежные медные марки.

Надпись, найденная в Анкире (теп. Анкара), представляет отчет императора Августа о своей деятельности. Res gestae divi Augusti, ed. E. Diehl, Bonn, 1910.

X. Приданое

Акты о приданом

№ 556

Состратъ... сосватал свою дочь Ксанфу за Эпархида и дал в приданое 1300 драхм; из этой суммы 1000 драхм вложено в товарищество на вере, с вкладом каждого члена в 500 драхм, учрежденное Алексиклом, при участии Каллистагора; сверх того, Состратъ заплатил 100 драхм серебра и дал одежду стоимостью в 200 драхм. Состратъ и Аристократ обязались Эпархиду помочь в получении денег с товарищества и, если Эпархид не сможет получить каких-либо взносов, покрыть ему недостающее. Каллипп сосватал свою дочь Аристолоху за Состратъ и дал в приданое 14 000 драхм, вернул ему также и 406 драхм процентов, полученных от Состратъ в счет приданого.[1] — Аминократ сосватал свою дочь Аристагору за Филотима и дал в приданое 10 000 драхм. Калликсен сосватал свою дочь Тимократу за Родокла и дал в приданое 700 драхм, в счет каковой суммы одежду в 300 драхм. Получение одежды и 100 драхм Родокл подтвердил. В обеспечение остающихся 300 драхм Калликсен заложил Родоклу свой городской дом, по соседству с домом Ктесидема, сына Херела.— Дексикл сосватал свою дочь Мнею за Тимея... и дал в приданое 3500 драхм. — Ктесонид... сосватал свою дочь Дикею за Паппия и дал в приданое 1000 серебряных драхм и одежду стоимостью в 500 драхм; получение одежды и 1000 драхм Паппий подтвердил. — Фарсагор сосватал за Пиррака, сына..., Панфалиду, дочь Мнесибула, и дал в приданое дом в предместье, по соседству с Никием, сыном Хария, с тем, чтобы Фарсагор владел домом пожизненно. — Ктесион, сын..., сосватал свою дочь Гермоксену за Гиеронида, сына..., и дал в приданое 1600 драхм и дом Архина, по соседству с домом Каиппа; сверх того рабыню, по имени Сиру, и другую рабыню.

Надпись II в. до н. э., найдена на о-ве Миконосе. SIG, 1215 (перевод из хрестоматии „Древний мир", ч. II).

[1] Состратъ (не тот, что выше), повидимому, взял в долг у Каллиппа 14 000 драхм до женитьбы на его дочери.

3. Государственное и городское хозяйство

I. Добыча благородных металлов. Денежное обращение

Добыча благородных металлов. Фасосские рудники в Греции

№ 557

... При наличности значительных доходов фасосцы употребляли деньги на постройку длинных кораблей и на возведение сильной стены вокруг города; доходы шли к ним с материка и с золотых приисков. Так, из приисков в Скаптегиле они получали в общей сложности 80 талантов; фасосские россыпи приносили меньше, но все-таки так много, что фасосцы, свободные к тому же от подати с полевых плодов, получали с материка и с своих россыпей, в общей сумме, каждый год 200 талантов, а наибольший годичный доход простирался до 300 талантов.

Геродот, VI, 46 (перевод Мищенка).

Серебряные рудники в Аттике

Ксенофонт, О доходах, IV (№ 38).

Серебряные рудники в Риме

Полибий, XXXIV, 8—II (№ 238).

Добыча золота в Риме

Плиний, Естественная история, XXXIII, 67—78 (№ 241).

Введение золотой и серебряной монеты

№ 558

Обычаи лидян похожи на эллинские... Они первые, насколько нам известно, ввели в употребление золотую и серебряную монету; они же были первые мелкие торговцы.

Геродот, 1, 94 (перевод Мищенка).

Соотношение ценности золота и серебра

№ 559

Вавилонское серебро в переводе на евбейский талант имеет ценность 9540 талантов. Если золото ценить в 13 раз дороже серебра, то ценность золотого песка определяется в 4680 евбейских талантов.

Геродот, III, 95 (перевод Мищенка).

Железные деньги в Спарте

Плутарх, Ликург, 4 (№ 104).

Изменение спартанской железной валюты на серебряную и золотую

№ 560

Самые благоразумные из спартанцев после этого случая [1] еще более испугались силы, которую имели деньги, силы, с которою не могли бороться даже лучшие из граждан. Они стали бранить Лисандра и заклинали эфоров отослать все золото и серебро Лисандру назад, как заразу, занесенную к ним извне. Эфоры вынесли свое решение. По свидетельству Эфора Флогид (Феопомп говорит, что это был Скирафид) высказался в том смысле, что не следует вводить в Спарте обращение золотой и серебряной монеты, но что следует пользоваться исконною монетою (железною)... Железные деньги были тяжелы и неудобны для переноски с места на место и имели вследствие своей большой величины и веса небольшую ценность. Но друзья Лисандра выступили против этого предложения и употребили все меры к тому, чтобы деньги остались в городе. Решено было, что они могут быть вводимы для государственных надобностей и вместе с тем было постановлено казнить смертью каждое частное лицо, у которого окажутся эти деньги, как будто Ликург (спартанский законодатель) боялся самих денег, а не того, что деньги делают корыстолюбивыми. Страсть эта не уничтожилась вследствие запрещения частным лицам иметь золото, так и тем, что государство предоставляло право владеть им исключительно себе, — употребление денег давало им цену и возбуждало вместе с тем желание приобрести их. Невозможно было уважать в качестве государственной собственности то, на что смотрели с презрением, как на что-то негодное, коль скоро оно составляло собственность частного лица; никому нельзя было считать в своем доме ничтожною вещь, которую высоко ценило и которой дорожило государство... Спартанское правительство, приставив страх и закон в качестве сторожей к дверям домов граждан, чтобы туда не входили деньги, не сумело уберечь граждан, сделать их неприступными для денег, равнодушными к ним; оно возбудило во всех их страсть к обогащению, как к чему-то почтенному и великому.

Плутарх, Лисандр, 17 (перевод Алексеева).

Повсеместное хождение афинских денег

Ксенофонт, О доходах, III (№ 38).

[1] Кража денег из военной добычи, собранной Лисандром и отправленной им с служившим под его начальством Гилиппом в Спарту.

Афинский закон об обязательстве союзников пользоваться афинскою монетою

№ 561

... Кто будет чеканить в городах[1] (свою) серебряную монету и будет пользоваться не афинскими монетами, весами и мерами, но иноземными монетами, весами и мерами, подлежит наказанию... Частные лица сдают иноземную монету, когда пожелают, а город (Афины) должен ее обменять (на афинскую). Каждый должен составить список (сдаваемых монет) и представить его на монетный двор, эпистаты же, приняв этот список и занеся его на доски для публичных объявлений, должны выставить их у монетного двора для осмотра каждому желающему, занеся отдельно иноземные деньги и отдельно туземные.

Надпись около 420 г. до н. э., найдена на о-ве Симе. Supplementum epigraphicum graecum, III, 713.

Стоимость кизикского статера в аттических драхмах в IV в. до н. э.

Приписываемая Демосфену речь (XXXIV) против Формиона, 24 (№ 504).

Постановление о приеме в уплату аттической монеты

№ 562

... Постановление амфиктионов, прибывших в Дельфы. Все греки обязуются принимать аттическую тетрадрахму в 4 серебряных драхмы. Если кто-либо из жителей городов — будет ли то иноземец, или гражданин, или раб, мужчина или женщина — не будет (при торговле) принимать или давать (деньги) в соответствии с изданным (постановлением), городские власти раба подвергнут бичеванию, свободорожденный же человек уплатит штраф в размере 200 серебряных драхм. Городские власти и агораномы обязуются прилагать содействие к тому, чтобы указанный штраф взыскивался с ослушников настоящего постановления. Половина взысканного штрафа должна поступать в пользу лица, приведшего к властям ослушника, другая половина поступает в пользу города. Если подлежащие власти в городах или на панигирах[2] не будут оказывать содействия лицам, ведущим к ним ослушника настоящего постановления, их должно судить в собрании амфиктионов, производя в каждом отдельном случае следствие согласно амфиктионовским законам. Равным образом, если находящиеся в городах или на панигирах менялы не будут

[1] Входивших в состав первого афинского морского союза в V в. до н. э.

[2] Большое торжественное собрание представителей различных греческих государств в святыне какого-либо божества. Панигиры служили также местом оживленной ярмарочной торговли.

повиноваться настоящему постановлению, всякий желающий правомочен отвести их к властям. Если кто-либо не захочет оказывать содействия ведущим, он подлежит суду. Копию настоящего постановления, снабженную печатью, каждый из иеромнемонов [1] обязан доставлять в свой родной город. Секретарь (собрания) должен разослать копии также ко всем грекам. Вырезать настоящее постановление (на каменных плитах и поставить их) в Дельфах около сокровищницы афинян... и в Афинах на акрополе, чтобы всем было известно сделанное амфиктионами распоряжение.

Надпись около 96 г. до н. э., найдена в Дельфах. SIG, 729.

Договор между Митиленою и Фокеею об общей чеканке золотой монеты

№ 563

... Прибавляющий лигатуру к золоту ответственен пред обоими городами, судьями же быть для прибавляющего лигатуру в Митилене всем митиленским властям, в количестве, превышающем половину, в Фокее — всем фокейским властям, в количестве, превышающем половину. [2] Суду быть, по прошествии года, [3] в течение 6 месяцев. Если подсудимый будет признан виновным в том, что он намеренно приготовлял лигатуру слишком жидкую, он подлежит смертной казни. Но если он не будет присужден к смертной казни, как ошибшийся ненамеренно, город должен решить, какому наказанию он подлежит и какой штраф он должен заплатить, город же (из которого происходит виновный) пусть будет непричастным к преступлению и не будет подлежать штрафу...

Надпись первой половины IV в. до н. э. найдена в Митилене. Bleckmann, Griechische Inschriften zur griechischen Staatenkunde, Bonn, 1913, 50.

Ольвийский закон о ввозе и вывозе золотой и серебряной монеты

№ 564

Въезжать в Борисфен [4] дозволено всякому желающему на следующих условиях. Совет и народ (ольвийский) постановили по предложению Каноба, сына Фрасидаманта: разрешается ввоз и вывоз всякого чеканного золота и чеканного

[1] Иеромнемоны — депутаты от участников, входивших в состав Дельфийской амфиктионии.

[2] В образованной из должностных лиц обоих городов судейской коллегии должностные лица города, откуда происходит обвиняемый, должны составлять большинство.

[3] В том году, когда преступление было совершено, суд не мог состояться, так как и в Митилене и в Фокее должностные лица были заняты отправлением своих обязанностей и не могли отлучаться с места службы.

[4] Днепровско-Бугский лиман.

серебра; всякий желающий продать или купить чеканное золото или чеканное серебро должен продавать и покупать на камне в экклесиастерии;[1] кто же продаст или купит в другом месте, подвергнется конфискации: продавец — продаваемого серебра, а покупатель — суммы, за которую купил; продавать и покупать все на городскую монету, на медь и серебро ольвийское; кто же продаст или купит на другие (деньги), подвергнется лишению: продавец того, что продает, покупатель — суммы, за которую купил; взыскивать будут с нарушивших в чем-либо это постановление те, которые возьмут на откуп штрафы с нарушителей закона, преследуя их законным порядком. Золото продавать и покупать по десяти[2] с половиною статеров за статер кизикский,[3] не дешевле и не дороже; всякое же другое чеканное золото и чеканное серебро продавать и покупать по взаимному соглашению; пошлины никакой не взыскивать ни за чеканное золото, ни за чеканное серебро, ни с продавца, ни с покупателя...

Надпись первой половины IV в. до н. э., найдена вблизи Константинополя, на азиатской стороне Боспора, SIG, 218.

Римская монета

Плиний, Естественная история, XXXIII, 14. 42—47. 51. 53—56. 134—135. 138. 141 (№ 483).

Плиний, Естественная история, XXXIV, 1 (№ 128).

Императорский рескрипт о размене денег в Пергаме

№ 565

... [4] (Тех лиц, между которыми шел спор), я пригласил (в Рим), желая, по своему обыкновению, быть справедливым и разобрать жалобы на тех работающих в вашем городе (Пергаме) лиц, о которых сделал представление нам отправленный вами посол Кальвизий Гликон. Я приказал явиться им, чтобы выяснить, что они желали сказать. Оказалось, что способ обмена (денег) был незаконный, но что они позволяли себе поступать вопреки справедливости и заключенному договору (между городом и менялами). От крупных и мелких торговцев и от продавцов съестных припасов, привыкших торговать на мелкую (провинциальную) медную монету по курсу 18 ассов за (серебряный) денарий, менялы в отношении

[1] Место, где происходили заседания народного собрания.

[2] Или по одиннадцати — в зависимости от того, как дополнять пропавшее в надписи числительное.

[3] Золотой кизикский статер котируется по $10^1/_2$ или $11^1/_2$ ольвийских серебряных статеров (вес ольвийского статера $12^1/_2$ грамм).

[4] Рескрипт римского императора или магистрата, данный Пергаму: поэтому речь идет в первом лице.

тех лиц, которые предлагали им променять денарий на 17 ассов, не довольствовались таким променом, но если кто-либо покупал съестные припасы на серебряные ассы, брали с него с каждого денария за промен один асс. Итак, мы решили на будущее время исправить это таким образом, чтобы менялы не собирали такой пошлины с торговцев, на что им и не дано никакого права. За те съестные припасы, продаваемые в розницу, твердые цены на которые установлены агораномами, если кто будет покупать их на сумму, превышающую мину, покупатели должны рассчитываться мелкой монетой, чтобы в таком случае для города от промена поступал доход. Равным образом, если несколько человек в складчину купили товар на серебряные денарии, а затем поделили его между собою, и они должны платить торговцу съестными припасами медной монетой, чтобы он затем снес ее (на обмен) меняле. Курс денария считается в 17 ассов (для покупателя), [1] вопросы же обмена касаются одних только торговцев. Сверх того менялы изобличены были в том, что они для своей наживы требовали не истертой монеты, а за обмен истертых требовали надбавки, и этим они злоупотребляли в особенности в отношении торговцев рыбою. И это мы решили исправить: ведь ясно было, что менялы наживались на счет людей простого сословия, и всякому покупателю был очевиден тот несправедливый ущерб, которому подвергались продавцы. [2]

Надпись, относящаяся к эпохе Траяна или Адриана (II в. н. э), найдена в Пергаме. OGIS, 484.

II. Государственные финансы

Управление храмовыми сокровищами на Акрополе

№ 566

Совет и народное собрание постановили... Возвратить богам взятые в долг деньги, так как Афине внесены были на Акрополь нашей монетой 3 тысячи талантов, согласно постановлению. А отдавать из тех денег, которые были ассигнованы для отдачи богам, то, что находится теперь у эллинотамиев, и прочее, что принадлежит к этим деньгам, а также из десятины, [3] когда она будет сдана на откуп. Пусть точно подсчи-

[1] Продавец же, при обмене, должен был давать 18 ассов за денарий.

[2] Дальше говорится о том, что менялы требовали от торговцев подарков в праздничные дни. Рескрипт разрешает делать это только раз в год, когда справлялся праздник в честь Гермеса, как покровителя всякой коммерческой деятельности.

[3] Имеется в виду десятина с доходов от казенных имуществ; взимание ее передавалось частным лицам с торгов.

тают те 30 счетчиков, которые состоят ныне в должности, взятое в долг у богов, а совет пусть имеет полномочие (не испрашивая разрешения у народного собрания) собирать счетчиков. Пусть отдают деньги пританы вместе с советом и списывают, когда отдадут, отыскав таблицы и списки и все другие документы, где оно будет записано. Пусть предъявляют записи жрецы и священнослужители и вообще все, кто знает. Казначеев этих денег выбирать бобами тогда же, когда и остальных чиновников, как и казначеев святилища Афины. Пусть они заведуют в качестве казначеев на Акрополе в описфодоме [1] деньгами богов, по мере сил и как велит священный долг, и пусть отпирают и запирают двери описфодома и прикладывают печати совместно с казначеями Афины. А от теперешних казначеев, управителей и священнослужителей при святилищах, которые заведуют ими теперь, пусть они примут по счету и по весу деньги в присутствии совета на Акрополе, и пусть примут казначеи, вновь избранные, от теперешних чиновников и запишут на одной плите все деньги на каждого из богов в отдельности, сколько есть у каждого, и итог всего, отдельно серебро и золото. И впредь пусть постоянно сменяющиеся казначеи записывают на плиту и представляют счета наличных денег и поступающих доходов у богов, и всяких трат, какие будут производиться в течение года, перед счетчиками и пусть дают отчет. И пусть они представляют счета от Панафиней до Панафиней, как и казначеи, управляющие имуществом Афины. А плиты, на которых запишут священные деньги, пусть казначеи поставят на Акрополе: Когда же деньги будут возвращены богам, пусть употребляют оставшиеся деньги на постройку верфи и стен...

Надпись 435/4 г. до н. э., найдена в Афинах, SIG, 91 (перевод из хрестоматии „Древний мир", ч. II).

Размеры афинской государственной казны в начале Пелопоннесской войны

№ 567

Перикл убеждал афинян сохранять бодрость духа, ссылаясь на то, что обыкновенно государство получает в год 600 талантов дани от союзников, не считая прочих доходов, да на акрополе еще хранилось в то время чеканной монеты 6000 талантов — наибольшая сумма этих денег доходила до 9700 талантов. Кроме того, говорил Перикл, есть нечеканенное золото и серебро в виде посвящений от частных лиц

[1] Описфодомом называлась задняя часть храма, служившая обыкновенно сокровищницей.

и государства, вся та священная утварь, которая употребляется в процессиях и на состязаниях, добыча от персов и т. п., не меньше, как на 500 талантов. Он присоединил сюда еще сверх того значительные денежные суммы из остальных святилищ, которыми афиняне также могут воспользоваться, равно как и золотым облачением самой Афины... статуя имеет на себе веса 40 талантов чистого золота, и все это может быть снято.

Фукидид, II, 13, 3—5 (перевод Мищенка).

Инвентарь сокровищ Парфенона

№ 568

Боги помощники. Следующее передали 4 состава чиновников, которые представляли отчет от Панафиней до Панафиней казначеям, у которых секретарем был Пресбий..., а те казначеи, у которых секретарем был Пресбий..., передали казначеям у которых был секретарем Никей..., Евфему из Коллита и товарищам: В Парфеноне: золотой венок, вес его 60 драхм. Чаш золотых 5, их вес 782 драхмы. Золото нечеканное, его вес... Золотой бокал с посеребренным дном... его вес 138 драхм, 2 запонки серебряные позолоченные, их вес... Маска серебряная позолоченная, вес ее 116 драхм. Серебряных чаш — 138, серебряный рог, их вес 2 таланта 3307 драхм. По счету следующее: сабли золоченые 6; золоченый сноп, 11 колосьев; 2 корзины деревянные позолоченные; курильница деревянная золоченая 1; дева на подставке золоченая 1; ложе деревянное золоченое, изображение Горгоны, золоченые скобы, конь, гриф, передняя часть грифа, гриф, голова льва, ожерелье, цветок, змея — все это золоченое, шлем золоченый; 15 щитов золоченых, с деревянной основой; 8 кушеток хиосской работы; 5 кушеток милетской работы; 9 больших мечей; 5 мечей; 16 панцырей; 51 щит чеканный; 31 щит, обитый медью; 12 кресел; 4 стула; 9 складных стульев; 1 лира золоченая; 4 лиры из слоновой кости; 8 лир; стол из слоновой кости; 3 медных шлема; высеребренные ножки кушеток — 13; щит; 4 серебряных чаши; 13 серебряных бокалов; серебряный конь — весом это в 900 драхм; 2 золоченых щита на деревянной основе; сабля золоченая, без весу; 8 серебряных чаш, вес их 807 драхм; 4 серебряных халкидских чаши, вес их 124 драхмы; футляр для лиры от мефимнейцев из слоновой кости, позолоченный; 1 щит с Лесбоса золотой чеканный; с Лесбоса иллирийский медный котел; 2 серебряных чаши, 2 бокала серебряных — вес этого 580 драхм; 3 лесбосских кубка серебряных, вес их 370 драхм; золотой венок, вес его 18 драхм 3 обола; золотой венок, вес его 29 драхм; золотой венок Афины-Победы, вес его 29 драхм; золотой венок, вес его

33 драхмы; золотой венок Афины-Победы, вес его 33 драхмы; золотая тетрадрахма, вес ее 7 драхм и $2^1/_2$ обола. Оникс с золотым перстнем, без весу.

Надпись 422—421 г. до н. э., найдена на афинском акрополе. RIG, 811 (перевод из хрестоматии „Древний мир", ч. II).

Из истории управления финансами в Афинах

№ 569

Следующие расходы произведены афинянами в архонтство Главкиппа... Казначеи священных денег (богини) Афины... выдали из (тех) денег, (которые) в этом году (поступили в казну Афины Полиады и богини Победы) по постановлению народного собрания. В пританию филы Эантиды — первую по порядку — выдано эллинотамиям... из денег Афины Полиады 3 таланта 3327 драхм $^1/_2$ обола; из денег богини Победы 91 драхма $3^1/_2$ обола. В пританию филы Эгеиды — вторую по порядку — выдано распорядителям игр на праздник великих Панафиней... из денег Афины Полиады 5 талантов 1000 драхм, заведующим жертвоприношениями... на гекатомбу 5114 драхм. В пританию филы Энеиды—третью по порядку—выдано эллинотамиям... на продовольствие конницы 2 таланта 5420 драхм; другая (выдача) тем же эллинотамиям для продовольствия конницы 2 таланта 5400 драхм; другая выдача тем же эллинотамиям для Гермона, предводителя экспедиции против Пилоса, 6 талантов, другая выдача тем же эллинотамиям на диобелию 2 таланта. В пританию филы Акамантиды—четвертую по порядку—выдано эллинотамиям... на продовольствие конницы 3 таланта; другая выдача тем же эллинотамиям на диобелию 8 талантов 1355 драхм. В пританию филы Кекропиды — пятую по счету — выдано эллинотамиям... на диобелию 4 таланта 2200 драхм. В пританию филы Леонтиды — шестую по порядку — в ее третий день выдано эллинотамиям... 1284 драхмы; в девятый день притании выдано эллинотамиям... 3 таланта 1083 драхмы; в одиннадцатый день притании выдано эллинотамиям... 3470 драхм $1^1/_2$ обола, еще не внесенных (в кассу богини); в тринадцатый день притании выдано эллинотамиям... 4906 драхм; в 28-й день притании выдано эллинотамиям... 2 таланта 2100 драхм; в тринадцатый день притании выдано из самосских денег, не поступавших в кассу, эллинотамию... 56 талантов 1000 драхм. В пританию филы Антиохиды — седьмую по порядку — в пятый день притании выдано... на диобелию 1 талант; в седьмой день притании выдано эллинотамиям... на диобелию 1 талант 1232 драхм $3^1/_2$ обола, в тот же день выдано эллинотамиям... на продовольствие конницы — 4 таланта; в шестнадцатый день притании выдано эллинотамиям... 1534 драхмы 3 обола; в 24-й день притании выдано эллинотамиям...

5400 драхм; в 27-й день притании выдано эллинотамиям... 1 талант 2565 драхм 4½ обола. В пританию филы Иппофонтиды — восьмую по счету — в 12-й день притании выдано эллинотамиям... 3 таланта 4318 драхм 1½ обола; в 36-й день притании выдано эллинотамиям... 1 талант 3329 драхм 3 обола. В пританию филы Эрехфеиды — девятую по порядку — в 12-й день притании выдано эллинотамиям...; в 23-й день притании выдано эллинотамиям... 4 таланта 733 драхмы 3 обола; в 36-й день притании выдано эллинотамиям... 2 таланта 3850 драхм 2½ обола; в 36-й день притании выдано эллинотамиям 2 таланта 3800 драхм 2½ обола; в 36-й день притании самосских денег, еще не внесенных в кассу, из Флии выдал... стратегам на Самосе: Дексикрату из Эгилии 21 талант 1000 драхм; Пасифонту из Фреаррии 6 талантов; Аристократу... 5 талантов...; 5 талантов 3896 драхм, Никерату из Кидантид, начальнику триеры, 3000 драхм...

Надпись 410/09 г. до н. э., найдена в Афинах
SIG, 109 (перевод Пригоровского).

Финансовое управление аттического дема.

№ 570

Итоги (по статьям): старшине дема 1000 драхм, двум казначеям на ежегодные жертвы 5000 драхм, на святилище Геракла 7000 драхм, на празднества в честь Афродиты 1200 драхм, на праздник Владык [1] 1200 драхм, на освобождение от податей 5000 драхм, на празднество в честь Аполлона 1100 драхм, на празднества Зевса 600 драхм, арендных денег 134 драхмы 2½ обола. Плофейцы [2] постановили. Аристотим внес предложение: пусть должностные лица имеют полномочие распределять посредством бобов суммы, которыми каждое должностное лицо распоряжается; пусть они представляют эту сумму в целости плофейцам, причем в том случае, если существует постановление относительно займа или установлен процент, пусть дают взаймы и взыскивают согласно с этим постановлением; если же заем дается из года в год, пусть дают тому, кто будет предлагать наибольший процент, если это лицо по своему имущественному состоянию или благодаря поручителю будет внушать доверие должностным лицам, имеющим дать ссуду. На проценты же и арендные деньги, какие бы ни поступали с откупов главных статей, пусть приносят жертвы, как общие, относящиеся к плофейцам, так и относящиеся к афинянам за общину плофейцев, и жертвы, приносимые в пятилетия, и на остальные жертвоприношения,

[1] Т. е. Кастора и Полидевка (греческие божества).
[2] Обитатели дема (граждане).

куда только нужно будет всем плофейцам платить деньги на жертвоприношения — для плофейцев ли, или для эпакрейцев, [1] или для афинян, пусть из общины должностные лица, которые будут распоряжаться деньгами, предназначенными на освобождение от платы повинностей, вносят за граждан дема. И на общие жертвоприношения, на которых пируют плофейцы, пусть доставляют сладкое вино от общины, на все вообще жертвоприношения до половины хоя на каждого — всем присутствующим из плофейцев, на Дионисии [2] же учителю (хора) боченок...

Надпись начала IV в. до н. э., найдена в Афинах. Bleckmann, Griechische Inschriften zur griechischen Staatenkunde, 11 (перевод из книги „Древний мир", ч. II).

III. Налоги и повинности

Доходы персидского царя Дария от малоазийского податного округа

№ 571

От ионян, малоазийских магнетов, эолян, карийцев, ликиян, милиев и памфилов (все они составляли один податной округ) поступало 400 талантов серебра. Это первый из учрежденных Дарием округов.

Геродот, III, 90 (перевод Мищенка)

Взносы афинских союзников во время первого морского союза

№ 572

Сумма взносов, установленная Аристидом, простиралась до 460 талантов. Перикл эту сумму увеличил почти на одну треть..., а после смерти Перикла демагоги, постепенно увеличивая цифру, довели ее в общем итоге до 1300 талантов.

Плутарх, Аристид (перевод Алексеева).

Государственные повинности (литургии) в Греции

№ 573

Литургия в собственном смысле—общественная повинность

Свида, под словом Λειτουργία

№ 574

Государство (афинское) предписывает тебе иппотрофию (содержание лошадей для конных ристалищ), хорегию (постановка хора для празднеств), гимнасиархию (содержание гим-

[1] Соседи плофейцев.
[2] Празднества в честь бога Диониса.

насия), а если случится война, то и триерархию (повинность поставить триеру).

Ксенофонт, Домострой, II, 6.

№ 575

(Афинский) архонт назначает из числа всех афинских граждан трех самых богатых для (постановки) трагедий; прежде он назначал пять хорегов также и для постановки комедий, но теперь эту повинность несут филы. Затем, приняв поставленных филами хорегов..., архонт предоставляет им „обмен имуществами" и разбирает представленные отводы, если кто-либо заявит, что он уже раньше исполнял эту литургию, или освобожден от нее, так как он исполнил уже другую литургию, или что срок, на который он освобожден от литургии, еще не истек, или что он летами не вышел; дело в том, что хорегом для постановки детского хора может быть только человек, которому минуло 40 лет.

Аристотель, Афинское государственное устройство, 56, 3.

№ 576

Я (говорит обвиняемый во взяточничестве),... будучи назначен (в 411/10 г. до н. э.) хорегом для постановки трагедий, издержал 30 мин и одержал победу поставленным мною мужским хором на празднестве Фаргелей... истратил 2000 драхм. При архонте Главкиппе (410/09 г.) я издержал на пиррихистов [1] в праздник Великих Панафиней 800 драхм. При том же архонте я поставил мужской хор на празднике в честь Диониса, одержал победу и истратил на сооружение треножника, (поставленного по случаю этой победы), 5000 драхм. При архонте Диокле (409/8 г.) на Малых Дионисиях я при постановке хора издержал 300 драхм. В промежутке я был еще в течение семи лет триерархом и при этом истратил 6 талантов... При архонте Алексии (405/4 г.) я исполнял гимнасиархию в праздник Промефей, одержал победу и истратил 12 мин. Позже я был назначен хорегом для постановки детского хора и издержал на это более 15 мин. При архонте Евклиде (404/3 г.) я поставил хор Кефисодору для комедий, одержал победу и истратил вместе с доставкой костюмов (для хора) 16 мин. В Малые Панафинеи я был хорегом молодых пиррихистов и издержал на это 7 мин. Я одержал победу при состязании триер у Суния своею триерою и истратил на это 15 мин. (На все прочие литургии) мною истрачено более 30 мин.

Лисий, XXI, 1 — 5

[1] Танцоры, исполнявшие военный танец в вооружении.

Освобождение от податей

№ 577

Илионцы даровали Тисандру, Эсхину, Хароппу, Никасидику, сыновьям Аристоксена, тенедосцам, своим проксенам и благодетелям, им и их потомкам, свободу от податей во всем. Кто будет им что-либо продавать или у них что-либо покупать, свободен от уплаты податей; а если кто будет требовать их, должен уплатить десятикратную подать проксенам...

Надпись около 300 г. до н. э., найдена в Илионе, SIG, 355.

Натуральный налог в Египте.

№ 578

Никанор приветствует Зенона.

Ты писал мне, что никто не внес зерна. Еще на гумне было уплачено 500 артаб ячменя, как ты мне и предложил внести это за полученные 400 артаб. Прошу тебя распорядиться и прислать помощников Панесиса, Аноесиса и сборщика натуральных взносов и, когда наша сдача будет принята, вели выдать моему представителю Пасиону квитанцию. Ты также написал, чтобы мы скупили для посева семена трав. Никто, однако, не продает их на местах за хлеб, а требуют деньги. И семена вздорожали, так как Гермолай скупает их для царской казны...

Папирус 253/2 г. до н. э., из Филадельфии. PSI, 356.

Налоги на ткачей в Египте

Папирус 140 г. н. э. из Фаюма (№ 164).

Эдикт Адриана об облегчении налога в связи с недородом (Египет)

№ 579

Император Цезарь, сын бога Траяна Парфянского, внук бога Нервы, Траян Адриан Август, верховный жрец, облеченный трибунской властью в 20-й раз, император во второй раз, консул в третий раз, объявляет: Хотя Нил отнюдь не поднялся недостаточно, как это имело место в прошлом году и в более ранние годы, но даже поднялся не только до нормального уровня, а почти на такую высоту, которой не достигал ранее, и, разлившись по всей стране, явился причиной того, что (земля) принесла множество прекраснейших плодов, все же я счел необходимым оказать милости крестьянам, полагая, что, если какой-нибудь ущерб возникнет в доходах—да избавит нас бог от этого!—Нил его сам восполнит и сохранит внешний порядок природы, давая недород после плодородия и обилия и, к счастью, обильный урожай после недо-

рода. Богиня Судьбы благосклонна. Да будет вам известно, что я, в облегчение денежной подати текущего года, разбил ее на пять ежегодных взносов для жителей Фиваиды, которые, разумеется, больше всех пострадали от недорода, для жителей области Семь Номов — на четыре года, для населения Нижней Страны—на три, так что будет дозволено желающим вносить в рассрочку даже каждые шесть месяцев при сохранении предоставленных сроков, для жителей Фиваиды—5 лет, жителей области Семи Номов — 4 года, жителей Нижней Страны — 3 года...

Папирус 137 г. н. э., из Филадельфии. Revue des études grecques, 33 (1920), 375.

Регистрация плательщиков податей в Египте

№ 580

Стратегу Агафодемону Арсиноитской области Гераклидовой части, Канопу (он же Асклепиад), царскому писцу той же части, сельскому писцу села Караниды и ведущим перепись той же части от Героиды, дочери Кастора, внучки Оннофрия, дочери Таорсенуфия из села Караниды, (действующей) через мужа (своей) дочери (носящего) имя Лонгина (он же Зосим), сына Леонида, из того же села. Регистрирую себя и своих (родственников) для подворной переписи истекшего 10-го года, (как живущих) в принадлежащей мне в селе части дома и двора, унаследованных мною от отца, в квартале Фоэрия. Самая вышеуказанная Героида, 50 лет, и дочь Соерида, дочь Герона, внучка Птолемея, 21 года, и дочь ее Гая, дочь Лонгина (он же Зосим), годовалая. Дочери моей Сосриде принадлежат в селе, в восточном квартале, дом и двор и в другом месте две трети дома, цельного двора и сенного сарая и другие служилые здания, принадлежащие ей вместе с П.... С этою целью я подаю заявление.

Папирус 203 г. н. э. Wilcken, Chrestomathie, 204.

Налог на носильщиков в Риме

№ 581

... С денного заработка носильщиков взималась восьмая часть.

Светоний, Калигула, 40.

IV. Пожертвования граждан на государственные нужды

№ 582

... Народное постановление... Чтобы после того, как будут собраны деньги, казначей мог употребить их (на неотложные)

нужды и для того, чтобы в остающееся время года безопасно могла быть собрана жатва, пусть постановит совет... те из граждан и остальных жителей города, которые пожелают жертвовать деньги на спасение города и охрану страны, должны заявить об этом совету или записать свое имя у стратегов в течение месяца Мунихиона. Никто не может жертвовать больше 200 драхм и меньше 50. Жертвователи будут награждены венками, народною похвалою и народным почитанием, сообразно заслугам каждого из жертвователей. Секретерь народа напишет этот декрет вместе с именами жертвователей на каменной плите, которую поставит на агоре, чтобы показать всем усердие лиц, желающих быть благодетелями.

Надпись 232/1 г., найдена в Афинах. SIG, 491.

V. Государственные монополии

№ 583

Гераклея (Понтийская) отправляла 40 кораблей против боспорских правителей.[1] Не имея денежных средств, она скупила у купцов весь хлеб, вино, масло и прочие товары, установив тот срок, когда уплата по закупке будет произведена. Для купцов было, конечно, выгодно не продавать в розницу, а запродать свои товары оптом. Закупленные товары гераклеоты отправили на грузовых судах (вместе с эскадрой) и поставили на каждом из них казначея. Когда гераклейская эскадра пристала к вражеской земле, экипаж стал покупать все, что прибыло на грузовых судах. Таким образом деньги были собраны прежде, чем предводителям эскадры приходилось платить содержание экипажу. Таким же точно образом оно и продолжало выплачиваться, пока эскадра не вернулась в Гераклею. — Клазоменцы, имея недостаточные запасы хлеба и не располагая денежными средствами, вынесли такое постановление: все частные лица, располагающие запасами оливкового масла, — на клазоменской территории оливы родятся в обилии, — должны дать его в ссуду государству под проценты. Когда частные лица дали свое масло в ссуду, клазоменцы законтрактовали суда и направились в те гавани, откуда шел хлеб к ним, причем в виде залога оставлена была стоимость масла (которым суда были нагружены).[2] — Селимбрия испытывала недостаток в деньгах. Ввиду того, что закон воспрещал вывоз хлеба из Селимбрии, ее правительство во время голода (бывшего в других государ-

[1] Речь идет, вероятно, о событиях, имевших место в первой половине IV в. до н. э., когда Боспор (Киммерийский) вел войну против Херсонеса Таврического, колонии Гераклеи.

[2] Рассказ относится к первому десятилетию IV в. до н. э.

ствах) и так как в самой Селимбрии оставались запасы старого хлеба, издало постановление, по которому частные лица, оставив себе количество хлеба, необходимое на год, весь остальной хлеб передали государству, после чего предоставили вывоз хлеба каждому желающему по цене, которая казалась государству выгодною. [1] — ... Во время повсеместного сильного голода, [2] затронувшего Египет лишь в слабой степени, наместник (Александра Великого) в Александрии Клеомен запретил вывоз хлеба из Египта. От правителей номов [3] поступило заявление, что они не будут иметь возможности взимать с населения подати, если вывоз хлеба не будет разрешен. Тогда Клеомен разрешил вывоз, но установил на хлеб высокую пошлину, и таким образом ему удалось, и при незначительном вывозе, собирать большую сумму пошлин, номархи же должны были взять выставленный им предлог назад,

Приписываемый Аристотелю трактат „Экономика", II, 1347 b 3—15. 1348 b 17—22. 33—1349 a 2. 1352 a 17—23.

Монополия Афин на вывоз сурика с острова Кеоса

№ 584

Постановление совета и народного собрания коресийцев. То, о чем говорят прибывшие от афинян (уполномоченные), а именно о вывозе в Афины сурика... быть этому вывозу так же, как он был и прежде... Разрешается вывозить сурик на том судне, какое будет указано, ни на каком ином. Плату за провоз, по одному оболу с каждого таланта, владельцам судна должны уплачивать добывающие сурик; если кто будет вывозить на другом судне, тот отвечает за это по закону. Написать это постановление на каменной плите и поставить ее в храм Аполлона, равно как и прежний остающийся в силе закон (о вывозе сурика). О нарушении (закона и этого постановления) доносить астиномам; последние сообщат свое решение о сделанном донесении в судебную палату в течение 30 дней. Обнаружившему или сделавшему донесение (о нарушении закона и постановления) полагается получить половину (штрафных денег). Если сделавшим донесение, касающееся вывоза, окажется раб, он получает свободу, и три части (вывозимого груза) поступает в его пользу... Обнаруживший и донесший имеют право апелляции в Афины. Если афиняне издадут какое-либо иное постановление, касаю-

[1] Разсказ относится, вероятно, к началу 20-х г. IV в. до н. э., когда во многих местах греческого мира был недород.
[2] См. предыдущее примечание.
[3] Административно-территориальное деление Египта.

щееся охраны сурика, оно по доставлении его в Корес,[1] имеет силу. Ввозящие должны уплачивать сборщикам таможенной пошлины 1/50 часть (стоимости груза)... Совет и народное собрание иулиетов[2] постановили... вывоз сурика дозволяется начиная с этого дня только в Афины, ни в какое иное место. Если кто-либо будет вывозить в другое место, судно его и весь груз конфискуются, причем обнаруживший это или донесший об этом получает половину. Если это будет раб, он получает свободу и ему причитается (часть конфискованного груза). С Кеоса сурик должен вывозиться на том судне, какое будет указано; если кто-либо вывезет на другом судне, подлежит ответу... Если афиняне издадут какое-либо другое постановление об охране сурика..., оно имеет законную силу... У виновных в противозаконном вывозе сурика половина имущества конфискуется в пользу народа иулиетов, другая половина поступает в пользу лица, обнаружившего это. Совет должен обнародовать это постановление и (копию) его выставить в гавани.

Надпись, найденная на афинском акрополе, относится к 360—350 гг. до н. э. Bleckmann, Griechische Inschriften zur griechischen Staatenkunde, 49.

Торговля хлебом боспорского правительства с Афинами

№ 585

...О том деле, о котором дали поручение (беспорские правители) Спарток и Перисад и о котором докладывают явившиеся от них послы, дать такой ответ: афинский народ хвалит Спартока и Перисада за то, что они хорошие мужи и изъявляют готовность позаботиться об отправке хлеба афинскому народу, подобно тому как заботился их отец,[3] и ревностно служить во всем, в чем нуждается (афинский) народ, и пусть послы объявят Спартоку и Перисаду, что, поступая так, они ни в чем не встретят отказа со стороны афинского народа. Так как Спарток и Перисад предоставляют афинянам те же привилегии, какие предоставили Сатир и Левкон,[4] то пусть и Спарток и Перисад имеют те же привилегии, какие (афинский) народ даровал Сатиру и Левкону...[5] Об уплате сыновьям Левкона долга[6] (доложить в народном со-

---

[1] Город на о-ве Кеосе.
[2] Иулида — город на о-ве Кеосе.
[3] Левкон.
[4] Сатир — отец Левкона. Привилегии, предоставленные боспорским правительством Афинам, состояли в беспошлинном транспорте хлебных грузов с Боспора.
[5] Эти привилегии состояли в предоставлении Сатиру и Левкону прав афинского гражданства и права беспошлинного вывоза товаров из Афин.
[6] За проданный афинянам хлеб.

брании)... Удовлетворить просьбу Спартока и Перисада о предоставлении им судовой команды...

Надпись 347 г. до н. э., найдена в Пирее. SIG, 206.

О покупке хлеба государством в Афинах

Надпись около 175 г. до н. э. из Афин (№ 408).

Закупка хлеба для Гистиеи

№ 586

...Так как Афинодор, сын Писагора, родосец, ревностно содействовал во всем отправленным на Делос городом закупщикам хлеба, дал им взаймы деньги без процентов и был виновником того, что они, быстро закупив хлеб, исполнили возложенное на них поручение... пусть постановит народное собрание похвалить Афинодора... дать ему и его потомству права гражданства по закону...

Надпись 230 г. до н. э., найдена на Делосе. SIG, 493.

Закон о национализации производства растительного масла в Египте [1]

№ 587

(Столбец 38) 27 г. 10 числа месяца Лоя мы исправили [2] текст в канцелярии диойкета [3] Аполлония.

(Столбец 39)... (откупщики должны платить земледельцам) за артабу в 30 хойников сесамного семени, очищенного для прессования, 8 драхм, за артабу кротонового семени... 4 драхмы, за артабу шафранового семени, очищенного для прессования, одну драхму, за артабу тыквенного семени — 4 обола, льняного семени — 3 обола. Если же земледелец не хочет давать семени, очищенного для прессования, пусть он отмерит с тока семя, очищенное на сите, а в счет окончательной очистки должен прибавить на 100 артаб сесамного семени — 7 артаб, кротонового семени — столько же, на 100 артаб шафрана — 8 артаб. 25% сбор с сесамного и кротонового семени откупщики должны взимать с земледельцев в натуре по расценке, содержащейся в тарифе, а денег взыскивать не должны.

---

[1] Содержание папируса составляет ряд указов финансового характера, изданных в царствование Птолемея II Филадельфа: общие положения об откупе, указ об „апомойре" (сборе с владельцев виноградников и фруктовых садов, раньше поступавшем в пользу египетских храмов), указ о национализации производства растительного масла, кредитного дела, текстильного производства. Дан перевод только средней части папируса, трактующей о масляном производстве.

[2] Имеются в виду не только исправления ошибок, но и поправки по существу, внесенные в текст старого закона; см., например, столбцы 40, 45. В настоящем переводе могли быть отмечены только наиболее важные исправления.

[3] Министр финансов.

И никому другому, (кроме откупщиков), земледельцы не имеют права продавать ни сесамное, ни кротоновое семя...

(Столбец 40)... откупщики должны выдать комарху [1] расписку с печатью с обозначением количества семени, полученного от каждого земледельца; если не дадут расписки, комарх не должен выпускать семени из деревни; за неисполнение этого он должен заплатить в казну 1000 драхм и в пятикратном размере покрыть ущерб, причиненный его действиями откупу. Откупщики должны продавать масло в стране: [2] метрет сесамного масла, содержащий 12 кружек, и метрет шафранного за 48 драхм, причем принимаются платежи медной монетой, а метрет кротонового, тыквенного и лампадного масла за 30 драхм (исправлено: откупщики должны продавать в стране сесамное масло, кнек, кротоновое, тыквенное, лампадное по цене за 48 драхм за метрет в 12 кружек, принимая платежи медью, а чашку за 2 обола). А в Александрии и всей Ливии они должны продавать по цене 48 драхм за метрет сесамного масла и 48 драхм за метрет кротонового масла; откупщики должны доставить масло в количестве, соответствующем спросу, продавая его по всей стране во всех городах и селениях и пользуясь мерами, проверенными экономом [3] и контролером.

(Столбец 41)... (местные агенты власти) должны показать посевы откупщику вместе с экономом и контролером. Если при измерении обнаружится, что предписанное количество арур не засеяно, то номарх, топарх, эконом и контролер, каждый из них, кто виновен, должен заплатить в казну 2 таланта, а откупщикам за каждую артабу сесамного семени, которую они должны были бы получить, 2 драхмы, кротонового семени — 1 драхму и, кроме того, предполагаемую чистую прибыль с сесамного масла и кики. Взыскание должен производить диойкет. Перед наступлением времени посева эконом должен дать заведующему распределением семян номарху или топарху, если он хочет, на приобретение семян: для засева 1 аруры сесамом 4 драхмы, кротоном — 2 драхмы; семена эти он должен доставить со склада...

(Столбец 42)... Когда придет время сбора сесамного, кротонового семени и кнека, земледельцы должны заявить об этом номарху и топарху, а там, где их нет, — эконому; эти в свою очередь должны пригласить откупщика. Откупщик, явившись с ними на засеянные поля, должен произвести оценку. Урожай различных семян у крестьян и прочих земледельцев должен

---

[1] Деревенский староста.

[2] Имеется в виду весь Египет, кроме Александрии.

[3] Один из высших финансовых агентов в „номе" (главном административном делении Египта).

быть оценен, прежде чем приступить к сбору, и они должны составить с откупщиком соглашение об оценке, в двух экземплярах, с приложением печати. Крестьяне должны обозначить под присягой, какое количество разных продуктов каждый из них засеял и во сколько он оценивает сбор, и должны приложить печать; печать должен поставить также представитель номарха или топарха.

(Столбец 43)... Номарх или заведующий распределением семян должен раздать крестьянам семена за 60 дней до начала сбора; если же он не даст семян, или не заставит (?) засеять предписанное количество, он должен уплатить откупщику вышеуказанный штраф, а сам потом должен взыскивать (эту сумму) с непослушных крестьян. Те, кто пользуется в стране податными привилегиями или имеет „дарственные“ [1] или „жалованные“ [2] земли, должны сдавать весь уродившийся у них сесам, кротон и другие продукты, включенные в масляную (монополию), но имеют право оставить достаточное количество для обсеменения; они должны получать за артабу сесамного семени 6 драхм в медных деньгах, за артабу кротона 3 драхмы 2 обола, за артабу кнека 1 драхму.[3] Если же они не сдадут всего сесама...

(Столбец 44)... (эконом и контролер должны выбрать помещение) для маслобойни и должны отметить его своей печатью. В селениях, находящихся на „дарственных“ землях, маслобоен устраивать они не имеют права. Они должны для каждой маслобойни доставить достаточное количество сесама, кротона и шафрана. Они не должны позволять рабочим, закрепленным за определенным номом, переходить в другой ном. Если же кто из рабочих перейдет, то он может быть принудительно возвращен откупщиком, экономом и контролером. Никто не должен укрывать рабочих (из другого нома). Если же кто сознательно укроет рабочего, или, получив приказ, не выдаст его, тот должен заплатить за каждого рабочего 3000 драхм, и рабочий должен быть водворен обратно.

(Столбец 45)... из чистой прибыли с продаваемого (исправлено: изготовляемого) масла (эконом) должен распределить между рабочими (и откупщиком?) с каждого метрета, содержащего 12 кружек, 3 драхмы (исправлено: 2 драхмы 3 обола), причем из этой суммы рабочий и рубильщики должны получить 2 драхмы (исправлено: 1 драхму 4 обола), а откупщики

---

[1] Крупные поместья, которые получали виднейшие представители военной и гражданской администрации.

[2] Земельная выдача взамен жалованья.

[3] Как пользующиеся податными привилегиями, владельцы „дарственных“ земель не платят 25% сбора с урожая семян (столбец 39); но взамен этого государство и платит им меньше за продукты (с сесамного масла меньше ровно на 25%).

1 драхму (исправлено: 5 оболов). Если же эконом или его представитель не отдаст рабочим сдельной платы или процента с прибыли, то он должен уплатить 3000 драхм в казну, рабочим — причитающееся им жалованье и должен в двойном размере оплатить убыток, который может быть причинен ими [1] откупщику. Если же (эконом и контролер) не устроят маслобоен, как предписано, или не запасут достаточного количества продуктов, и благодаря этому откуп потерпит ущерб, то эконом и контролер должны заплатить (в казну) цифру убытка и оплатить откупщикам в двойном размере причиненный ущерб. Эконом и контролер должны доставить в каждую маслобойню оборудование.

(Столбец 46)... (эконом, посещая мастерскую) с целью выдачи сдельной платы, не должен вмешиваться в работу, причиняя убыток откупу. Если он не доставит (оборудования?) или причинит убыток, (вмешиваясь в управление мастерской?), он должен судиться перед диойкетом, и, если будет уличен, должен заплатить 2 таланта серебра и двойной размер причиненного убытка (откупщику). Откупщики, контролер [2] (откупщика), назначенный экономом и контролером, должны распоряжаться всеми рабочими нома, всеми мастерскими и оборудованием и должны запечатывать орудия производства в периоды, когда нет работы. Они должны принуждать рабочих работать ежедневно и должны присутствовать лично. (Рабочие) должны вырабатывать ежедневно: сесамного семени на каждый чан одну артабу с третью („треть" потом вычеркнута), кротонового семени — 4 артабы, шафрана — 1 артабу. Выдавать (сдельную плату рабочим) нужно в следующем размере: с 4 артаб сесама... драхм, с... артаб кротона 4 драхмы, с... артаб шафрана 8 драхм.

(Столбец 47)... Ни эконом, ни откупщик не должны входить в сделку с рабочими относительно (излишков) добычи масла; они не должны также оставлять незапечатанными в маслобойнях орудия производства, когда нет работы. Если же они войдут в сделку с кем-нибудь из рабочих или оставят орудия незапечатанными, то каждый из виновных должен заплатить в казну талант серебра, а также оплатить ущерб, причиненный откупу. Представитель эконома и контролера должен зарегистрировать имена торговцев и лавочников в городах и должен совместно с откупщиком выяснить с ними, сколько нужно ежедневно продавать масла... В Александрии же он должен выяснить этот вопрос вместе с оптовыми купцами. Затем он

---

[1] Имеется в виду возможная забастовка рабочих в случае неуплаты им вознаграждения.

[2] При каждом откупщике находится тщательно следящий за его действиями контролер, отличный от того контролера, который находится при экономе.

должен заключать договоры: [1] с провинциальными торговцами каждый месяц, с александрийскими...

(Столбец 48)... количество масла и шафрана, которые по договору обяжутся продать торговцы и деревенские лавочники, это количество эконом и контролер должны доставить в каждую деревню до начала (договорного) месяца; они должны отпускать его лавочникам и торговцам через каждые 5 дней и получать цену, если возможно, в тот же день, в противном случае не позже 5 дней; деньги они должны вносить в государственную кассу, а издержки по доставке (семян) они должны покрывать за счет откупа. За 10 дней до начала месяца должно объявить торги (на право розничной продажи масла), исходя из предварительно намеченных условий; в течение 10 дней и в главном городе нома, и в селениях должно публиковать надбавки и (наконец) заключают договор с тем, кто предложит наибольшую цену. [2]

(Столбец 49)... торговцы маслом... получая масло, должны продавать его по цене, обозначенной в тарифе, и не дороже... (около 4 строк пропало, смысл дальнейших 5 неясен). [3] А у кого раньше были эти (орудия производства), тот должен в течение 30 дней подать их список откупщику и представителю эконома и контролера и показать чаны и прессы. Откупщики же и представитель эконома и контролера должны переправить (эти орудия) в царские маслобойни. Если же кто-нибудь будет уличен в том, что каким бы то ни было образом перерабатывает сесам, кротон, шафран на масло или покупает сесамное масло от каких-нибудь других лиц, а не от откупщиков, тот подлежит царскому суду и, кроме того, должен уплатить откупщикам 3 таланта с конфискацией его масла и семян. [4] Эконом и контролер должны взыскивать с него штраф, а если он неплатежеспособен, — отправить его (в тюрьму).

(Столбец 50)... никоим образом нельзя ввозить в Александрию иностранное масло, кроме как для нужд казны. Если же кто ввозит (масло) больше, чем нужно для личного потребления в течение трех дней, у того будут конфискованы его запасы и перевозочные средства; кроме того он должен заплатить штраф за каждый метрет 100 драхм и в соответствующей пропорции за большее или меньшее количество. Повара [5] должны использовать сало ежедневно в присутствии откупщиков. Они

---

[1] Между выяснением условий продажи и окончательным заключением договора имел еще место (как показывает конец 48 столбца) — аукцион.

[2] Перевод приблизительный.

[3] Повидимому, дело идет о запрещении частным лицам приобретать давильные прессы, чаны и другие орудия масляного производства.

[4] За контрабандное изготовление или покупку масла грозит штраф в пользу откупщика и уголовная ответственность в царском суде.

[5] Или: торговцы мясом.

никоим образом не смеют продавать его в чистом виде кому бы то ни было или растапливать его, или запасать; в противном случае каждый, и продавший и купивший, должен уплатить откупщику за каждый купленный (кусок?) 50 драхм. Те, кто занимается выработкой масла в храмах, находящихся в стране, должны сделать заявления откупщику и представителю эконома и контролера, с обозначением, сколько маслобоен находится в каждом святилище, сколько в каждой маслобойне чанов и прессов; они должны показать для осмотра маслобойни и предоставить чаны и прессы для наложения печатей (около 6 строк неразборчивы или пропали)... если же они не заявят, или не покажут, или не предоставят для запечатания, то руководители храмов должны заплатить в казну 3 таланта и, кроме того, должны покрыть откупщикам убытки (прибавлено: по их оценке) в пятикратном размере. Если же они (жрецы) хотят вырабатывать в храмах сесамное масло, они должны пригласить откупщика и представителя эконома и контролера и производить выработку в их присутствии. В течение двух месяцев они должны вырабатывать количество масла, которое в их заявлении было обозначено как цифра годичного потребления; кротоновое масло, нужное для потребления, они должны получать от откупщиков по устанавливаемой цене. Отчет о количестве кики и масла, нужном для потребления каждого храма, эконом и контролер должны отправить царю, а также диойкету. Масло, которое вырабатывается для нужд храма, нельзя никому (на сторону) продавать; в противном случае масло конфискуется (столбец 52) и (руководители храмов) должны, кроме того, заплатить за каждый метрет 100 драхм, а за большее или меньшее количество — в надлежащей пропорции. . . запрещается ввозить (иностранное) масло в страну для продажи как из Александрии, так и Пелусия [1] и из других мест. Если же кто станет ввозить, то лишится масла и, кроме того, подвергнется взысканию по 100 драхм за метрет, а за большее или меньшее количество — в соответствующей пропорции. Если же кто везет иностранное масло для личного потребления, то те, кто направляются из Александрии, должны сделать заявление в Александрии и уплатить за каждый метрет 12 драхм... и, получив расписку, имеют право ввозить (масло). Те же, кто отправляется из Пелусия, должны заплатить налог в Пелусии и получить квитанцию. Сборщики же подати в Александрии и Пелусии должны записать налог за счет (откупа) того нома, куда ввозится масло. Если же везущие масло для личного потребления не внесут налога или не возьмут квитанции, то масло у них конфискуется, и они должны уплатить по 100 драхм за метрет (прибавлено корректором: купцы, ко-

[1] Два главных пункта, через которые иностранные товары ввозились в Египет.

торые доставляют иностранное или сирийское масло из Пелусия в Александрию, налога не платят, но должны получить удостоверение от сборщика налога в Пелусии и эконома, как указано в законе...).

(54 столбец)... назначенный контролер откупа должен ежемесячно производить расчет с откупщиком в присутствии контролера (нома); при этом он должен занести в счета: (во-первых), количество различных продуктов, которые получил (откупщик), сколько он выработал и продал (прибавлено корректором: по цене, установленной в тарифе), [1] за исключением масла, отложенного в запас (?); (во-вторых), цену купленных [2] (откупщиком продуктов) в размере, установленном тарифом, а также цену посуды и другие накладные расходы, которые нужно исчислять следующим образом [3]... далее ту часть чистой прибыли, которую постановлено было распределить между рабочими и откупщиком, и всевозможные издержки по перевозке продуктов. Свое вознаграждение откупщики должны получать из причитающейся им части прибыли (прибавлено корректором: а в Александрии размеры заработной платы за изготовление сесамного масла, платы торговым посредникам, вознаграждения (откупщиков) будут публиковаться при сдаче откупа с аукциона).

Обыск. Если откупщики или их помощники захотят произвести обыск под тем предлогом, что у кого-нибудь имеется контрабандное масло или (контрабандная) маслобойня, они должны производить обыск в присутствии эконома и контролера; если же этот представитель, будучи приглашен, не явится или не останется до конца обыска, должен заплатить откупщикам по их расценке двойную сумму (предполагаемой контрабанды), а откупщики имеют право производить обыск (без представителя) в течение... дней.

(Столбец 56)... Если при обыске ничего не будет найдено, обыскиваемый имеет право заставить откупщика принести клятву в святилище в том, что обыск производился не из каких-либо посторонних соображений, а действительно по официально заявленной причине, относящейся к делам откупа. Если же откупщик не присягнет в тот же день или следующий, то он должен уплатить приводящему к присяге двойную ценность (якобы контрабандного масла), по оценке, произведенной перед началом обыска...

Папирус 259/8 г. до н. э. Wilcken, Chrestomathie, 299 (перевод Пригоровского).

---

[1] См. столбец 40.
[2] См. столбец 39.
[3] Следуют нормы накладных расходов для различных сортов семян и масла размеры которых — вследствие порчи текста — большей частью не могут быть определены.

VI. Подряды

Из отчета о постройках в Элевсине (IV в. до н. э.)

№ 588

Подрядчики: [1] метеков 8, афинских граждан 3, иноземцев 1; рабочие: метеков 9, афинских граждан 6, иноземцев 1, рабов 17; купцы: метеков 13, афинских граждан 16, иноземцев 5, рабов 2.

На основании элевсинской надписи (более 300 строк) 329/8 г. до н. э., содержащей отчет элевсинских эпистатов и казначеев элевсинских богинь о работах, произведенных в элевсинском храме и в афинском Элевсинии. SIG, 587.

№ 589

Подрядчики: [2] метеков 3, афинских граждан 2, иноземцев 0; рабочие: метеков 2, афинских граждан 6, иноземцев 0, рабов... купцы: метеков 4, афинских граждан 3, иноземцев 5.

На основании элевсинской надписи (дошла с большими изъянами) 327/6 г. до н. э., содержащей отчет о постройке в Элевсине портика. Inscriptiones graecae, II², 1673.

Из отчета о постройке храма Асклепия в Эпидавре

№ 590

Евтерпид коринфянин подрядился нарубить, доставить и сложить гипс для мастерской за 882 драхмы 3 обола, поручитель Эпистрат. Клеандрид коринфянин подрядился отполировать внутренние стены храма за 550 драхм, поручитель Кладик. Доркон коринфянин подрядился покрыть энкаустикой храм за 440 драхм, поручитель Клеанор... Дамохой подрядился настлать балки в мастерской за 294 драхмы 5 оболов, поручитель Тимодам. Лисикрат подрядился нарубить камни, служившие подстилкою для лещадных плит, привезти их и сложить за 843 драхмы 2 обола, поручители Евдамид, Лакрин. Фалл подрядился произвести работы в мастерской за (сотни пропали) 68 драхм, поручитель Дорией. Тимофей подрядился сделать модели и доставить их за 900 драхм, поручитель Пифокл. Архестрат подрядился сделать двери в мастерской за 219 драхм, поручитель Аристарх. Самион подрядился оштукатурить и окрасить мастерскую за 68 драхм, поручитель Эпистрат. Мнасилай подрядился нарубить камень для пола и доставить его за 4320 драхм, поручители Лакрин, Еванф. Эхетим подрядился сделать кровельные балки за 490 драхм, поручитель Аристократ. Сотер подрядился доставить для мастерской гвозди и железные скобы за 162 драхмы 2 обола. Сотер подрядился

[1] Они обязывались за договоренную цену или выполнить определенную часть работы, или доставить материалы для нее.

[2] Они обязывались только выполнить определенную работу.

и поместить на них архитрав, обтесав все это. Обложить источник плитами толщиною в один фут; ширину плиты, приходящейся над архитравом, убавить на $2^1/_2$ фута. Камни, из которых сложена терраса, покрыть плитами в один фут, ту ее часть, которая находится перед источником, что перед купальнями, покрыть плитами, выступающими из-за стены на 3 дактиля. К имеющимся камням на месте подрядчик должен сам доставить такое количество их, какое потребуется, а также плиты и пилястры. С фасада источника и купален убрать выпавшие камни, вычистить места, откуда они выпали, и выровнять размытую поверхность. На всем протяжении кладки камни должны быть положены в два ряда, причем так, чтобы они плотно прилегали друг к другу с внутренней и внешней стороны; с внешней стороны стены камни должны быть стесаны в глубину на полдактиля, в ширину на два дактиля, и отполированы; с внутренней стороны камни должны быть обтесаны; поверхность камней в местах соприкосновения не должна быть стесана. Починить поврежденные части камней. С обеих сторон источника и купален сделать такие же ступени, какие имеются (в других местах). Всю эту работу закончить в течение 60 дней, считая с того дня, когда подрядчик получит к выданному ему ранее задатку остальную сумму... Подрядчик Фаностpат холаргеец, поручитель — Фринохид ахарнеец.[1] Подряд сдан за 900 драхм; задаток — 325 драхм.

Надпись 333—322 г., найдена в Оропе. Ἐφημερὶς ἀρχαιολογικὴ, 1923, стр. 36, № 123.

Делосское храмовое хозяйство. Сдача работ с подряда

№ 592

...Следующие работы мы сдали с подряда на основании постановлений народного собрания — вместе с архитектором и попечителями (работ), избранными народом, — и договоров. В храме Аполлона, в передней части перистиля, сделать 15 квадратов в потолке взяли с подряда Фаней, сын Каика, и Писибул из Пароса, каждый квадрат за 300 драхм, с условием, что они сами доставят все нужное для работ, кроме дерева. Им мы выдали, по указанию архитектора и попечителей, первую выдачу денег в размере 2250 драхм; по выполнении ими половины работы, на основании договора, мы дали им вторую выдачу 1800 драхм; когда они закончили работу и сдали ее в полном порядке по условию, мы отдали им, по указанию архитектора и попечителей, десятую часть — 450 драхм. Никону, подравнявшему верхнюю часть стены храма Аполлона, вознаграждение 5 драхм. Динократу, положившему

[1] Холарг и Ахарны — демы Аттики.

деревянную накладку на стену, 38 драхм. В „туфовом" храме сработать и поставить крышу на условии доставки ими всего нужного для работ, кроме дерева и черепиц, взяли с подряда Динократ, сын Леофанта, Ксенофан из Сироса, Феофант из Кариста за 1300 драхм. Им мы выдали по указанию архитектора и попечителей первую выдачу, 650 драхм; по выполнении ими половины работы, как говорится в договоре, мы дали им вторую выдачу 520 драхм; когда они закончили работу и сдали ее в полном порядке по условию, мы отдали им, по указанию архитектора и попечителя, десятую часть — 130 драхм. В „туфовом" храме вынуть (старые) балки (поддерживающие крышу), вычистить углубления в камне и вставить новые балки, взяли с подряда, причем сдавал архитектор, Никон и Аристокл за 24 драхмы. Феофанту и Ксенофану, снявшим кирпичную пристройку в „туфовом" храме, убравшим туф и землю и уравнявшим почву, — 40 драхм. Ремонтировать постройку на священном острове Артемиды и засыпать землей на протяжении 50 оргий взяли с подряда Никон из Сироса и Алексикл из Серифа за 500 драхм. Им мы выдали, по указанию архитектора и попечителей, первую выдачу 250 драхм; по выполнении ими половины работы, на основании договора, мы дали им вторую выдачу, 200 драхм; когда они закончили работу и сдали ее в полном порядке по условию, мы отдали им, по указанию архитектора и попечителей, десятую часть, 50 драхм. Ремонт и засыпку остальной части постройки на протяжении 50 оргий взяли с подряда Молпион из Ренеи, Алексикл, Демофил... за 500 драхм...[1] За постройку театральной машины (?) Антигону, сыну Каика, — все, относящееся к работе, кроме дерева, было поставлено им, — вознаграждение 70 драхм. За починку сломанных ворот в Пропилее и приставку дверец (?) Аминонику, фивянину, и Феодему — 130 драхм. Сделать и поставить новые малые ворота в Пропилее Феодему и Аминонику, вознаграждение 20 драхм. Гвоздей для малых ворот от Дексия 5 мин, по цене за мину — $1^1/_2$ обола. Чтобы поставить обрушившийся столб, к которому были прикреплены ворота, наемным рабочим, которые привезли машину и установили ее, вознаграждение 2 драхмы 4 обола. Феодему плотнику, который ремонтировал машину, за два дня работы, вознаграждение 4 драхмы. Цена мины гвоздей от Протолея 1 драхма 2 обола. Дерево для оси машины 1 драхма 3 обола; дерево для скрепления частей столба 3 драхмы; Никону с сыном, работавшим над столбом два дня, вознаграждение 8 драхм; наемным рабочим, которые помогали поднимать столб, 2 драхмы 3 обола; Кайру, который помогал при машине, 5 оболов; наемным рабочим, которые разобрали

[1] Далее следует тот же способ расплаты по частям.

и увезли машину, 3 драхмы 3 обола. Антидоту, выбелившему лилии и позолотившему розетки на потолке храма Асклепия, причем подряд сдавали архитектор и попечители, 44 драхмы. Для „туфового" храма 175 пар черепиц с (острова) Сироса; цена за пару 5 оболов, за все 145 драхм; пошлины за черепицы в Сиросе 4 драхмы 4 обола, плата за перевоз (морем) Никоклу по 1 оболу за пару, всего 37 драхм; за доставку черепиц (с берега) к храму 1 драхма 3 обола. Для плана Пропилея мы купили доску (для черчения) у Хресима за 12 драхм. Феодему за ремонт доски 2 драхмы; за побелку доски с обеих сторон 3 драхмы. Следующие суммы мы выдали, по указанию архитектора и попечителей, за работы, сданные с подряда до нас: Крезу, подрядчику по доставке камней для святилища Зевса Кинфия, который доставил и отмерил недостающие до 1004 пядей камни, мы дали вторую выдачу 1999 драхм $^1/_4$ обола. Динократу, закончившему потолок храма Асклепия, мы отдали десятую часть, 55 драхм. За Феофила, взявшего с подряда стропила в храме Артемиды, мы отдали по договору десятую часть, 135 драхм, его поручителям Сосимену и Тимесидему, которые за него окончили работу. Вычистившим в театре орхестру и места для сиденья и убравшим мусор наемным рабочим, — работа была сдана архитектором, — вознаграждение 7 драхм. Кроме того мы уплатили: архитектору 720 драхм; рабыне на продовольствие 120 драхм; подручному Дору 156 драхм; Лептину и Вакхию, каменщикам, на продовольствие 480 драхм и на одежду 44 драхмы; секретарю 80 драхм; глашатаю 60 драхм; неокору бога (Аполлона) 60 драхм; стражу источника 90 драхм; флейтщице, которая аккомпанирует женскому хору, 120 драхм...[1] Общий итог расходов 12 720 драхм...

Надпись, 279 г. до н. э., найдена на Делосе. Bleckmann, Griechische Inschriften zur griechischen Staatenkunde, 24 (перевод Пригоровского)

VII. Коммунальное хозяйство

Городское хозяйство Афин

№ 593

(В Афинах) избираются по жребию 10 астиномов—5 в Пирее, 5 в городе. Они наблюдают, между прочим, и за флейтистками, арфистками и кифаристками, чтобы их не нанимали дороже чем за две драхмы. Если несколько человек захотят нанять одну и ту же, астиномы бросают жребий и отдают ее внаймы тому, на кого жребий упадет. Они же наблюдают за

[1] Следует ряд дальнейших расходов, преимущественно на закупку разных материалов и предметов.

тем, чтобы ассенизаторы не сбрасывали нечистоты ближе чем на 10 стадий от городских стен. Они должны запрещать также застраивать улицы, устраивать заборы, выходящие на улицы, водосточные трубы со стоком воды на улицу, окна, открывающиеся на улицу... Избираются по жребию 10 агораномов — 5 в Пирее, 5 в городе. Законы предписывают им заботиться о всех товарах, которые должны продавать чистыми и неподдельными. Избираются жребием 10 метрономов — 5 в Пирее, 5 в городе. Они наблюдают за тем, чтобы продавцы пользовались правильными мерами и весами. Избираются жребием 10 смотрителей эмпория. Им приказано наблюдать за портовыми складами и заставлять купцов из привезенного на хлебную пристань хлеба две трети доставлять в город.

Аристотель, Афинское государственное устройство, 50. 51, 1. 2. 4.

Закон о поддержании чистоты и порядка в Пергаме

№ 594

... Из находящихся на территории (Пергама) дорог большие дороги должны быть в ширину не менее 20 локтей, остальные — не менее 8 локтей, за исключением тех случаев, когда ввиду соседства пользуются для сообщения друг с другом тропинками. Дороги должны содержать в чистоте и удобными для передвижения владеющие собственностью у своих домов и по соседству с ними, на протяжении 10 стадий, внося для этой цели деньги на ремонт дорог. Если они не будут делать это, астиномы должны описать их имущество... Наблюдатели за улицами должны заставлять лиц, выбросивших землю, очищать вырытое место согласно предписанию закона; в противном случае, наблюдатели за улицами обязаны донести об этом астиномам. Астиномы, совместно с смотрителем улиц, сдадут с подряда (работу по очистке улиц) и взыщут немедленно с не повинующихся распоряжению расходы в полуторном размере и оштрафуют их на 10 драхм. Если кто-либо из смотрителей улиц не будет исполнять какого-либо распоряжения, астиномы должны оштрафовать его за каждое нарушение в размере 20 драхм. Получающиеся от наложения взысканий деньги должны быть передаваемы ежемесячно казначеям и, в случае надобности, должны итти на очистку дорог; ни на какую иную надобность этих денег переносить нельзя. О взысканиях и обо всем прочем должны позаботиться астиномы. Если последние не сделают чего-либо из предписанного им, они должны быть оштрафованы, за каждое нарушение, стратегами и градоначальником на 50 драхм; этот штраф должен итти также на покрытие вышеуказанных нужд. *О мусоре.* Смотрители дорог должны не позволять рыть на дорогах землю, выворачивать камни, производить нечистоты, вытаскивать кирпичи, прово-

дить глубокие канавы. В случае неповиновения смотрители дорог должны донести об этом астиномам, а они оштрафуют неповинующегося за каждое нарушение на 5 драхм и заставят его привести все в прежнее состояние и провести подземные каналы. Если и после этого обыватели не послушаются, то смотрители дорог должны сдать работы с подряда, в течение 10 дней, и происшедшие издержки взыскать с ослушников в полуторном размере. Равным образом и существовавшие ранее каналы обыватели должны проводить под землею. Если астиномы не исполнят этого, они должны сами подлежат ответственности и тому же самому штрафу. *О взысканиях.* Если кто-либо на улицах, приведенных в порядок на казенный счет, не сдаст с подряда убирать причитающуюся на него часть нечистот, смотрители дорог должны взять с него залог и внести его астиномам в тот же день или на следующий. Если кто-либо не выкупит своего заложенного имущества в течение 5 дней, оно должно поступить в продажу или во фратрии, или на рынке в присутствии астиномов... Если общие стены (соседних домов) будут нуждаться в ремонте, его должны производить владельцы домов. Если кто-либо из них не пожелает делать этот ремонт, астиномы должны сдать с подряда производство ремонта с согласия того домовладельца, который желает произвести ремонт. Издержки должны быть взысканы немедленно со стороны отказавшегося произвести ремонт в размере трех частей затраченной суммы со стороны согласившегося — в размере двух частей; деньги должны быть вручены подрядчикам. Если общими стенами, нуждающимися в ремонте или обрушившимися, пользуются соседи сообща, то они вносят на постройку их доли в одинаковом размере. Если один из соседей живет около стены, а другой пользуется открытым местом,[1] то живущий возле стены вносит на ее постройку две доли, пользующийся же открытым местом — третью. В такой же части они делят расходы и в том случае, если один из соседей имеет двухэтажный дом, другой — одноэтажный... Воспрещается у общих стен делать какие-либо надстройки или проводить канавы или причинять какой-либо вред без согласия владельцев соседних домов... Никто не имеет права у чужой или общей стены рыть ямы, ставить бочки, засаживать это место деревьями, вообще делать что-либо такое, от чего мог бы произойти вред для стены. Иначе, если домовладелец будет жаловаться, астиномы рассмотрят и разберут дело, как они найдут это справедливым... *Об источниках.* Астиномы должны иметь попечение об источниках, находящихся в городе и в предместьях, чтобы они содержались в чистоте и чтобы подземные каналы, входящие

[1] Где расположен сад или двор.

в них и выводящие из них воду, были достаточно широки. Если каналы требуют ремонта, астиномы должны доложить об этом стратегам и заведующему священными доходами; последние должны сдать производство работ с подряда. Никому не разрешается в общественных источниках поить скот, стирать белье, мыть посуду и т. п. У виновного в этом, если он свободорожденный, конфискуется скот, белье, посуда, и на него налагается штраф в 50 драхм. Если это будет раб и сделает что-либо подобное с водами своего господина, предметы также подлежат конфискации, раб же подвергается бичеванию в колодке и получает 50 ударов; если раб сделал что-либо подобное без ведома господина, предметы конфискуются, а раб, после того как будет подвергнут бичеванию в колодке и получит 100 ударов, должен носить кандалы на ногах в течение 10 дней; а когда их снимут, он снова подвергается бичеванию и получает не меньше 50 ударов. Каждому желающему дозволяется схватить портящего источники и отвести его к астиномам; из штрафных денег он получает половину, другая же половина должна пойти на ремонт святилища Нимф. *О колодцах.* Находящиеся в домах цистерны астиномы должны переписать и списки их представить стратегам. Астиномы должны позаботиться о том, чтобы домовладельцы сделали крышки для цистерн и чтобы ни одна из них не засорялась. В противном случае, они должны владельца каждой цистерны оштрафовать на 100 драхм и заставить очистить цистерны. Если какие-либо цистерны были засорены ранее, они должны довести об этом до сведения домохозяев и приказать им очистить цистерны в течение 8 месяцев. Если домохозяева этого не сделают, астиномы, подвергнув их тому же штрафу, должны заставить их очистить цистерны. Деньги штрафные должны быть сдаваемы каждый месяц казначеям и поступать на очистку и устройство цистерн и ни на что другое. Владельцев колодцев, не сделавших для них крышек и тем наносящих вред соседям, астиномы должны подвергать штрафу. Штраф, взыскиваемый с виновных на основании судебного приговора, астиномы должны передать потерпевшим ущерб... *Об отхожих местах.* Астиномы должны иметь попечение об общественных отхожих местах и о ведущих из них подземных каналах...

Надпись найдена в Пергаме. Закон происходит из эпохи пергамских царей (III — первая половина II в. до н. э.) и потому называется „царским законом". В эпоху Римской империи закон был снова вырезан на плите. OGIS, 483.

Коммунальное хозяйство в Алетриях

№ 595

Луций Бетилиен, по постановлению сената, позаботился о сооружении нижеследующего: все дорожки в городе, пор-

тик, ведущий на акрополь, поле, где происходят игры, часы (солнечные или водяные), мясной рынок, оштукатуренную базилику, седалища, пруд для купанья, пруд около ворот, водопровод, подвалы, прочные трубы.

Надпись I в.до н. э., найдена в Алетриях. ILS, 5348.

Городское строительство в Риме

№ 596

(После пожара в Риме в 64 г. н. э.) городское пространство, оставшееся свободным от дворца, (построенного Нероном), застроилось не без разбора и как попало..., а распланированными рядами домов и широкими улицами, причем высота домов была ограничена, дворы были не застроены и были прибавлены портики, которые должны были защищать передний фасад домов, отдававшихся внаймы. Нерон обещал выстроить эти портики за свой счет и предоставить хозяевам расчищенные площади (для построек). К этому он прибавил премии сообразно с сословием и имуществом каждого и определил время, в течение которого барские особняки или дома для жильцов должны быть выстроены, чтобы получить эти премии. Для сваливания мусора он назначил Остийские болота и приказал, чтобы суда, которые повезут по Тибру хлебное зерно, возвращались назад с мусором. Самые здания должны были, в известной своей части, быть скрепляемы без балок и строиться из габийского или альбанского камня, который для огня непроницаем; и нельзя было строить общих стен, но всякое здание должно было быть окружено собственными стенами. Так как вода была перехватываема по своеволию частных лиц, то были поставлены надзиратели, следившие за тем, чтобы она текла более широкой струей и в большем количестве мест для общего пользования; кроме того, каждый должен был располагать средствами для тушения огня. Мера эта, принятая в видах пользы, содействовала также и украшению города. Однако некоторые полагали, что старый вид города был более подходящ в санитарном отношении по той причине, что тесные улицы и высота домов не так пропускали палящие лучи солнца, тогда как теперь, при открытых и широких улицах, не защищенный никакою тенью город накаляется более невыносимым жаром.

Тацит, Анналы XV, 43 (перевод Модестова).

Общественные постройки в городах Вифинии

№ 597

Плиний императору Траяну.

Государь, театр в Никее, в значительной своей части построенный, но не доведенный до конца, поглотил, как я слышу,—

счет за постройку еще не был мною рассмотрен, — более 10 000 000 сестерциев, [1] боюсь, не зря ли. Он дал большие трещины и зияния, потому ли, что почва сырая и рыхлая, или потому, что самый камень (из которого театр строится), тонкий и дряблый; стоит подумать, продолжать ли постройку или оставить ее (в неоконченном виде) или даже отдать на слом. Дело в том, что подпоры и фундаменты, которыми театр от времени до времени подпирают, представляются мне не столько надежными, сколько дорого стоящими. На основании обещаний, данных частными лицами, с этим театром должны быть связаны многие сооружения, как, например, крытые портики вокруг него, [2] портики над местами для зрителей. Устройство всего этого теперь откладывается, так как замедлилось окончание того, что должно быть окончено раньше. Те же никейцы начали восстановлять гимнасий, погибший от пожара до моего прибытия (в провинцию), гораздо более обширный и просторный, чем прежний, а уже издержали на него некоторые средства — есть опасность, не бесполезно ли. План его непропорционален и негармоничен. Сверх того, архитектор, конечно, конкурирующий с тем архитектором, который начал возводить здание, уверяет, что стены, хотя ширина их 22 фута, не в состоянии выдержать положенных на них тяжестей, потому что внутри они заполнены только битым камнем и не облицованы кирпичом. Жители Клавдиополя тоже в низком месте, так как оно стоит под горой, скорее закапывают, чем строят баню на деньги, которые декурионы, вновь избранные по твоей милости, уже внесли при своем вступлении в должность, или вносят по моему требованию. Итак, боясь, чтобы общественные деньги в данном случае не получили плохого назначения и, что дороже всяких денег, не оказали бы тебе дурной услуги, [3] я вынужден просить тебя прислать архитектора осмотреть не только театр, но и эти бани; пусть он решит, что полезнее после произведенных расходов: довести ли так или иначе постройки эти до окончания их, или исправить в них то, что требует исправления, или перенести их (на другое место), чтобы, пока мы желаем спасти то, что затрачено, не затратили бы того, что к этим затратам придется прибавить.

Плиний, 49-е письмо к Траяну.

---

[1] Круглым счетом свыше 500 000 рублей.

[2] Для торговли и прочих общественных надобностей.

[3] Деньги, платимые декурионами при вступлении их в должность, по повелению императора, переданы были в общественную казну.

Пожарная команда

№ 598

Плиний императору Траяну.

Когда я объезжал отдаленную часть своей провинции,[1] огромный пожар, бывший в Никомидии, уничтожил много частных домов, а также два общественных здания, хотя они находились на другой стороне улицы, мужскую богадельню и храм Изиды. Прежде всего был слишком сильный ветер, а затем повлияла тут и бездеятельность жителей, которые, как хорошо известно, беззаботны, неподвижны и только глазели на такое бедствие; сверх того в городе нет ни пожарного рукава, ни пожарных ведер, нет вообще никаких орудий для тушения пожаров. По моему приказанию они, разумеется, будут изготовлены. Ты, государь, рассмотри, не следует ли организовать коллегию плотников, по крайней мере человек в полтораста.[3] Я обращу внимание на то, чтобы в коллегию не был записан никто, кроме плотников, и чтобы последние не употреблялись, раз им будет дано право образовать коллегию, ни на какие другие надобности; нетрудно будет наблюдать за столь малым числом их.

Траян Плинию.

Тебе, по примеру многих существующих коллегий, могло прийти на мысль устроить и в Никомидии коллегию плотников. Но мы помним, что эта провинция, а в особенности этот город сильно страдал от такого рода партийных организаций. Какое бы имя и по какой бы причине мы ни давали тем, кто вступает в объединение, в короткое время вслед за ними будут организовываться преступные товарищества и коллегии. Итак, достаточно приготовить то, что может принести пользу для тушения пожаров, а сверх того рекомендовать помещикам, чтобы они и сами предупреждали пожары, а, если дело потребует, пользовались для этого привлекая народ (для тушения).

Плиний, 33-е письмо к Траяну.

Водопроводы в Никомидии

№ 599

Плиний императору Траяну.

На устройство водопровода, государь, жители Никомидии издержали 3 329 000 сестерциев.[4] Водопровод все еще остается

---

[1] Вифинии.

[2] Главный город провинции.

[3] Август учредил в Риме для наблюдения за безопасностью семь когорт стражей (7000 человек), которые должны были также тушить возникавшие пожары.

[4] Около 200 000 рублей.

неоконченным и отчасти даже разрушен; снова для проведения другого водопровода было испрошено 200 000 сестерциев. [1] Так как и он остался (недостроенным), нужны новые затраты для проведения воды: между тем никомидийцы зря потеряли уже столько денег. Сам я нашел источник с очень чистой водой, из которого она и должна быть, казалось бы, проведена; сначала был сделан опыт посредством дугообразного сооружения добиться того, чтобы вода доходила не только до ровных и низких мест города, (но и до высоко расположенных его кварталов). [2] Еще существует очень немного арок; некоторые могут быть выведены из четыреугольных камней, которые были взяты из прежней постройки; некоторые части придется, как мне кажется, сделать из кирпича — это и легче и дешевле. Но прежде всего необходимо, чтобы ты прислал гидротехника или архитектора — не то повторится то, что случилось раньше. Я утверждаю только одно: дело это и полезное и вполне достойное твоего правления.

Траян Плинию.

Нужно позаботиться, чтобы вода в Никомидии была проведена. Я вполне уверен, что ты возьмешься за это с надлежащей энергией. Но, клянусь богинею Верности, твоя энергия должна исследовать также и то, по чьей вине никомидийцы за это время потеряли столько денег, — ведь они, обмениваясь взаимными любезностями, сначала начинали, а затем бросали строить водопровод. То, что ты узнаешь, доведи до моего сведения.

Плиний, 37-е письмо к Траяну.

VIII. Народное образование

Организация народного образования

№ 600

Декрет народного собрания, изданный по предложению членов совета. Так как Евдем, сын Фаллиона, [3] руководимый желанием оказать благодеяние народу и оставить на вечные времена доброе воспоминание о своей любви к славе, выразил готовность, от своего имени и от имени своих братьев, Менандра и Диона, пожертвовать 10 талантов серебра на обучение свободорожденных мальчиков, то милетяне постановили похвалить Евдема за его прекрасное в этом случае усердие и оказать ему особое внимание со стороны совета и народ-

[1] Около 2000 рублей.

[2] Речь идет о повышении гидродинамического давления путем устройства высокого водопровода.

[3] Гражданин гор. Милета.

ного собрания. Для урегулирования надлежащим образом вопроса о пожертвовании Евдема последний обязуется вносить упомянутый капитал казначеям, заведующим текущими государственными поступлениями, в указанные им в его дарственной записи сроки. Казначеи обязуются немедленно же передавать вносимые деньги правлению государственного банка, который должен завести у себя особый государственный счет „пожертвованию Евдема на обучение свободорожденных мальчиков", отмечать в этом счете поступающие взносы, хранить их и передавать образующийся капитал своим преемникам по должности [1] и делать это до тех пор, пока народное собрание не вынесет решение, как должны расходоваться проценты с пожертвованного капитала. Если они не будут передавать деньги согласно сделанному распоряжению, они должны уплачивать в пользу народа штраф в двойном размере сделанного Евдемом взноса. Чиновники, заведующие государственными доходами, должны, при составлении ежегодной сметы, вносить в нее 300 статеров, как проценты с пожертвованного Евдемом капитала, и из них, при очередных выдачах казначеям, каждому из последних уплачивать соответствующую долю. Если чиновники не будут выделять указанной суммы, то каждый из них должен уплатить, в виде штрафа, 500 статеров. Желающий быть педотрибом или учителем грамоты должен зарегистрироваться у назначенных на ближайший год педономов... Из числа зарегистрированных кандидатов должны быть избраны и назначены 4 педотриба и 4 учителя грамоты. Ежемесячное вознаграждение педотрибу определяется в 30 драхм, учителю грамоты в 40 драхм... Для того, чтобы причитающееся каждому из них вознаграждение выплачивалось регулярно, казначеи должны уплачивать его первого числа каждого месяца. Кто нарушит это, должен уплатить, в виде штрафа, 500 статеров... Сумма, назначенная в смете по указанному назначению, никоим образом не должна быть обращаема на иные расходы. Всякий, внесший подобного рода предложение, поставивший его в порядок дня, допустивший его на баллотировку или обращающий деньги по другому назначению, или назначающий сумму меньше установленной, должен уплатить в виде штрафа 500 статеров...

Надпись 200 г. до н. э., найдена в Милете. SIG, 577.

Пожертвование на школьные нужды

№ 601

Постановление города дельфийцев... Так как (пергамский) царь Аттал..., в результате отправленного нами к нему по-

[1] Правление банка избиралось на год.

сольства... по поводу обучения мальчиков..., выслушав внимательно нашу просьбу, прислал нашему городу на обучение мальчиков 18 000 серебряных александрийских драхм... с условием, чтобы это пожертвование оставалось на вечные времена неприкосновенным и чтобы вознаграждение учителям выплачивалось... из процентов с этого капитала, город постановил: капитал этот никоим образом не дозволяется употреблять... ни на какие иные нужды... Если же от процентов, идущих на уплату вознаграждения учителям, получится остаток, то об этом должен быть сделан доклад (дельфийскому) совету и народному собранию, решение которых и получит законную силу. Избранные народным собранием попечители, в числе трех лиц, должны отдать капитал в рост из 6,66%... Желающие получить взаймы деньги из капитала должны зарегистрироваться у назначенных попечителей и предоставить в обеспечение полученного займа принадлежащее им пахотное поле, причем стоимость последнего должна превышать вдвое полученную взаймы сумму, которая не должна быть ниже 5 мин. Получающие в ссуду деньги должны представить с своей стороны поручителей из числа тех, которых попечители одобрят. Те же самые поручители будут ручаться и за залог (вносимый получающими ссуду, т. е. за их пахотное поле), причемвносимая поручителями в обеспечение этого залога сумма должна быть, в меру надобности, достаточна и не подлежать отчуждению... Получившие ссуду обязаны погасить ее по истечении 4 лет. У не погасившего ссуды в указанный срок внесенный им залог поступает в пользу города, и попечители... правомочны продать его. Если вырученная от этой продажи сумма не покроет той суммы, за которую (пахотное поле) было отдано под залог городу, с получивших ссуду и их поручителей попечители властны взыскать недоимки желательным им способом... Если получившие ссуду не будут выплачивать процентов попечителям в установленные сроки, попечители правомочны взыскивать с получивших ссуду проценты в полуторном размере. Получаемые деньги попечители обязаны сдавать городу (в установленные сроки)..., их же преемники (по должности должны снова отдавать капитал в рост из 6,66%. Если попечители не представят денег в назначенные сроки, их преемники правомочны взыскивать в пользу казны со своих предшественников (по должности) деньги в полуторном размере.

Надпись 162 г. до н.э., найдена в Дельфах. SIG, 672.

И. Классовая борьба

I. Движения рабов

„Измена" рабов своим господам

№ 602

Афиняне (в 412 г. до н. э.) сильно терпели и оттого, что при войске был царь лакедемонян Агис, относившийся к войне очень серьезно. Действительно, они лишились всей территории, более двадцати тысяч рабов перебежало от них к неприятелю, — в том числе большинство ремесленников, — погиб весь мелкий и вьючный скот.

Фукидид, VII, 27, 5 (перевод Мищенка).

№ 603

Каждый из воинов нес на себе необходимые пожитки, кто сколько мог. Даже гоплиты и конные воины, против обыкновения, сами несли, кроме оружия, съестные припасы, — частью из-за недостатка слуг, частью вследствие недоверия к ним, так как большинство их перебежало к неприятелю — одни раньше, другие только теперь.

Фукидид, VII, 75, 5 (перевод Мищенка).

№ 604

У хиосцев было много рабов, — больше, чем в каком-нибудь другом государстве, кроме Лакедемона, — и вследствие их численности к ним применялся более суровый режим. Поэтому, лишь только оказалось, что афинское войско прочно утвердилось здесь при помощи укреплений, большинство рабов тотчас перебежало к афинянам и, благодаря знанию местности, причиняло стране величайшие бедствия.

Фукидид, VIII, 40, 2 (перевод Мищенка).

№ 605

(Во время Союзнической войны 90 — 88 г. до н. э.) жители Эзернии, теснимые голодом, удалили из города рабов... Попав в ужасную и необыкновенную беду, рабы поправили жестокость своих господ благодаря гуманному отношению к ним врагов (на сторону которых они перешли).

Диодор, XXXVII, 19, 1.

Заговор рабов в Риме в V в. до н. э.

№ 606

(В 420 г. до н. э. в Риме) рабы, составив заговор, намеревались в разных пунктах поджечь город и занять вооруженною силою кремль и Капитолий в то самое время, когда народ со

всех сторон побежит тушить горящие дома... По доносу двух рабов виновные в заговоре были схвачены и понесли наказание...

Ливий, IV, 45.

Попытка восстания рабов в окрестностях Рима в 199 г. до н. э.

№ 607

Между тем как Галлия, вопреки ожиданию, в этом году была спокойна, едва не вспыхнул бунт рабов в окрестностях Рима. Карфагенские заложники находились под стражей в Сетии. С ними, как с сыновьями знатных лиц, было большое количество рабов. Число их увеличилось оттого, что сами сетинцы вследствие недавней африканской войны купили из добычи значительное число пленных рабов этого племени. Составив заговор, они выслали некоторых из возмутившихся рабов сначала из Сетинской области, затем около Норбы и Цирцей. Когда все было готово, они решили напасть на народ, когда он будет занят зрелищем во время игр, предстоявших в скором времени в Сетии, захватить ее во время убийств и внезапной паники, занять Норбу и Цирцеи. Известие об этом позорном деле получил в Риме городской претор Луций Корнелий Лентул. Пред рассветом явились к нему два раба и изложили по порядку все, что случилось и что должно случиться. Приказав стеречь их в доме, претор созвал сенат и объявил, что сообщили ему доносчики. Ему было поручено отправиться для расследования и подавления этого мятежа. Отправившись в сопровождении пяти легатов, он требовал от встречавшихся ему в деревнях присяги и заставлял их браться за оружие и следовать за ним. Вооружив при таком спешном наборе около 2000 воинов, претор прибыл в Сетию, не сказав никому, куда он идет. Там тотчас были схвачены зачинщики заговора, рабы же бежали из города. Потом были разосланы по деревням воины выслеживать беглецов. Таковы были прекрасные услуги двух рабов-доносчиков и одного свободного. За это сенаторы решили наградить свободного 10 000 тяжелых ассов, а рабам подарено по 25 000 и дана свобода. Владельцам уплачена была их стоимость из казны. Немного спустя пришло известие, что оставшиеся от этого заговора рабы намерены занять Пренесту. Туда отправился претор Луций Корнелий и казнил около 500 человек, виновных в этом замысле. Государство было в страхе, что это затеи карфагенских заложников и пленников. В Риме по кварталам были поставлены караулы, причем начальникам меньшего ранга приказано было обходить их, триумвирам же дано распоряжение более тщательно охранять тюрьму в каменоломне. Сверх того, претор разослал письма к участникам Латинского союза с приказанием заложников

держать в частных домах и не позволять им выходить на публичные собрания, чтобы пленные, бывшие в оковах не менее 10 фунтов весом, содержались не иначе, как под стражей в государственной тюрьме.

Ливий, XXXII, 26 (перевод Адрианова).

Заговор рабов в Этрурии в 196 г. до н. э.

№ 608

Одновременно с этими событиями в Греции, Македонии и Малой Азии заговор рабов чуть не вовлек во враждебные отношения к Риму Этрурию. Для производства следствия и подавления заговора послан был претор Маний Ацилий Глабрион, на долю которого выпало судопроизводство между гражданами и иностранцами, с одним из двух городских легионов. Одних, уже собравшихся в одно место, он победил в сражении; из них много было убито, много взято в плен; других, которые были вождями заговора, после бичевания он распял на кресте, иных возвратил их господам.

Ливий, XXXIII, 36 (перевод Адрианова).

Восстание рабов на о. Хиосе [1]

№ 609

... Нимфодор Сиракузский в своем „Описании малоазийского побережья" рассказывает следующее: „Рабы хиосцев убегают от них в горы и, собравшись в большом числе, опустошают сельские местности, — ведь, остров гористый и покрыт деревьями. Незадолго до нашего времени, [2] по рассказам самих хиосцев, один раб убежал в горы и скрылся там. Так как этот раб был храбрый человек и в военных делах ему покровительствовало счастье, он стал предводительствовать беглыми рабами, как царь своим войском. Так как хиосцы часто выступали против него в поход и ничего не могли достигнуть, несмотря на большие потери, Дримак—таково было имя беглеца—видя, что они напрасно губят себя, сказал им следующее: „То, что случилось с вами благодаря рабам, хиосцы и господа, никогда не прекратится, ибо все это происходит согласно божественному предсказанию. Если же вы заключите со мной договор и оставите нас в покое, я буду для вас виновником больших благ". Хиосцы заключили с ним договор и перемирие, он же в течение некоторого времени изготовил себе собственные меры, весы и печать. Показав их хиосцам, Дримак сказал: „Все, что я возьму у кого-нибудь из вас, я буду брать по этим мерам и весам. Взяв то, что для меня будет доста-

[1] Середина II в. до н. э.

[2] Несмотря на ряд легендарных подробностей, самый факт, сообщенный в этом отрывке, может быть историческим.

точно, я оставлю ваши кладовые, запечатав их этой печатью. Когда от вас сбегут рабы, я расследую дело, и если окажется, что они бежали от невыносимых условий жизни, я оставлю их у себя; если же их жалобы будут признаны неосновательными, я отошлю их обратно к господину". Когда прочие рабы увидели, что хиосцы с удовольствием приняли это условие, они стали убегать гораздо меньше, боясь расследования Дримака. Беглые же рабы, бывшие с ним, боялись его гораздо больше, чем раньше боялись своих господ, и делали все, что ему было угодно, повинуясь Дримаку, как начальнику. Ибо он наказывал нарушающих дисциплину и никому не позволял без своего разрешения грабить поля или причинять какой-нибудь другой вред. Приходя во время празднеств, он брал из имений вино, прекрасных жертвенных животных и все вообще, что ему могли доставить владельцы. Если же он замечал, что кто-нибудь злоумышляет против него или пытается устроить ему ловушку, того он наказывал. Состарившись, Дримак — государство назначило большую сумму денег тому, кто его возьмет живым, или доставит его голову, — позвал своего любимца и сказал ему: „Я полюбил тебя больше всех людей; ты мое дитя, сын, ты заменяешь мне все прочее. Я пожил достаточно, ты же молод, и вся жизнь у тебя впереди. Тебе нужно быть прекрасным и добрым человеком. Так как Хиос дает много денег тому, кто меня убьет, и обещает ему свободу, тебе следует отрубить мне голову, отнести ее в Хиос и, взяв деньги с города, жить счастливо". И хотя юноша протестовал, Дримак все-таки убедил его это сделать. Отрубив Дримаку голову, он получил с хиосцев обещанные деньги и, похоронив тело беглого раба, отправился на родину. Хиосцы же снова начали терпеть много вреда от грабежей своих рабов. Тогда они вспомнили о гуманности покойного и воздвигли ему у себя святилище, назвав его памятником благосклонного героя. И еще теперь беглые рабы приносят Дримаку начатки от всего, что они заберут. Говорят, что Дримак является во сне многим хиосцам и предупреждает их о замыслах рабов. И те, кому он явится, приносят ему жертву там, где находится его святилище".

Афиней, VI, 265 с — 266 е.

Первое сицилийское восстание рабов (137—132 гг. до н. э.

№ 610

После окончания (второй) Пунической войны (201 г. до н. э.) дела сицилийцев в течение 60 лет шли во всех отношениях хорошо, но затем вспыхнула война с рабами по следующей причине. Богатея в течение долгого времени и приобретя крупные состояния, сицилийцы покупали множество рабов. Уводя их толпами из питомников, они тотчас налагали на них клейма и от-

метки. Молодых рабов они употребляли в качестве пастухов, остальных — так, как каждому было нужно. Господа обременяли их службой и очень мало заботились об их пропитании и одежде. Поэтому бо́льшая часть рабов жила грабежом, и была масса убийств, все равно как если бы разбойники, подобно армии, рассеялись по всему острову. Римские преторы пытались бороться с рабами, но не осмеливались прибегать к наказаниям благодаря силе и влиянию господ, которым принадлежали разбойники, и были вынуждены поэтому допускать ограбление провинции. Большинство рабовладельцев были римские всадники, и в качестве судей над преторами, которых обвиняли провинции, они были страшны для римских властей. Рабы, под гнетом страданий, подвергаясь часто неожиданным и унизительным наказаниям, не выдержали. Сходясь друг с другом в удобное время, они начали сговариваться об измене своим господам, пока не привели своего плана в исполнение. Был один сириец, родом из Апамеи, раб Антигена из г. Энны, своего рода маг и чародей. Он хвастался, что может по указаниям богов, данным ему во сне, предсказывать будущее и, благодаря своей ловкости, обманул таким образом многих. Затем он начал предсказывать не только по снам, но стал прикидываться, будто видит богов наяву и от них узнает будущее. Из всей его болтовни кое-что иногда сбывалось. А так как в несбывшемся никто его не изобличал, а на удачные предсказания все указывали, то молва о сирийце широко распространилась. Наконец, с помощью некоторого приспособления он умел в припадке „вдохновеня“ изрыгать огонь и таким образом пророчествовать о будущем. В пустой орех или во что-нибудь подобное, составленное из двух высверленных половинок, он вкладывал раскаленный уголь и какое-нибудь вещество, которое его там задерживало. Затем, вложив все это в рот и дуя, он извлекал иногда искры, иногда пламя. Еще до восстания он говорил, что Сирийская богиня является ему и предсказывает, что он будет царем. Об этом он рассказывал не только другим, но постоянно говорил и своему господину. Антиген, забавляясь ловким обманом, ради шутки выводил Евна — так звали чудотворца—к гостям, спрашивал об его будущей царской власти, а также о том, как он поступит тогда с каждым из присутствующих. Евн неизменно повторял свой рассказ, ловко мороча всем головы, и прибавлял, что он поступит с господами мягко. Среди гостей поднимался смех, и некоторые из них давали ему лучшие куски со стола, приговаривая, чтобы он, когда будет царем, вспомнил об их любезности. Однако вся эта комедия окончилась тем, что Евн действительно стал царем, и та милость, о которой гости просили за столом в шутку, получена была ими не без труда. Восстание началось следующим образом. В Энне жил некто Дамофил, весьма бо-

гатый и надменный человек. Он с исключительной бесчеловечностью обращался с рабами, жена же его Мегаллида не уступала мужу в жестокости и бесчеловечности по отношению к рабам. Доведенные до крайней степени ярости и угнетения, рабы сговорились восстать и убить господ. Придя к Евну, они спросили его, дают ли боги согласие на задуманный план. Он с обычными фокусами заявил, что боги согласны, и убеждал рабов тотчас же приняться за дело. Собрав 400 сотоварищей по рабству, они, как только наступил благоприятный момент, вооружились, вторглись в Энну под предводительством изрыгавшего огонь Евна. Ворвавшись в дома, рабы принялись за массовые убийства, не щадя даже грудных детей: отрывая их от груди матерей, разбивали о землю. Невозможно сказать, сколько было изнасиловано женщин на глазах их мужей. К ворвавшимся в Энну рабам присоединилось большое количество городских рабов, которые, расправившись сначала со своими господами, затем приняли участие в общей резне. Когда окружающие Евна рабы узнали, что Дамофил находится вместе с женой в своем парке, неподалеку от города, они послали туда людей, которые и притащили их связанными в Энну, по дороге всласть над ними надругавшись. Дочь Дамофила и Мегаллиды рабы пощадили из-за ее человеколюбия и сострадания к рабам, которым она всегда старалась помочь по мере возможности. Из этого видно, что все, содеянное рабами по отношению к господам, не было результатом жестокости их натуры, но явилось воздаянием за совершенные над ними раньше обиды. Дамофила и Мегаллиду, как мы сказали выше, посланные притащили в город и затем привели в театр, где собралось большинство восставших. Дамофил пытался что-то придумать для своего спасения, и на многих из толпы его слова начали действовать. Тогда рабы Гермий и Зевксис, смертельно его ненавидевшие, назвали его обманщиком и, не дождавшись суда народа, один вонзил ему в бок меч, а другой разрубил топором шею. Затем выбрали Евна царем — не за его храбрость или военные таланты, но исключительно за его шарлатанство, а также потому, что он являлся зачинщиком восстания. Кроме этого, думали, что его имя послужит хорошим предзнаменованием для расположения к нему подданных. [1] Сделавшись царем в государстве восставших и созвав народное собрание, Евн приказал убить пленных эннейцев за исключением оружейных мастеров, которых он в оковах отправил на их работу. Мегаллиду он отдал ее бывшим рабыням с тем, чтобы они поступили с ней, как хотят. Своих бывших господ, Антигена и Пифона, Евн убил собственноручно. Надев царский венец и окружив себя придворным церемо-

[1] Евн по-гречески означает „благосклонный", „милостивый".

ниалом, он сделал царицей свою сожительницу, сириянку из Апамеи. Членами совета Евн назначил людей, которые казались наиболее выдающимися по уму. Среди них особенно отличался своей сметливостью и мужеством Ахей, родом из Ахайи. В три дня он вооружил, насколько это было возможно, более 6000 человек топорами, секирами, пращами, серпами, накаленными палками, поварскими вертелами и прошел по всей Сицилии, продавая все награбленное. Присоединив к себе огромное количество рабов, он осмелился вступить в борьбу с римскими военачальниками и часто одерживал над ними верх благодаря своему численному превосходству, так как имел в своем распоряжении более 10 000 вооруженных людей. В это время некий киликиец Клеон поднял другое восстание рабов. Все были полны надежд, что восставшие начнут междоусобную войну и истребят друг друга, освободят Сицилию от мятежа; но они против ожидания объединились. Клеон, имея у себя 5000 бойцов, добровольно отдался под власть Евна, тем самым как бы пополнив недостаток у царя в полководцах. Мятеж продолжался уже около 30 дней. Вскоре после этого около 30 000 восставших разбили прибывшего из Рима претора Луция Гипсея с восьмитысячным отрядом сицилийских войск. Скоро число мятежников дошло до 200 000. Чем больше одерживали они побед над римлянами, тем меньше сами терпели поражений. Когда молва об этом распространилась, во многих других местах также начались заговоры и восстания рабов: в Риме 150 рабов, в Аттике более 1000, на Делосе и других местах, но все эти движения были подавлены в каждом отдельном случае или быстрыми и суровыми мерами властей, или вразумлениями и другими средствами, поскольку они оказывались пригодными при восстании. В Сицилии же зло росло, города забирались вместе с людьми, и много военных отрядов было уничтожено повстанцами. Наконец римский консул Рупилий отбил для римлян Тавромений, тесно обложив его и доведя осажденных до невыразимой нужды и голода. Начав питаться детьми, они перешли затем к женщинам и кончили взаимным истреблением. Здесь был захвачен брат Клеона Коман, пытавшийся бежать из осажденного города. Наконец, благодаря предательству сирийца Серапиона, Рупилию удалось взять цитадель Тавромения и овладеть всеми беглыми рабами, находившимися в городе. После пыток их сбросили со скалы. Оттуда Рупилий направился против Энны и, обложив город, довел до отчаяния мятежников. Главнокомандующий Клеон сделал вылазку с небольшим отрядом и после героической борьбы пал, покрытый ранами. И этот город удалось взять только благодаря измене, так как по своему местоположению он был совершенно недоступен вооруженной силе. Евн с тысячею своих телохранителей трусливо укрылся в самом недоступном месте. Но его спут-

ники, понимая ожидавшую их неизбежную участь, — Рупилий уже двинулся против них, — перерезали друг друга мечами. А фокусник и царь Евн трусливо убежал и был вытащен из какой-то пещеры вместе с четырьмя своими слугами: поваром, пекарем, банщиком и шутом, забавлявшим его при выпивках. Заключенный под стражу, Евн был изъеден вшами и окончил свою жизнь в Моргантине способом, вполне соответствующим его плутовству. Затем Рупилий прошел всю Сицилию с небольшими отборными отрядами и скорее, чем кто-нибудь мог ожидать, совершенно очистил ее от шаек грабителей.

Диодор, XXXIV — XXXV, 2, 1 — 23.

№ 611

... Царь восставших Евн назвал себя Антиохом, а мятежников — сирийцами.

Диодор, XXXIV—XXXV, 2, 24.

№ 612

Никогда еще не было такого восстания рабов, какое вспыхнуло в Сицилии. Вследствие его многие города подверглись страшным бедствиям; бесчисленное количество мужчин и женщин с детьми испытало величайшие несчастья, и всему острову угрожала опасность попасть под власть беглых рабов, усматривавших в причинении крайних несчастий свободным людям конечную цель своей власти. Для большинства это явилось печальным и неожиданным; для тех же, кто мог глубоко судить о вещах, случившееся казалось вполне естественным. Благодаря изобилию богатств у тех, которые высасывали соки из прекрасного острова, почти все они стремились прежде всего к наслаждениям и обнаруживали высокомерие и наглость. Поэтому в равной мере усиливалось дурное обращение с рабами и росло отчуждение этих последних от господ, прорвавшееся в ненависть против них. Много тысяч рабов без всякого приказания стеклось, чтобы погубить своих господ. Сходные события произошли в это время в Малой Азии, где Аристоник добивался не приличествующей ему царской власти, а рабы безумствовали вместе с ним благодаря притеснениям господ и повергли многие города в великие несчастья.

Диодор, XXXIV—XXXV, 2, 25—26.

№ 613

Каждый из крупных земельных собственников покупал для обработки земли целые выводки рабов. Одних заковывали, других изнуряли тяжестью работ и на всех накладывали заметные всем клейма. Поэтому такое количество рабов затопило всю Сицилию, что слышавшие об этом не верили и считали это преувеличением. Те из сицилийцев, которые приобретали

большие богатства, соперничали с италийцами в высокомерии, жадности и злобе к рабам. Пускаясь на мелкий обман, те из италийцев, у которых было большое количество рабов, держали пастухов, но не кормили их, а предоставляли им жить грабежами. При такой свободе, данной людям, которые по своей силе могли совершить все, что решили, людям своевольным и праздным, принужденным вследствие недостатка питания заниматься различными рискованными делами, — при таких обстоятельствах скоро начали увеличиваться разного рода бесчинства. Сначала рабы стали убивать на открытых местах людей, путешествовавших поодиночке и подвое; затем, собираясь толпами, начали нападать ночью на незащищенные сельские виллы, уничтожали их, имущество разграбляли, а пытавшихся сопротивляться убивали. Дерзость грабителей возрастала все более и более. Сицилия перестала быть доступной ночью для путников, и исчезла всякая безопасность для местных жителей. Весь остров был полон насилий, грабежей и убийств. Естественно, что пастухи, проводящие жизнь в поле и вооруженные, были все исполнены высокомерия и дерзости. Вооруженные дубинами, копьями и большими пастушескими посохами, одетые в шкуры волков и кабанов, они имели почти воинственный и устрашающий вид. За каждым следовала свора резвых собак: большое количество пищи — молока и мяса — делало дикими их души и тела...

Диодор, XXXIV—XXXV, 2, 27—30.

№ 614

Не только в государственном быту те, кто стоит выше, должны относиться гуманно к тем, кто стоит ниже, но и в частной жизни необходимо, чтобы здравомыслящие люди кротко относились к своим рабам. Ибо чрезмерная гордость и суровость в государствах вызывает гражданские войны среди свободных, а в частных домах — заговоры рабов против господ и приводит в государствах к страшным восстаниям. Чем больше власть обращается жестоко и беззаконно, тем более и нравы подвластных от отчаяния звереют. Ибо всякий, униженный судьбой, добровольно уступает высшим и добро и славу; но, лишенный подобающего человеколюбия, он становится врагом своих жестоких господ.

Диодор, XXXIV—XXXV, 2, 33.

№ 615

Был некто Дамофил из Энны, весьма богатый и надменный человек. Владея большим количеством земли и многочисленными стадами, он старался превзойти живших в Сицилии римлян не только роскошью, но и числом рабов и бесчеловечной

жестокостью в обращении с ними. Во время поездок по своим владениям он разъезжал на великолепных конях в четырехколесных экипажах, в сопровождении вооруженных рабов. Кроме этого у него было большое количество красивых мальчиков, и он гордился окружающей его толпой грубых льстецов. Его городской дом и сельские виллы были наполнены художественной посудой из серебра и заморскими коврами. Он давал пышные обеды, обставленные с царской роскошью, превосходя своею расточительностью и пышностью даже персов. Грубый и невоспитанный, он обладал бесконтрольной властью и огромным богатством. Сначала он вызвал отвращение к себе, затем раздражение и, наконец, причинил гибель самому себе и великое несчастье своему отечеству. Покупая большое количество рабов, он обращался с ними жестоко, накладывал клейма раскаленным железом на тела тех, кто были рождены свободными на своей родине, но испытали плен и рабскую судьбу. Одних он отправлял скованными на общие работы, других назначал пастухами, но не давал им ни одежды, ни достаточной пищи. Не проходило дня, когда Дамофил в своем самоуправстве и жестокости не истязал бы нескольких из своих слуг за самые пустые провинности. Жена его Мегаллида, наслаждаясь изысканными наказаниями, не менее жестоко относилась к своим служанкам и приставленным к ее услугам рабам. И из-за оскорблений и мучительства обоих рабы озверели на своих господ и решили, что ничего более худшего по сравнению с тем, что они испытывают, с ними не случится...

Диодор, XXXIV—XXXV, 2, 34—37.

№ 616

Однажды к Дамофилу из Энны пришли несколько нагих рабов и стали просить, чтобы он выдал им одежду. Тот не пожелал разговаривать и только заметил: „Что же, разве путешественники ездят голыми по стране и не дают готового снабжения тем, которые нуждаются в одежде?“ Затем он приказал привязать их к столбам, и, подвергнув бичеванию, с высокомерием отослал обратно.

Диодор, XXXIV—XXXV, 2, 38.

№ 617

В Сицилии жила дочь Дамофила, молодая девушка, отличавшаяся простотою нрава и человеколюбием. Она имела обыкновение утешать рабов, наказанных плетьми ее родителями, и своей гуманностью и помощью закованным рабам заслужила их горячую любовь. Во время восстания ее прежняя доброта вызвала сострадание к ней у тех, которые раньше испытали ее доброту: не только никто не осмелился наложить

на девушку руки, но все они сохранили неприкосновенной от всякого оскорбления ее юность. Восставшие рабы выбрали из своей среды надежных людей, из которых самый усердный был Гермий. Они отвели девушку в Катану и передали ее родственникам.

Диодор, XXXIV—XXXV, 2, 39.

№ 618

Евн, после того как был провозглашен царем, приказал убить всех, кроме тех гостей его господина, которые прежде во время пиров принимали с одобрением его прорицания и давали ему порции со стола...

Диодор, XXXIV—XXXV, 2, 41.

№ 619

Произошло другое восстание рабов, и создалась крупная организация их. Некто Клеон, родом из области Тавра, в Киликии, привыкший с малых лет к разбойничьей жизни и ставший конюхом в Сицилии, не переставал заниматься дорожным промыслом и совершал всякого рода убийства. Узнавши об успехе восстания, поднятого Евном, и о том, что рабы, бывшие с ним, благоденствуют, Клеон сам поднял мятеж. Убедив некоторых из близких к нему рабов решиться на отчаянное дело, он напал на город Акрагант и на всю ближайшую область.

Диодор, XXXIV—XXXV, 2, 43.

№ 620

Евн, поставив свое войско вне обстрела, бранил римлян, говоря, что не рабы, а они являются беглецами от опасностей. Перед осажденными рабы разыграли мимикой сюжеты из восстания, в которых изобразили мятеж против своих господ, хуля их надменность и чрезвычайную жестокость, приводящую их к гибели.

Диодор, XXXIV—XXXV, 2, 46.

№ 621

Когда столь великое несчастье случилось с Сицилией, простой народ не только не сочувствовал богатым, но, напротив, радовался, так как завидовал неравномерному распределению богатств и неравенству положения. Зависть, порожденная бывшим прежде горем, перешла теперь в радость, когда увидели, как блестящая судьба обратила теперь свое лицо к тем, к кому она раньше относилась с презрением. Самое же замечательное во всем этом было то, что восставшие рабы, разумно заботясь о будущем, не сжигали мелких вилл, не уни-

чтожали в них ни имущества, ни запасов плодов, и не трогали тех, которые продолжали заниматься земледелием, чернь же из зависти, под видом рабов, устремившись по деревням, не только расхищала имущество, но и сжигала виллы.

Диодор, XXXIV—XXXV, 2, 48.

№ 622

Сирийцы беглые рабы отрубали у пленных руки, причем отрубали всю руку, не довольствуясь отрезыванием кисти.

Диодор, XXXIV—XXXV, 8.

Первое сицилийское восстание как сигнал к широкому движению рабов

№ 623

Пример невольничьего восстания в Сицилии широко заразил многие провинции. В Минтурнах 450 рабов были распяты на кресте. В Синуессе Квинтом Метеллом и Гнеем Сервилием Цепионом было подавлено восстание около 4000 рабов. Также в афинских рудниках стратегом Гераклитом был прекращен невольничий мятеж. На Делосе движение рабов, гордившихся своим недавним восстанием, было подавлено благодаря предупреждению его со стороны некоторых горожан. Все эти различные пожары возникли словно сверкающие искры от того первого трута, которым началось это бедствие. Ибо в Сицилии после консула Фульвия консул Пизон завоевал город Мамерций, где истребил 8000 беглых рабов; тех же, кого он мог захватить живыми, распял на кресте. Его преемник, консул Рутилий, отвоевал Тавромений и Энну, крепчайшие убежища беглых. Говорят, что тогда было умерщвлено более 20 000 рабов. Конечно, горестна и неизбежна была причина такой войны. Во всяком случае, господа погибли бы, если бы они не пошли с оружием против обнаглевших рабов. Но в несчастнейших потерях во время битв и в еще более несчастных выгодах победы как сами побежденные погибли, так они погубили и победителей.

Орозий, V, 9, 4—8.

Восстание Аристоника (133—130 гг. до н. э.)

№ 624

За Смирной — городок Левки. Его поднял на мятеж Аристоник после смерти Аттала Филометора. [1] Аристоник был, кажется, царского рода и задумал присвоить себе власть. Разбитый эфесцами в морском сражении при Киме, он бежал

[1] „Филометор" — любящий свою мать. Часто встречающееся прозвище эллинистических царей.

из Левк во внутренние области страны и быстро собрал большое количество неимущих людей и рабов, которых он призвал к свободе. Своих сторонников Аристоник назвал гелиополитами. [1] Сначала он вторгся в Фиатиры, затем взял Аполлониду и начал стремиться к захвату других укрепленных пунктов. Но недолго удалось продержаться Аристонику. Тотчас города послали против него большие силы, пришли на помощь Никомед, царь вифинский, и каппадокийские цари. Затем прибыло пять римских послов, потом явился консул Публий Красс с войском, и, наконец, Марк Перперна окончил войну, взяв Аристоника живым и отослав его в Рим. Аристоник окончил жизнь в темнице, Перперна погиб от болезни, а Красс пал в битве около Левк во время какого-то нападения.

Страбон, XIV, 646.

№ 625

Между тем в Азии была поднята война Аристоником, сыном Евмена, прижитым от наложницы. Этот Евмен был братом (пергамского царя) Аттала. Посланный против него Публий Лициний Красс получил огромную помощь со стороны (малоазийских) царей. Римлянам помогал царь Вифинии Никомед, понтийский царь Мифридат... и Ариараф, царь каппадокийский, Пилемен, царь пафлагонский. Однако Красс был разбит в битве и умерщвлен. Голова его была доставлена Аристонику, а тело погребено в Смирне. Затем римский консул Перперна, преемник Красса, услышав о печальном ходе военных действий, поспешил в Малую Азию и, разбив Аристоника, принудил его голодом к сдаче в городе Стратоникее, куда тот бежал. Аристоник, по приказанию римского сената, был задушен в темнице. Справить над ним триумф Перперна не мог: возвращаясь в Рим, он умер в Пергаме.

Евтропий, IV, 20.

№ 626

В 622 г. от основания Рима [2] Публий Лициний Красс, консул и верховный жрец, был послан с прекрасно обученным войском против брата Аттала, Аристоника, который проник в Малую Азию, переданную по завещанию римлянам. Крассу помогали великие цари: Никомед вифинский, Мифридат понтийский и арменский, Ариараф каппадокийский, Пилемен пафлагонский, с большими войсками. В возгоревшейся битве Красс был побежден. Когда его войско после большого кровопролития обратилось в бегство, Красс, окруженный врагами и чуть-чуть не попавшийся в плен, ударил одного фракийца

---

[1] Граждане солнца.
[2] 132 г. до н. э.

в глаз лозою, которою он погонял коня. Взбешенный от боли варвар пронзил Красса в бок мечом. Таким образом, благодаря придуманному им роду смерти, Красс избег и бесчестья и рабства. Преемник Красса консул Перперна, когда стало известно о смерти Красса и разгроме римского войска, быстро поспешил в Малую Азию. Он внезапно напал на Аристоника, праздновавшего недавнюю победу, и обратил его в бегство, лишенного всех своих войск. Осадив Аристоника в Стратониkee, куда тот бежал, Перперна голодом принудил его к сдаче. Консул Перперна, заболев, умер в Пергаме. Аристоник же, по приказанию сената, был задушен в Риме в темнице.

Орозий, V, 10, 1—5.

Также:
Диодор, XXXIV—XXXV, 2, 25—26 (№ 612).

Второе сицилийское восстание рабов (104—101 гг. до н. э.)

№ 627

...В это время прибывшие из Сицилии сообщили о восстании рабов, исчисляемых во много десятков тысяч. Когда это стало известно в Риме, там очутились в весьма затруднительном положении, так как из отборных солдат почти 60 000 погибло в галльской войне с кимврами и трудно было послать в Сицилию отборных воинов. Перед сицилийским восстанием рабов в Италии было много коротких и мелких заговоров рабов, как будто божество таким путем предвещало будущее огромное восстание в Сицилии. Первое движение рабов было близ Нуцерии, где 30 рабов устроили заговор, но они были быстро наказаны. Второе произошло около Капуи, где восстало 200 рабов. Но и это движение было скоро уничтожено. Третье носило очень странный характер. Был некто Тит Минуций, римский всадник, сын богатого отца. Он влюбился в чужую рабыню, отличавшуюся своей красотой. Вступив с нею в связь и охваченный необычайной страстью, он выкупил ее. Весь во власти своего безумного увлечения, Минуций с трудом добился у господина рабыни согласия продать ее за 7 аттических талантов и назначил срок, когда он уплатит свой долг. Ему поверили из-за богатства отца. Когд настал назначенный срок, у Минуция не было денег, и он выпросил еще 30 дней льготных. Когда этот срок наступил, у него начали требовать денег. Тогда, так как положение его было безвыходным, а страсть достигла высшей степени, он решился на совершенно безумный поступок: он составил заговор против своих кредиторов, а сам принял царскую власть. Купив 500 полных комплектов вооружения в кредит, по которому он обязался уплатить в назначенный срок, Минуций тайно переправил в какую-то деревню

своих собственных рабов, в количестве 400 человек, и убедил их поднять восстание. Надев диадему, пурпуровое одеяние, окружив себя ликторами и прочими знаками власти, Минуций при содействии рабов провозгласил себя царем. Лиц, которые требовали плату за девицу, он приказал обезглавить, предварительно наказав их розгами. Вооружив рабов, Минуций двинулся на ближайшие поместья и тех рабов в них, которые присоединялись к восставшим, наделял оружием, а сопротивлявшихся убивал. В скором времени у Минуция собралось более 700 воинов. Разбив их на центурии, он построил укрепления и принимал туда восставших. Когда о восстании узнали в Риме, сенат принял по этому поводу разумное решение, которое и имело успех. Из городских преторов сенат назначил для поимки беглых рабов Луция Лукулла. Последний, немедленно набрав в Риме 600 воинов, прибыл в Капую, где под его начальством собралось 4000 пехотинцев и 400 всадников. Веттий,[1] узнав об энергичном движении Лукулла, занял укрепленный холм, имея в своем распоряжении более 3500 человек. В происшедшей схватке верх взяли беглые рабы, так как они сражались с более высокого места. После этого Лукулл, подкупив Веттиева полководца Аполлония и дав ему официальную клятву, что он будет прощен, убедил его предать мятежников. Благодаря содействию Аполлония, который схватил и выдал римлянам Веттия, последний, боясь наказания, покончил с собой; все, принимавшие участие в восстании, были истреблены, кроме предателя Аполлония. Это восстание[1] было, перед сицилийским, самым большим восстанием рабов, являясь как бы прологом к нему. Сицилийское же восстание началось следующим образом. Во время войны Мария с кимврами сенат дал ему право приглашать себе на помощь союзников из числа заморских народов. Марий послал за помощью к царю Вифинии Никомеду. Тот отвечал, что большинство вифинцев, уведенных (римскими) публиканами (откупщиками), томятся в рабстве в провинциях. Сенат вынес постановление, чтобы ни один из свободорожденных союзников не находился в рабстве в провинции, и чтобы об их освобождении позаботились преторы. Тогда в Сицилии претором был Лициний Нерва. Согласно постановлению сената, он освободил многих рабов своим судебным решением, так что в течение немногих дней больше восьмисот человек получили свободу. Все рабы, находившиеся на острове, были преисполнены надежд на освобождение. Но сицилийская знать, съехавшись к претору, просила его отказаться от своего плана. Нерва, подкупленный деньгами, или желая угодить знати, прекратил разбор

[1] Тита Минуция.

всех дел об освобождении, а приходившим к нему с тем, чтобы получить свободу, с бранью приказывал возвращаться обратно к своим господам. Но рабы, собравшись, покинули Сиракузы и, укрывшись на священном участке Паликов, начали сговариваться друг с другом о восстании. Во многих местах дерзость рабов стала проявляться вполне открыто. Первыми освободили себя 30 рабов, принадлежавших двум богатым братьям в области Галикий. Во главе их стоял Варий. Ночью они убили своих господ, когда те спали, а затем отправились в ближайшие поместья и стали побуждать к восстанию других рабов. В эту ночь рабов собралось более 120 человек. Заняв место, укрепленное самой природой, они укрепили его еще больше и приняли к себе 80 других вооруженных рабов. Претор провинции Лициний Нерва быстро напал на рабов и осадил их, но не имел успеха. Видя, что укрепление невозможно взять силою, претор обратился к помощи предательства. Был некто Гай Тициний, по прозвищу Гадей, который, за два года перед тем, был присужден к смерти, но избежал наказания. Он занялся грабежом в той местности и, убивая во время разбойничьих набегов многих свободных, не причинял никакого вреда рабам. В этом-то Гадее претор, подкупив его обещаниями на безнаказанность, и нашел помощника для выполнения своих планов. Гадей, имея у себя достаточное число верных рабов, сносится с укреплением, где засели восставшие, под видом того, что он желает участвовать вместе с ними в войне против римлян. Радушно принятый мятежниками, он был избран ими благодаря его храбрости вождем и таким образом предал укрепление. Из мятежников одни были изрублены во время битвы, другие, боясь попасть в плен и подвергнуться наказанию, сами бросились вниз со скалы. Итак, первое восстание рабов было подавлено вышеописанным образом. Когда солдаты были уже распущены по домам, кто-то принес известие, что 80 восставших рабов убили римского всадника Публия Клония и собирают большое число людей. Претор, сбитый с толку чужими советами, когда к тому же большинство солдат было уже распущено, из-за своей медлительности дал возможность мятежникам еще лучше обезопасить свое положение. Выступив с наличными воинами и перейдя реку Альбу, он достиг мятежников, расположившихся на Каприонской горе, и вступил в город Гераклею. Не нападая на рабов, претор тем самым содействовал росту восстания, так как мятежники всюду разглашали об его трусости. Из окрестных мест стекалось много рабов, приготовлявшихся всеми возможными способами к битве. В первые 70 дней было вооружено более 800 человек, затем число их достигло не менее 2000. Узнав в Гераклее о росте сил мятеж-

ников, претор назначил командующим Марка Тициния, дав ему 600 солдат из гарнизона Энны. Тициний напал на мятежников, но так как они имели численное превосходство и пользовались выгодами местности, то отряд Марка Тициния обратился в бегство. Много из его людей было убито, остальные, побросав оружие, с трудом спаслись. Мятежники, имея в своем распоряжении такую вооруженную силу, еще смелее принялись за дело, и уже все рабы стали носиться с мыслью о восстании. С каждым днем поднимались новые массы рабов, и число их росло настолько быстро, что в течение немногих дней дошло до 6000. Сойдясь на собрание и организовав совет, они прежде всего избрали царем раба по имени Сальвия, который пользовался репутацией опытного человека в гадании по внутренностям жертвенных животных и в игре на флейте при оргиастических представлениях. Сальвий, став царем, избегал городов, считая, что (пребывание в них) ведет к бездельничанью и изнеженности; разделив мятежников на три части и назначив такое же число командующих над каждой частью, он приказал им делать рекогносцировки по всей Сицилии и после них всем встречаться в определенное время в одном месте. При этих рекогносцировках рабы запаслись большим количеством животных, в том числе лошадей, и в короткое время обзавелись более чем 2000 всадников. Пехотинцев у них было не меньше 20 000, вполне подготовленных, благодаря воинским упражнениям. Неожиданно напав на укрепленный город Моргантину, мятежники начали делать энергичные и непрерывные атаки. Претор, придя ночным маршем на помощь городу и имея с собою почти 10 000 воинов из италийцев и сицилийцев, застал мятежников, занятых осадой. Он напал на их лагерь в то время, когда лишь небольшое количество воинов охраняло его, большое количество пленных женщин и другой разнообразной добычи. Поэтому претору удалось легко взять лагерь. Разграбив его, он пошел к Моргантине. Мятежники, в свою очередь, внезапно бросились на него и, благодаря стремительности удара с более высоких позиций, тотчас одержали верх. Войска претора обратились в бегство. Так как царем мятежников было отдано приказание не убивать никого из тех, которые бросали оружие, то большинство, поступая так, обратилось в бегство. Перехитрив таким способом врагов, Сальвий получил обратно свой лагерь и, одержав славную победу, овладел большим количеством оружия у разбитого неприятеля. Благодаря человеколюбивому приказанию Сальвия, италийцев и сицилийцев погибло в битве не более 600, а взято в плен было около 4000. Так как к Сальвию, благодаря его успеху, стекалось много рабов, то он удвоил свои силы. Но он имел в своих руках открытое (незащищенное) место и потому

снова принялся за осаду Моргантины, объявив свободными находившихся там рабов. Так как их господа, с своей стороны, обещали им свободу, если они будут сражаться вместе с ними, то рабы предпочли получить свободу от господ и ревностно бились на их стороне. Поэтому моргантинцам удалось отделаться от осады. Претор же, отменив после этого обещание свободы, данное рабам, добился лишь того, что большинство городских рабов дезертировало к мятежникам. В области Эгесты и Лилибея и в остальных смежных местах отложилось много рабов. Главой их сделался Афинион, киликиец родом, человек весьма мужественный. Он был управляющим двух богатых братьев. Обладая большой опытностью в деле предсказания по звездам, он подбил на восстание сначала около 200 рабов, бывших под его начальством, а затем соседних, так что в течение пяти дней, вокруг него собралось более 1000 человек. Выбранный ими царем и надев на себя диадему, Афинион принял тактику, противоположную тактике остальных мятежников. Он не принимал в свою армию всех без различия восставших, но брал в войско лучших из них, а остальным приказывал оставаться на своей прежней работе и заботиться о своем хозяйстве, поддерживая в нем порядок. Такии путем доставлялось обильное продовольствие для воинов. Афинион прикидывался, будто боги возвестили ему посредством звезд, что он станет царем всей Сицилии. Поэтому-де необходимо беречь страну и находящихся в ней животных и запасы, как свои собственные. Наконец, собрав свыше 10 000 человек, он осмелился осадить еще не разоренный город Лилибей. Испытав в этом неудачу, Афинион решил оставить осаду, говоря, что это ему приказывают боги, так как, в случае продолжения ее, осаждающие испытают несчастье. Когда он приготовлялся к отступлению от города, прибыли на кораблях отборные маврусийцы, которые были посланы на помощь лилибейцам под предводительством Гомона. Ночью он со своим отрядом напал неожиданно на передвигавшуюся армию Афиниона. Многих убив, немалое количество ранив, Гомон вошел в город. По этому случаю мятежники изумлялись предсказанию Афиниона, сделанному посредством гадания по звездам. Всю Сицилию охватили расстройство и целая эпопея бедствий. Не только рабы, но и бедняки из числа свободных предавались всевозможным бесчинствам и грабежам, бесстыдно убивая попадавшихся им рабов и свободных, чтобы не было свидетелей их безумия. Поэтому все жители городов едва-едва могли считать своим лишь то, что находилось за городскими стенами, то же, что было за стенами, считали чужим и принадлежавшим рабам в силу беззаконного захвата. И немало другого необычайного приходилось испытывать многим в Сицилии. Осадив

Моргантиину, Сальвий делал набеги по стране вплоть до Леонтинской равнины. Собрав все свое войско, не меньше 30000 отборных воинов, он принес жертву героям Паликам и посвятил им одну из пурпурных одежд в качестве дара за победу. Провозгласив себя царем, он получил от восставших имя Трифона.[1] Когда Сальвий намеревался завладеть Триокалой и построить там себе дворец, он послал за Афинионом, как царь за полководцем. Все думали, что Афинион станет оспаривать его первенство, и что благодаря раздору между ними война легко прекратится... Но судьба, как бы нарочно увеличивая силы мятежников, сделала так, что вожди их вступили в соглашение друг с другом. Трифон быстро пришел со своими силами в Триокалу, и Афинион прибыл туда же с 3000 человек, повинуясь, как командующий, царю Трифону. Остальные свои силы Афинион послал разорять страну и возмущать рабов. Затем Трифон, заподозрев Афиниона в намерении напасть на него, в подходящий момент приказал заключить его под стражу. Самое место, которое и без того было недоступным по своему природному положению, Трифон укрепил еще больше сложными сооружениями. Сама Триокала, говорят, называется так благодаря трем прекрасным качествам, которыми она обладает: во-первых, благодаря большому количеству родниковой воды, отличающейся своим сладковатым вкусом; во-вторых, благодаря тому, что прилегающая местность богата виноградными и масличными наслаждениями и чрезвычайно удобна для земледелия; в-третьих, благодаря тому, что Триокала была превосходной крепостью, представляя собою как бы огромную неприступную скалу. Этою скалою и всеми окрестностями города, полными всевозможных жизненных припасов, обнеся все это еще раз стеною протяжением в 8 стадий и выкопав глубокий ров, Трифон воспользовался для постройки дворца. Он устроил и царское жилище и площадь, которая могла вместить множество народа. Из мужей, отличающихся рассудительностью, Трифон избрал достаточное число, назначил их своими советниками и пользовался ими как членами совета. При всякого рода переговорах, он надевал тогу, окаймленную пурпуром, и широкий хитон, имел ликторов с секирами и все остальное, что составляет отличие и служит украшением царской власти. Против мятежников римский сенат назначил Луция Лициния Лукулла, под начальством которого было 14000 римлян и италийцев, 800 вифинцев, фессалийцев и акарнанцев, 600 луканцев, которыми предводительствовал Клептий, хороший командир, известный своею храбростью, и еще 600 других, так что

[1] Живущий в роскоши.

всего у Лукулла составилась армия в 17 000 воинов, с которыми он и занял Сицилию. Трифон, освободив Афиниона от выдвинутого против него обвинения, решил воевать с римлянами. Он хотел вести борьбу в Триокале, но Афинион советовал не заключать самих себя в осаду, вести борьбу в открытом поле. Так как взяло верх последнее мнение, то рабы расположились лагерем близ Скиртеи в количестве не меньшем 40 000 человек. Римский лагерь отстоял от них на 12 стадий. Сначала завязалась частая перестрелка, затем противники построились в боевой порядок. Успех склонялся то на одну, то на другую сторону, и много народа пало с обеих сторон. Афинион, сражаясь во главе отборного отряда всадников в 200 человек, усеял трупами все окружающее его пространство, но, раненый в оба колена, он, после того как получил еще третью рану, выбыл из строя. Поэтому рабы пали духом и обратились в бегство. Афинион, притворившись мертвым, остался незамеченным среди трупов и в наступившую ночь скрылся. Римляне одержали блестящую победу, так как бежали и войска Трифона и он сам. Много народу было изрублено во время бегства, так что общее число убитых было не меньше 20 000. Остальные, под покровом ночной темноты, бежали в Триокалу, хотя претору было бы легко уничтожить и этих, если бы он их преследовал. Рабы настолько пали духом, что решили было вернуться к господам и отдаться на их милость. Однако победило мнение тех, которые предлагали бороться до последней капли крови и не сдаваться врагам. Через 9 дней явился претор с намерением осадить Триокалу. То причиняя урон врагу, то сам неся потери, он в конце концов отступил, так как силы его уступали силам мятежников, и последние снова подняли голову. Из всего того, что было необходимо сделать, претор ничего не выполнил либо по собственному бездействию, либо за взятку. За это впоследствии он был предан римлянами суду и наказан. Преемник Лукулла, претор Гай Сервилий, также не совершил ничего, достойного упоминания. Поэтому и он, подобно Лукуллу, впоследствии был присужден к изгнанию. После смерти Трифона преемником его власти делается Афинион. Он без всякого противодействия со стороны Сервилия, с одной стороны, осаждал города, а с другой — смело опустошал всю страну и овладел многим.

Диодор, XXXVI, 2—9, 1.

№ 628

Претор Лукулл, узнав, что другой претор Гай Сервилий переправился через (Мессинский) пролив, чтобы принять от Лукулла командование, распустил солдат, сжег палисады

и обоз, желая, чтобы его преемник не имел никаких сколько-нибудь значительных средств для ведения войны...

Диодор, XXXVI, 9, 2.

№ 629

На следующий год в Риме были избраны консулами Гай Марий (в пятый раз) и Гай Ацилий. Ацилий, посланный против мятежников, одержал над ними блестящую победу благодаря собственной храбрости. Он убил самого царя восставших Афиниона в героическом единоборстве, и хотя сам был ранен при этом в голову, но вылечился. Затем он выступил против остальных мятежников, которых было 10 000 человек. Они не стали ожидать нападения, но бежали в укрепленные места. Однако Ацилий неослабно принимал все необходимые меры, пока не покорил их осадой. Оставалась еще тысяча рабов под предводительством Сатира. Сначала Ацилий пробовал покорить их вооруженною силою, но затем, когда они послали парламентеров и сдались, он тотчас освободил их от наказания и, отведя в Рим, сделал гладиаторами... Невольническая война в Сицилии, продолжаясь около четырех лет, имела такой трагический конец.

Диодор, XXXVI, 10.

№ 630

Не только масса рабов опустошала охваченную мятежом область, но и свободные, не имевшие имений в ней, обратились к грабежу и бесчинствам. Лишенные состояния, они как в силу нужды, так и по бесчинству толпами распространялись по стране, угоняли стада, расхищали скопленные в кладовых запасы и убивали попадавшихся им навстречу свободных и рабов, чтобы не было свидетелей их безумия и бесчинства. Вследствие прекращения действия римского суда в стране воцарилась анархия, и все власти, пользуясь бесконтрольностью, позволяли себе причинять величайшие несчастья. Всюду в стране происходило насильственное расхищение имущества богатых. Те, которые раньше занимали первое место в городах по своей известности и богатству, теперь, благодаря неожиданному повороту судьбы, не только теряли имущество из-за своеволия беглых рабов, но и были вынуждены терпеть оскорбления со стороны свободных... Вообще в городах было расстройство и нарушение законных прав, ибо мятежники, господствуя над открытыми местами, делали страну непроходимой. Они мстили своим господам и не могли насытиться неожиданно выпавшим на их долю счастьем. Городские рабы томились и были готовы к восстанию, внушая ужас своим господам.

Диодор, XXXVI, 11.

Восстание рабов в Аттике

№ 631

... Многие десятки тысяч аттических рабов работали скованными в рудниках. По крайней мере философ Посидоний... говорит, что они восстали и перебили стражу на (Лаврийских) рудниках, овладели крепостью на Сунии и долгое время опустошали Аттику. Это случилось в то время, когда и в Сицилии произошло второе восстание рабов. Много было этих восстаний, и погибло в них свыше 100 000 рабов. И гладиатор Спартак, убежав во время войн с Мифридатом из италийского города Капуи и подняв большое количество рабов,—он и сам был раб, фракиец родом,—опустошал всю Италию в течение немалого времени, так как ежедневно к нему стекалось множество рабов. И если бы Спартак не погиб в открытом бою против Лициния Красса, он не причинил бы, пожалуй, затруднений своим землякам, как это было в Сицилии с Евном.

Афиней, VI, 272 e — 273 a.

Восстание Спартака (73—71 гг. до н. э.)

№ 632

В это самое время в Италии среди гладиаторов, которые обучались в Капуе для театральных представлений, был фракиец Спартак. Он раньше воевал с римлянами, попал в плен и был продан в гладиаторы. Спартак уговорил около 70-ти человек своих товарищей пойти на риск ради свободы, указывая им, что это лучше, чем рисковать своею жизнью в театре. Напав на стражу, они вырвались на свободу и бежали из города. Вооружившись дубинами и кинжалами, отобранными у случайных путников, гладиаторы удалились на гору Везувий. Отсюда, приняв в состав шайки многих беглых рабов и кое-кого из сельских свободных рабочих, Спартак начал делать набеги на ближайшие окрестности. Помощниками у него были гладиаторы Эномай и Крикс. Так как Спартак делился добычей поровну со всеми, то скоро у него собралось множество народа. Сначала против него был послан Вариний Глабр, а затем Публий Валерий. Но так как у них было войско, состоявшее не из граждан, а из всяких случайных людей, набранных наспех и мимоходом,—римляне еще считали это не настоящей войной, а простым разбойничьим набегом,—то римские полководцы при встрече с рабами потерпели поражение. У Вариния даже коня отнял сам Спартак. До такой опасности дошел римский полководец, что чуть не попался в плен к гладиаторам. После этого к Спартаку сбежалось еще больше народа, и войско его достигло уже 70 000. Мятежники ковали оружие и собирали припасы. Римляне выслали против них консулов с двумя легионами. Одним из них около горы Гар-

гана был разбит Крикс, командовавший 30-тысячным отрядом. Сам Крикс и две трети его войска пали в битве. Спартак же быстро двигался через Апеннинские горы к Альпам, а оттуда — к кельтам. Один из консулов опередил его и закрыл путь к отступлению, а другой догонял сзади. Тогда Спартак, напав на них поодиночке, разбил обоих. Консулы отступили в полном беспорядке, а Спартак, принеся в жертву духу Крикса 300 пленных римлян, со 120 000 пехоты поспешно двинулся на Рим. Он приказал сжечь весь лишний багаж, убить всех пленных и перерезать вьючный скот, чтобы итти налегке. Перебежчиков, во множестве приходивших к нему, Спартак не принимал. В Пицене консулы снова попытались оказать противодействие ему. Здесь произошло второе большое сражение, и снова римляне были разбиты. Но Спартак переменил решение итти на Рим. Он считал себя еще не равносильным римлянам, так как войско его далеко не все было в достаточной боевой готовности: ни один италийский город не примкнул к мятежникам; это были рабы, перебежчики и всякий сброд. Спартак занял горы вокруг Фурий и самый город. Он запретил купцам, торговавшим с его людьми, платить золотом и серебром, а своим — принимать их. Мятежники покупали только железо и медь за дорогую цену, и тех, которые приносили им эти металлы, не обижали. Приобретая таким путем нужный им материал, мятежники хорошо вооружились и часто выходили на грабеж. Сразившись снова с римлянами, они победили их и, нагруженные добычей, вернулись к себе.

Третий уже год длилась эта страшная война, над которой вначале смеялись и которую сперва презирали, как войну с гладиаторами. Когда в Риме были назначены выборы других командующих, страх удерживал всех, и никто не выставлял своей кандидатуры, пока Лициний Красс, выдающийся среди римлян своим происхождением и богатством, не принял на себя командования. С шестью легионами он двинулся против Спартака. Прибыв на место, Красс присоединил к своей армии и два консульских легиона. Среди солдат этих последних, как потерпевших неоднократные поражения, он велел немедленно кинуть жребий и казнил десятую часть. Другие полагают, что дело было не так, но что после того, как все легионы были соединены вместе, армия потерпела поражение, и тогда Красс по жребию казнил каждого десятого легионера, нисколько не испугавшись числа казненных, которых оказалось около 4000. Но как бы там ни было, Красс оказался для своих солдат страшнее побеждавших их врагов. Очень скоро ему удалось одержать победу над 10 000 спартаковцев, почему-то стоявших лагерем отдельно от своих. Уничтожив две трети их, Красс смело двинулся против самого Спартака. Разбив и его, он чрезвычайно удачно преследовал мятежников, бе-

жавших к лагерю, с целью переправиться в Сицилию. Настигнув их, Красс запер войско Спартака, отрезал его рвом, стеною (валами) и палисадом. Когда Спартак был принужден попытаться пробить себе дорогу в Самниум, Красс на заре уничтожил около 6000 человек неприятелей, а вечером еще приблизительно столько же, в то время как из римского войска было только трое убитых и семь раненых. Такова была перемена, происшедшая в армии Красса благодаря введенной им дисциплине. Эта перемена вселила в нее смелость достигнуть победы. Спартак же, поджидая всадников, кое-откуда прибывших к нему, больше уже не шел в бой со всем своим войском, но часто беспокоил осаждавших мелкими стычками; он постоянно неожиданно нападал на них, набрасывал пучки хвороста в ров, зажигал их и таким путем делал осаду чрезвычайно трудной. Он приказал повесить пленного римлянина в промежуточной полосе между обоими войсками, показывая тем самым, что ожидает его войско в случае поражения. В Риме, узнав об осаде и считая позором, если война с гладиаторами затянется, выбрали вторым главнокомандующим Помпея, только что вернувшегося тогда из Испании. Теперь-то римляне убедились, что восстание Спартака дело тягостное и серьезное! Узнав об этих выборах, Красс, опасаясь, что слава победы может достаться Помпею, старался всячески ускорить дело и стал нападать на Спартака. Последний, также желая предупредить прибытие Помпея, предложил Крассу вступить в переговоры. Когда тот с презрением отверг это предложение, Спартак решил пойти на риск и, так как у него уже было достаточно всадников, бросился со всем войском через окопы и бежал по направлению к Бруднизию. Красс бросился за ним. Но когда Спартак узнал, что в Брундизии находится и Лукулл, возвратившийся после победы над Митридатом, он понял, что все погибло, и пошел на Красса с большой и тогда своей армией. Произошла грандиозная битва, чрезвычайно ожесточенная вследствие отчаяния, охватившего такое большое количество людей. Спартак был ранен в бедро дротиком: опустившись на колено и выставив вперед щит, отбивался от нападавших, пока не пал вместе с большим числом окружавших его. Остальное его войско было изрублено в полном беспорядке. Говорят, что число убитых и установить было нельзя. Римлян пало около 1000 человек. Тело Спартака не было найдено. Большое число спартаковцев еще укрылось в горах, куда они бежали после битвы. Красс двинулся на них. Разделившись на четыре части, они отбивались до тех пор, пока не погибли все, за исключением 6000, которые были схвачены и повешены вдоль всей дороги, ведущей из Капуи в Рим.

Аппиан, Междоусобные войны, I, 116—120

№ 633

8. Восстание гладиаторов и опустошение Италии, называемые большинством писателей „Спартаковской войной", начались по следующей причине. У некоего Лентула Батиата была в Капуе школа гладиаторов, из которых большинство были галлы и фракийцы, заключенные в темницу для гладиаторских состязаний не вследствие каких-либо бесчестных проступков с их стороны, но вследствие несправедливости купившего их господина. Двести человек из них сговорились бежать; но так как о заговоре был сделан донос,—о чем они заблаговременно узнали,—то 78 гладиаторов, предупредив его, вырвались на волю, вооруженные взятыми на кухне ножами и вертелами. Случайно встретив по дороге несколько телег, везущих в другой город оружие для гладиаторов, они захватили его и вооружились. Заняв сильную позицию, гладиаторы выбрали себе трех вождей, из которых первым был Спартак, номад-фракиец, обладавший не только большой смелостью и физической силой, но умом и гуманностью. Этим он значительно превосходил других, будучи похожим скорее на эллина. Говорят, что, когда Спартак впервые был приведен в Рим на продажу, ему приснился сон, будто змея обвилась вокруг его лица. Жена Спартака, его соплеменница, пророчица и одержимая дионисовским вдохновением, предсказала, что это знак великого могущества, грозного для него по своему несчастному концу. Теперь она также была вместе с ним и вместе бежала.

9. Прежде всего гладиаторы бросились на пришедший из Капуи отряд и, захватив много оружия, с радостью переменили на него свое прежнее вооружение, презирая его, как позорное и варварское вооружение гладиаторов. Претор Клодий, присланный из Рима с трехтысячным отрядом, осадил их на горе, имевшей только один крутой и узкий подъем, который он и стал сторожить. Склоны горы были отвесные и гладкие. Наверху росло много дикого винограда. Гладиаторы срезали подходящие лозы и устроили из них крепкие и длинные лестницы. Спустив их вдоль крутизны, так что они достигали подошвы горы, гладиаторы все, кроме одного, благополучно сошли вниз. Оставшийся наверху, чтобы сторожить оружие, после того, как все спустились, стал бросать вниз его, и, побросав все, спустился сам. Римляне об этом ничего не знали. Поэтому, зайдя им в тыл, гладиаторы неожиданно ударили на них, и, обратив в бегство, овладели лагерем. К ним присоединилось много местных пастухов, воинственных и быстроногих людей. Одних из них гладиаторы снабдили оружием, другими же пользовались в качестве разведчиков и легковооруженных. Вторым против гладиаторов

был послан претор Публий Вариний. Гладиаторы сначала вступили в бой с одним из его помощников Фурием, командовавшим отрядом в 2000 человек, и обратили его в бегство. Затем Спартак подстерег советника Публия и сотоварища его по должности, Коссиния, посланного с большими силами, и едва не взял его в плен в то время, как он купался около Салин. Когда Коссинию с трудом удалось бежать, Спартак немедленно завладел его обозом и, преследуя его по пятам, после ожесточенной резни захватил лагерь. Пал и сам Коссиний. Претора же Спартак разбил во многих сражениях и в конце концов захватил его ликторов и коня. Спартак был теперь велик и грозен. Он составил себе вполне разумный план действий. Не надеясь сломить окончательно могущество римлян, он повел свое войско к Альпам, полагая, что нужно перевалить их и отправиться на родину, одним — во Фракию, другим — в Галлию. Но рабы, будучи сильны своей численностью и возгордившись своими успехами, не слушались Спартака и, двигаясь по Италии, занимались ее опустошением. Теперь уже не только недостойный позор рабского восстания тревожил римский сенат. Он боялся Спартака, и, сознавая опасность положения, отправил против него обоих консулов, как если бы дело шло об одной из самых трудных и больших войн. Один из консулов, Геллий, уничтожил внезапным нападением всю германскую часть восставших, отличавшуюся от остальных спартаковцев своеволием и гордостью. Когда Лентул окружил Спартака большим количеством войск, последний, ударив всеми силами в одно место, разбил легатов Лентула и захватил весь его обоз. Наместник Цизальпинской Галлии Кассий с десятитысячной армией пошел навстречу Спартаку, бросившемуся к Альпам. В завязавшейся битве Кассий потерпел поражение и, потеряв много людей, едва спасся сам.

10. Узнав об этом, раздраженный сенат приказал консулам прекратить военные действия и выбрал главнокомандующим Красса. Многие из знати отправились вместе с ним в поход, благодаря его известности и по дружбе с ним. Красс остановился у границ Пицена, чтобы встретить двинувшегося туда Спартака, а своего легата Муммия послал с двумя легионами в обход, приказав ему следовать за врагами, но не вступать с ними в соприкосновение и не завязывать сражения. Однако лишь только у легата появилась надежда разбить неприятеля, он дал сражение и был разбит. Многие пали, многие, побросав оружие, спаслись бегством. Красс сурово встретил Муммия, а от солдат, снова раздавая им оружие, потребовал поручителей в том, что они будут его беречь. Пятьсот же солдат, бежавших первыми и таким образом подавших повод к бегству, он разделил на пятьдесят десятков и из каждого десятка казнил одного по жребию, применив, впервые после длинного

промежутка времени, это старинное наказание. С подобного рода смертью соединен особый позор, так как во время наказания совершается на глазах у всех много ужасных и мрачных обрядов. Переломив таким образом настроение солдат, Красс повел их против врага. А Спартак мало-по-малу уходил через Луканию к морю. Встретив в проливе киликийские пиратские суда, он решил отправиться в Сицилию и, перебросив на остров 2000 человек, возобновить сицилийскую невольничью войну, только недавно погасшую и требовавшую немного горючего материала, чтобы снова вспыхнуть. Киликийцы сговорились со Спартаком, но, взяв подарки, обманули его и уплыли. Тогда он, снова повернув от моря, расположил войско на Регийском полуострове. Красс, подойдя сюда и видя, что сама природа места указывает, что нужно делать, постарался укрепить стеною перешеек, чтобы одновременно и дать занятие своему войску и лишить врага подвоза провианта. Это было большое и трудное дело, которое Красс окончил, против ожидания, в короткое время. Он провел от моря до моря через перешеек ров на триста стадий, шириной и глубиной одинаково в 15 футов, а над рвом возвел стену большой высоты и прочности. Сначала Спартак не обращал внимания на эти работы, относясь к ним с презрением. Когда же, чувствуя недостаток в провианте, он пожелал итти вперед, то увидел себя окруженным стеною и лишенным возможности получить что-либо с перешейка. Выждав снежной и бурной ночи, Спартак приказал засыпать небольшую часть рва землей, деревьями и сучьями и перевел через него третью часть своего войска.

11. Красс испугался, как бы Спартак не двинулся на Рим, но успокоился, когда много мятежников отделилось от него из-за раздоров и самостоятельно расположились лагерем вблизи Луканского озера. Говорят, что воды этого озера время от времени меняются, становясь то пресными, то опять солеными и негодными для питья. Подойдя к отделившейся части, Красс оттеснил ее от озера, но ему не удалось разбить мятежников и обратить их в бегство, так как быстро явившийся Спартак остановил панику. Красс, сначала было написавший сенату, что неободимо вызвать Лукулла из Фракии и Помпея из Испании, теперь изменил свое намерение и торопился окончить войну прежде, чем те подойдут. Он знал, что, когда они присоединятся к нему на помощь, весь успех будет приписан не ему, а им. Решив сначала напасть на отделившихся и ведущих войну на свой риск,—ими предводительствовали Гай Ганник и Каст,—Красс послал 6000 человек предварительно занять один холм, приказав постараться сделать это незаметно. Они попытались обмануть бдительность врага, скрыв свои шлемы, но были замечены двумя женщинами, приносившими

в это время жертву. Воины подверглись бы большой опасности, если бы не подоспел быстро Красс. Он завязал сражение, самое большое из бывших в эту войну, в котором пало 12 300 рабов. Из них только двое были ранены в спину; все остальные пали в строю, сражаясь против римлян. Спартак, после поражения, начал отступать к Петелийским горам. Квинт, один из легатов Красса, и квестор Скрофа следовали за Спартаком по пятам. Когда же он повернул и двинулся на них, произошло паническое бегство римлян. Им удалось спастись с трудом, унося раненого квестора. Этот успех погубил Спартака, так как беглые рабы чрезвычайно возгордились. Они не хотели и слышать об отступлении и не повиновались начальникам, но уже в дороге, окружив их с оружием в руках, заставили их итти назад через Луканию по направлению к Риму. Туда же спешил и Красс, ибо стало известно, что Помпей уже приближается. В народном собрании раздавалось немало голосов, что именно ему должна принадлежать победа в войне: придя, он тотчас вступит в бой и окончит ее. Итак, спеша сразиться со Спартаком и расположившись лагерем около врага, Красс начал копать ров. Подскакивая к римскому лагерю, рабы завязали бой с работающими воинами. Так как с обеих сторон все большее число народу спешило на помощь, Спартак был вынужден построить все войско в боевой порядок. К нему подвели коня. Вытащив меч и сказав, что в случае победы у него будет много прекрасных вражеских коней, а в случае поражения он не будет в них нуждаться, Спартак заколол коня. Затем он устремился на самого Красса, но из-за массы сражающихся и раненых ему не удалось добраться до него. Зато он убил двух вступивших с ним в бой центурионов. Наконец свита Спартака бежала, а он, окруженный большим количеством врагов и мужественно отражая их удары, в конце концов был изрублен... Помпей окончательно уничтожил попавших ему в руки рабов и отправил в сенат донесение, в котором писал, что Красс разбил рабов в открытом сражении, а он, Помпей, вырвал самую войну с корнем.

Плутарх, Красс, 8—11

№ 634

...которыми, хотя у них не было военного вида, [1] он [2] мог причинить вред почти не хуже, чем железом. Пока беглые рабы занимались этим, Вариний, у которого часть солдат была больна из-за осенней погоды, а из числа бежавших в последний раз никто, несмотря на строгий приказ, не возвращался

[1] Речь идет о каком-то оружии, повидимому, деревянных кольях, обожженных на огне.

[2] Спартак.

под знамена, остальные же постыднейшим образом отказывались от службы, — Вариний послал (в Рим) своего квестора Гая Тарания, от которого легче всего можно было узнать истинное положение дел. Между тем сам Вариний с теми четырьмя тысячами солдат, которые остались ему верны, направляется к сильно укрепленному лагерю. Рабы, так как провиант у них был уже съеден, во вторую смену все тайно вышли в лагеря; а чтобы враг не напал на них вблизи в то время, как они будут заниматься грабежом, мятежники, имея обыкновение, по военному обычаю, выставлять посты, караулы и выполнять другие обязанности, оставили в лагере трубача, а чтобы издали было впечатление часовых, поставили свежие трупы, подперев их вколоченными лопатами, и зажгли многочисленные огни... Вариний, при наступлении дня, не слыша обычных криков рабов, а только шумные звуки от стука падающих отовсюду камней, посылает всадников на возвышенный холм, с тем чтобы они разведали, куда пошли рабы... Через несколько дней у наших, против обыкновения, начала возрастать смелость и развязываться язык. Неосторожно увлеченный всем этим, Вариний, тем не менее, повел к лагерю беглых рабов-новобранцев, которых он совершенно не знал, но которые были потрясены тем, что случилось с другими солдатами. Воины шли сомкнутым строем, молча, но уже далеко не так хвастливо шли они на битву, как раньше ее требовали. А рабы, споривше из-за плана дальнейших действий, были близки к междоусобной войне. Крикс и единоплеменные с ним галлы и германцы хотели итти навстречу (римлянам) и вступить с ними в бой.

...совет, который по обстоятельствам дела казался самым лучшим. Затем Спартак убеждает своих итти в более открытую и богатую скотом местность, где они могут пополнить свои ряды отборными людьми, прежде чем прибудет Вариний. Быстро достав подходящего проводника из числа пленных пицентинцев, Спартак, скрывшись за Эбуринскими горами, доходит до Луканских Нар и оттуда на рассвете достигает форума Анна, не замеченный его жителями. Тотчас беглые рабы вопреки разрешению вождя принялись хватать и бесчестить женщин и девушек... и вместе с тем издевались, безбожно добивая раненых, не обращая внимания на... а иногда растерзанное и полумертвое тело. Иные бросали огонь на кровли домов, многие же из местных рабов, нравы которых делали их союзниками мятежников, тащили из тайников скрытые господами ценности или извлекали самих господ. (Одним словом), не было ничего святого и неприкосновенного для ярости варваров и рабской натуры их. Спартак, не будучи в состоянии помешать этому, хотя он неоднократными просьбами умолял рабов (оставить их бесчинства), решил предот-

вратить (дальнейшее) быстротою (действий), а именно послать вестников...

Саллюстий, История, III (отрывок 67, I — VII).

№ 635

Претор Квинт Аррий убил Крикса, вождя беглых рабов, и вместе с ним 20 000 человек. Консул Гней Лентул неудачно сразился со Спартаком. Этим последним были побеждены консул Луций Геллий и претор Квинт Аррий... Проконсул Гай Кассий и претор Гней Манлий неудачно сразились со Спартаком, и война с ним была поручена претору Марку Крассу.

Ливий. содержание XCVI книги.

№ 636

Сначала претор Марк Красс удачно сразился с той частью беглых рабов, которая состояла из галлов и германцев, положив на месте 35 000 человек с их вождями Кастом и Ганником. Затем он окончил войну со Спартаком, истребив 60 000 человек вместе с ним самим.

Ливий, содержание XCVII книги.

№ 637

В 678 г. от основания Рима [1] Марк Лициний Лукулл, родственник [2] того Лукулла, который вел войну против Мифридата, получил провинцию Македонию. А в Италии внезапно поднялась новая война... 74 гладиатора, под предводительством Спартака, Крикса и Эномая, бежали, вырвавшись из школы гладиаторов в Капуе. Бродя по Италии, они подготовили войну, пожалуй, столь же трудную, что и та, которую возбудил Ганнибал. Ибо, победив многих полководцев и двух римских консулов, рабы собрали войско численностью почти в 60 000 вооруженных. Они были побеждены в Апулии проконсулом Марком Лицинием Крассом, и после многих бедствий Италии войне этой на третий год был положен конец.

Евтропий, VI, 7.

№ 638

В 679 г. от основании Рима, [3] в консульство Лукулла и Кассия, 74 гладиатора убежали из школы Гнея Лентула в Капуе. Под предводительством галлов Крикса и Эномая и фракийца Спартака они заняли гору Везувий. Сделав оттуда вылазку, они захватили лагерь осадившего их претора Клодия и, обратив его самого в бегство, все захваченное унесли с собой

[1] 76 г. до н. э.
[2] Брат.
[3] В 75 г. до н. э.

в качестве добычи. Затем, бродя вокруг Консенции и Метапонта, гладиаторы вскоре собрали огромные силы. Говорят, у Крикса тогда было 10 000 человек, а у Спартака — втрое больше — Эномай был уже убит в одном из предыдущих сражений. Когда все было приведено в беспорядок убийствами, пожарами, гребежами и насилиями, они на похоронах пленной матроны, которая покончила с собой, не вынеся позора совершенного над нею насилия, устроили гладиаторские игры, в которых заставили участвовать 400 пленных. Те, которые собирались смотреть на зрелище, сами должны были представлять собою зрелище, скорее как учителя гладиаторов, чем как начальники воинов. Затем против восставших были посланы с войском консулы Геллий и Лентул. Геллий разбил в битве Крикса, очень храбро сражавшегося, Лентул же, побежденный Спартаком, бежал. После этого оба консула, без всякой пользы соединив свои силы, также обратились в бегство в результате тяжелой битвы. Наконец, тот же Спартак убил разбитого в сражении проконсула Гая Кассия. Когда государство было напугано почти не меньше, чем в те времена, когда оно было объято трепетом при Ганнибале, бушевавшем у ворот (Рима), сенат послал консула Красса с консульскими легионами, пополненными новым набором. Как только Красс вступил в бой с беглыми рабами, он положил на месте 6000 человек, а 900 взял в плен. Затем, прежде чем напасть на самого Спартака расположившегося лагерем у устья реки Силара, он победил его союзников галлов и германцев, из которых пало 30000 человек вместе с самими вождями. И, наконец, Красс поразил Спартака, правильным строем вступившего в бой вместе с главным силами беглых рабов. Говорят, 60 000 их было убито, 6000 взято в плен и 3000 римских граждан освобождено. Остальные, спасшиеся от этой битвы и бродившие в окрестностях, были истреблены целым рядом облав под руководством многочисленных вождей.

Орозий, V, 24, 1—8.

Попытка восстания рабов в Италии в I в. н. э.

№ 639

В это же лето [1] случай истребил появившиеся было зачатки возмущения рабов в Италии. Виновником движения был Тит Куртизий, бывший некогда солдатом преторианской когорты. Он сперва на тайных сборищах в Брундизии и окрестных городах, а затем в публично выставленных прокламациях призывал к свободе полудиких и неустрашимых рабов, живших на

[1] 24 г. н. э., при римском императоре Тиберии.

отдаленных горных пастбищах. Но, как бы по милости богов, в это время пристали к берегу три биремы для охраны лиц, ездящих по этому (Адриатическому) морю. В этих же местах находился квестор Курций Луп, которому, по старому обычаю, выпало на долю заведывать горными пастбищами. Воспользовавшись войском из моряков, он рассеял заговор как раз в его начале. Тиберием был поспешно послан с сильным отрядом трибун Стай, который притащил самого вождя и ближайших к нему по смелости в Рим, уже находившийся в тревоге по причине множества рабов, страшно увеличивавшихся в числе, в то время как свободорожденный плебс уменьшался с каждым днем.

Тацит, Анналы, IV, 27 (перевод Модестова).

Сочувствие рабам городских низов в Риме

№ 640

(В 61 г. н. э.) префект города Рима... умертвил своего раба так как не давал ему свободы по выплате рабом условленной суммы... Когда, в силу старинного обычая, нужно было вести на казнь всех рабов, живших под той же крышей, сбежался народ, который хотел защитить столько невинных людей, и дело дошло до возмущения. Даже в самом сенате заметны были стремления в пользу отмены этой чрезвычайной строгости, тогда как большинство подавало мнение, что не следует делать тут никаких изменений... Одержала верх сторона, требовавшая казни. Но нельзя было привести в исполнение это решение, так как собралась большая толпа и грозила каменьями и поджогом. Тогда Нерон сделал народу выговор эдиктом и оградил военной силой весь путь, по которому осужденные были ведены на казнь. Цингоний Варрон предложил, чтобы и вольноотпущенники, жившие под одной кровлей с рабами, были удалены из Италии. Государь не допустил этого...

Тацит, Анналы, XIV, 42, 45 (перевод Модестова)

Движение рабов в Ольвии

№ 641

... Кроме этого, когда наибольшая часть города со стороны реки — именно вся гаванская часть и прилегающая к прежнему хлебному рынку, до того места, где герой Сосия, — не была окружена стеною, а перебежчики извещали, что галаты и скиры составили союз и собрали большие силы, которые и явятся зимою, а сверх того еще, что тисаматы, скифы и савдараты ищут укрепленного места, точно также боясь же-

стокости галатов, и когда вследствие этого многие впали в отчаяние и приготовились покинуть город, а вместе с тем в стране случилось много и других печальных событий, все рабы и пограничные миксэллины, [1] числом не менее 1500, бывшие в предыдущую войну союзниками в городе, теперь были совращены врагами, выселились многие иностранцы и немалое количество граждан...

Надпись, 230—212 г. до н. э. найдена в Ольвии. SIG, 495 (перевод Латышева).

II. Движение крепостных

Частые восстания крепостных в Спарте

Платон, Законы, VI, 777 с — 778 а (№ 67).

№ 642

Неудачи, как раз в то время (в 424 г. до н. э.) постигшие лакедемонян, облегчили для жителей Фракийского побережья и (македонского царя) Пердикки возможность вызвать войско из Пелопоннеса. В самом деле, афиняне теснили Пелопоннес, а больше всего землю лакедемонян; последние надеялись, что они скорее всего отвлекут из Пелопоннеса афинян, если будут тревожить их с своей стороны и пошлют войско к союзникам их, тем более, что последние изъявили готовность содержать войско лакедемонян и звали их с целью самим отложиться от афинян. Сверх того лакедемонянам желательно было иметь предлог услать часть илотов, чтобы они не замыслили, ввиду настоящего положения вещей вследствие потери Пилоса, какого-либо переворота. Устрашаемые грубостью и многочисленностью илотов, они придумали следующее,—всегда у лакедемонян большинство их мероприятий направлено было к ограждению от илотов: они объявили, чтобы выделены были все те илоты, которые изъявят претензию на то, что они оказали лакедемонянам наибольшие услуги в военном деле, будто бы с целью даровать им свободу. Этим лакедемоняне искушали илотов, полагая, что из них все считающие себя наиболее достойными освобождения скорее всего способны осмелиться обратиться против них. Таким образом отделено было в первую очередь около двух тысяч человек. С венками на головах, как бы уже освобожденные, илоты эти обходили храмы, но вскоре после того исчезли, и никто не знал, какой конец постиг каждого из них. И теперь лакедемоняне охотно выслали с Брасидом семьсот гоплитов из илотов...

Фукидид, IV, 79, 3—80 (перевод Мищенка).

---

[1] Смешанное греко-скифское население.

III. Революционное движение в Греции в VII—VI вв. до н. э.

Революционное движение в Аттике

№ 643

... Когда (после реформы Драконта) большинство (афинского населения) находилось в порабощении у немногих, демос восстал против знатных. Во время сильной смуты, когда долгое время одни боролись против других, избрали с общего согласия примирителем и архонтом Солона и поручили ему управление государством после того, как он сочинил элегию, начало которой таково:

„Да, понимаю, и в сердце глубоко печаль мне запала:
Старейшую землю Ионии вижу я полной убийств".

В этой элегии Солон ополчается на обе партии, препирается с теми и другими и после этого вообще убеждает их прекратить возникший раздор... Вообще же всегда он причину смуты приписывает богатым. Потому и в начале элегии он говорит, что боится „алчности и надменности их", так как из-за этого возникла вражда. Взяв управление делами в свои руки, Солон освободил народ и в данное время и на будущее, воспретив давать в ссуду деньги под условием кабалы, издал законы и произвел отмену долгов как частных, так и государственных, что называют „сисахфией", потому что (должники) как бы стряхнули с себя бремя.

Аристотель, Афинское государственное устройство, 5—6.

№ 644

(После произведенной Солоном реформы) многие из знатных стали к нему во враждебное отношение из-за отмены долгов... Что касается народа, то он думал, что Солон произведет передел всего, знатные же, в свою очередь, полагали, что он установит тот же самый порядок, что прежде, или немного его изменит. Но Солон воспротивился и тем и другим, и хотя ему можно было, вступив в соглашение с теми или другими, достичь тираннии, он предпочел стать ненавистным и тем и другим, лишь бы спасти отечество и дать ему наилучшие законы. Что это было именно так, с этим согласны все, да и сам он в своих стихотворениях упоминает об этом в следующих выражениях:

„Да, я народу дал почестей столько, чтоб было им вдоволь,
Прав у него не отнял, не дал и лишних зато;
Тем же, кто силу имел и в народе богатством был славен,
Даже и тем заказал я не по чести владеть.

Встал я, могучий свой щит над одним и другим распростерши,
И никому побеждать не дал неправо других".

В другом месте, высказываясь о народе, как надо с ним обходиться, он говорит:

„Будет тогда лишь народ всего лучше итти за вождями,
Коль не живет без узды, не угнетен выше сил.
От пресыщенья родится надменность, коль счастье большое
Людям таким привалило, меры не знает чей нрав".

И еще в другом месте он говорит относительно тех, которые хотели поделить землю:

„Кто пришел затем, чтоб грабить, полон был надежд богатых;
И все ждали, что богатство там великое найдут,
И что я, лаская мягко, нрав суровый проявлю;
Худо то они решили, а теперь они сердито
На меня глазами смотрят косо все, как на врага.
Нужды нет: я что сказал, то с божьей помощью исполнил.
Но трудился не напрасно, не по нраву мне что-либо
Делать силой тираннии, чтоб в земле родной богатой
И худым и благородным доля равная была".

Также еще и об отмене долгов и о порабощенных сначала, а после освобожденных:

„Из целей, ради коих я народ собрал, —
Какой не выполнив, с себя сложил я власть?
Пред времени судом мне лучшим
В том будет из богов, Олимпа жителей,
Бог величайший, мать их, Гея черная,
Рабыня раньше, ныне же свободная,
Столбы я с коей снял, в ней водруженные.
На родину, в Афины богозданные,
Вернул я многих, в рабство злое проданных
И беззаконно и законно... С ними же
Вернул и тех, кто, от нужды в бега уйдя,
Язык аттический забыл, стал странником...
И тем, кто рабство здесь влачил позорное,
На произвол владык взирая с трепетом,
Свобода мной дана... Я, властью пользуясь,
Свершил все это, и обет свой выполнил,
Соединивши вкупе силу с правдою...
Для злых и благостных законы равные
Я начертал, для всех введя суд праведный...
Но если б муж другой, любостяжательный
И зло замысливший, кормило в руки взял,
Он не сдержал бы чернь! Ведь, захоти я сам
Того, что жаждали народа вороги,
Или того, что им враги готовили,
Сограждан многих бы лишился город наш!

Вот почему, от всех обороняясь,
Кружился я, как волк средь стаи лютых псов...

Аристотель, Афинское государственное устройство, 11—12 (перевод из хрестоматии „Древний мир", II).

№ 645

(После отъезда Солона из Афин) в городе началось брожение, но все-таки 4 года прошло спокойно. На пятый же год после архонтства Солона, вследствие борьбы партий, не был выбран архонт, и снова на 5-й год по той же самой причине также не было архонта. После этого, вследствие продолжительных смут, Дамасий, избранный архонтом, оставался в должности 2 года и 2 месяца, пока не был силою удален с должности. Затем было решено, вследствие происходившей борьбы партий, избрать 10 архонтов: 5 из евпатридов, 3 из агройков, 2 из демиургов — и они правили год после Дамасия... Вообще отношения между афинянами продолжали оставаться нездоровыми: для одних причиной и предлогом (недовольства) была отмена долгов, так как они обеднели, другие были недовольны новым государственным устройством, повлекшим за собою крупные перемены; третьи завидовали друг другу. Образовалось три партии: одна береговых жителей (паралии) с Мегаклом, сыном Алкмеона, во главе, которые, повидимому, наиболее добивались умеренного образа правления; другая — равнинных жителей (педиаки), которые стремились к олигархии: ими предводительствовал Ликург; третья — горных жителей (диакрии), во главе которой стоял Писистрат, казавшийся наиболее расположенным к народу. К диакриям присоединились как те, которые лишились ссуженных денег ввиду испытываемых ими денежных затруднений, так и люди не чистокровные по происхождению, вследствие страха. Писистрат, казавшийся человеком очень расположенным к народу и стяжавший большую славу во время войны с мегарцами, сам нанеся себе раны, убедил народ — так как он будто бы подвергался опасности от своих политических противников — дать ему телохранителей... С этими так называемыми дубинщиками он восстал против народа, захватил Акрополь... (и стал тираном).

Аристотель, Афинское государственное устройствв, 13—14 (перевод Пригоровского).

Революционное движение в Греции в изображении аристократа

№ 646

Кирн мой [1], чреват этот город. Боюсь, что родит он тиранна,
Медью обвитую плеть, злых своеволий узду.

[1] Друг Феогнида

В гражданах есть еще разум, зато вожаки, обезумев,
Слезы, разбой и раздор ринут на город слепой.

Феогнид, 39—42 (перевод Пиотровского).

№ 647

Город мне, Кирн, назови, от безумья добрых погибший!
Нет, это подлых рука рушит и жжет города.
Чернь развращают они и неправедным право даруют,
Власть охраняя свою, тщась о корысти своей.
Там, где добычи добиться ценою печали народной,
Бедствий народных ценой подлых замыслит душа,
Долго же граду такому — боюсь — не стоять нерушимо,
Мир его бурей чреват, и ненадежен покой.
Вот что восстанье взращает: и граждан взаимоубийство,
И самодержцев родит. Да не увидим сего!

Феогнид, 43—52 (перевод Пиотровского).

№ 648

Город наш все еще город, мой Кирн. Но люди другие.
Тот, кто не видел вчера права, законов, судов,
Тот, кто в козлиные шкуры закутав косматые плечи,
В поле скитался, как зверь, стен трепеща городских.
Добрым он нынче слывет, Полипаид, [1] а древняя доблесть
Нынче в презренье. Кто ж столько позора снесет?
Что же, бесчестные, лгите друг другу! Друг друга порочьте!
Памяти нету у вас ни на добро, ни на зло.

Феогнид, 53—60 (перевод Пиотровского).

№ 649

Твердой ногой наступи на грудь суемыслящей черни,
Бей ее медным бодцом, шею пригни под ярмо.
Нет под всевидящим солнцем, нет в мире широком народа,
Чтоб добровольно терпел крепкие вожжи господ.
Горе бессилию нашему! Гибель настигла Керинфа... [2]
Лозы потоптаны в пыль пышных лелантских садов.
Добрые дома лишились, а подлые городом правят.
Так же некогда Зевс род Кипселидов низверг.

Феогнид, 887—894 (перевод Пиотровского).

№ 650

Голос услышал я, Кирн мой, кричащей пронзительно птицы,
Вестницы милой весны, вестницы сельских работ.
Слышал — и черное сердце в озлоблой груди содрогнулось.
Горе! Владеет другой пышною пашней моей.

---

[1] Полипай — отец Кирна
[2] Один из граждан Эретрии или ее союзников.

И не мои уже мулы идут перед плугом тяжелым,
Я ж на корабль беглеца крепкий мой дом променял.

Феогнид, 1197—1202 (перевод Пиотровского).

IV. Классовая борьба в Греции в эпоху Пелопоннесской войны

№ 651

(В 426 г. до н. э.) имевшие в своих руках власть [1] керкиряне, после того как явилась к ним коринфская триера и лакедемонские послы, напали на демократов и в сражении одержали над ними победу. С наступлением ночи демократы бежали на акрополь и возвышенные части города, собрались там и укрепились, занявши также Гиллейскую гавань. Противники захватили городскую площадь, по соседству с которой большею частью они жили сами, а также гавань, прилегающую к площади и материку. На следующий день произошли небольшие схватки, и обе стороны посылали на окрестные поля вестников, призывая на свою сторону рабов обещанием свободы. Большинство рабов примкнуло к демократам, а к противникам их явилось на помощь восемьсот человек с материка. По прошествии одного дня битва возобновилась, и победа осталась за демократами благодаря тому, что они занимали более укрепленные позиции и имели численный перевес. Им отважно помогали и женщины, бросая черепицы с крыш домов и выдерживая боевой шум со стойкостью, несвойственною их полу. К позднему вечеру олигархи обратились в бегство и были в страхе, как бы демократы быстрым натиском не завладели корабельною верфью и не перебили их. Поэтому олигархи сожгли свои дома, что были вокруг площади, и наемные общежития, чтобы охранить себя от нападавших, причем не щадили ни своих, ни чужих жилищ. Истреблено было огнем множество купеческих товаров, и гибель угрожала целому городу, если бы поднялся ветер и направил огонь в его сторону. По окончании сражения обе стороны оставались спокойными и провели ночь на сторожевых постах... Керкиряне отдали приказание своим вооруженным кораблям плыть... в обход Гиллейской гавани... Пока эти корабли были в пути, керкиряне [2] убивали всякого из противников, кого только захватывали, а также выводили на сушу и умерщвляли всех тех, кого уговорили взойти на корабли. Потом они вошли в святилище Геры, убедили около пятидесяти человек, находящихся там в качестве умоляющих, подчиниться суду и всех их приговорили к смерт-

[1] Олигархи.
[2] Демократы.

ной казни. Тогда большинство умоляющих, не поддавшихся увещанию, видя, что творится, стали убивать друг друга тут же в святилище. Некоторые повесились на деревьях, другие лишали себя жизни, кто как мог. В течение семи дней, пока оставался прибывший Евримедонт (афинский стратег, отправленный с флотом на помощь керкирским демократам) с шестьюдесятью кораблями, керкиряне убивали из числа сограждан всех, казавшихся им врагами, обвиняя их в соучастии с теми, кто хотел ниспровергнуть демократию; иные, впрочем, пали жертвой личной вражды, другие убиты были должниками из-за денег, которые они были должны. Вообще смерть царила во всех видах, происходило все то, что обыкновенно бывает в подобные времена, и даже больше: отец убивал сына, молящихся отрывали от святынь, убивали и подле них, некоторые были замурованы в святилище Диониса и там погибли. До такого ожесточения дошла междоусобная распря. Она показалась тем ужаснее, что проявилась впервые. Действительно, впоследствии вся Эллада, можно сказать, была потрясена, потому что повсюду происходили раздоры между партиями демократической и олигархической, причем представители первой призывали афинян, представители второй лакедемонян. В мирное время эти партии не имели бы ни повода, ни подходящих данных призывать тех или других; напротив, во время войны [1] привлечение союзников облегчалось для обеих враждующих сторон, коль скоро та или иная из них желала произвести какой-либо государственный переворот с целью тем самым причинить вред противникам и извлечь выгоду для себя. И вследствие междоусобиц множество тяжких бед обрушилось на государства, бед, какие бывают и будут всегда, пока человеческая природа останется тою же.

Фукидид, III, 72—74. 81—82 (перевод Мищенка)

V. Социальные движения в Греции в IV—I вв. до н. э.

Социальные реформы Агиса и Клеомена в Спарте в III в.

№ 652

... Лишь только спартанцы заразились страстью к золоту и серебру, вслед за этой страстью к приобретению богатства явились алчность и скупость. Вместе с его появлением и знакомством с ним открылись роскошь, изнеженность и пыш-

[1] Между афинянами (как представителями демократии) и спартанцами (как представителями олигархии).

ность. Спарта утратила большую часть своих хороших качеств и находилась в недостойном ее упадке до времени вступления на престол царей Агиса и Леонида... Агис своим умом и высокими качествами сердца стоял выше не только Леонида, но и почти всех царей после Агесилая Великого. Ему не было еще 20 лет. Он вырос в богатстве, был воспитан в роскоши женщинами, своей матерью Агесистратой и бабкой Архидамией, первыми в Спарте по своему богатству. Но Агис тотчас же выступил противником удовольствий. Он снял с себя все наряды, делавшие, главным образом, красивым его лицо, избегал и сторонился всякой роскоши, гордился своим коротким и грубым плащом, стремился иметь спартанский стол, купанья, вел вообще спартанский образ жизни. Он говорил, что царская власть ему не была бы нужна, если бы он, опираясь на нее, не надеялся воскресить исконные спартанские законы и образ жизни.

Начало нравственного болезненного процесса в Спарте следует относить приблизительно к тому времени, когда спартанцы, сокрушив гегемонию афинян, наполнили свой город золотом и серебром. Пока, однако, оставался в силе закон Ликурга о числе домов при наследстве; пока отец оставлял наследство сыну,—этот порядок, это равенство, оставаясь в силе, спасали государство от всех других ошибок. Один из эфоров, Эпитадей (около 400 г. до н. э.), пользовавшияся влиянием, но гордый, тяжелого характера, поссорился с сыном. Он предложил ретру, по которой каждый имел право отдавать при жизни или отказывать после смерти свой дом и земельный надел всякому по своему желанию. Эпитадей предложил закон из чувства личной злобы, но спартанцы приняли его и утвердили под влиянием корыстолюбия и таким образом уничтожили прекраснейший во всех отношениях порядок. Влиятельные лица стали приобретать имущество, не зная границ, устраняли родственников, имевших право на наследство. Вскоре богатства скопились в руках немногих, а государство от этого стало беднеть. Вместе с завистью и недоброжелательством к собственникам появилось равнодушие ко всему хорошему, развились низкие чувства. Спартиатов оставалось не более 700 человек, и из них только сотня, быть может, имела земли и земельные наделы. Все же остальные граждане были неимущей, бесправной чернью, проживавшей в городе. Они слабо защищались от нападений внешних врагов, но всегда старались не пропустить удобного случая произвести государственный переворот, ниспровергнуть существующий порядок.

Тогда Агис, считавший прекрасным делом — как оно и было в действительности — уравнять состояние граждан и пополнить их число, стал испытывать народ. Молодежь, сверх ожи-

дания, вскоре примкнула к нему... готовилась вместе с ним к нравственному возрождению и, с целью достигнуть свободы, переменила образ жизни, как своего рода одежду. Не то было со стариками. Разврат глубоко коснулся их... Они стали нападать на Агиса, скорбевшего о теперешнем положении Спарты и жаждавшего вернуть Спарте ее прежнее значение. Однако и среди них сын Либия Лисандр, сын Экфана Мандроклид и Агесилай приняли сторону царя и поощряли его рвение. Лисандр пользовался огромной известностью среди сограждан; Мандроклид более других греков умел вести государственные дела, соединяя смелость с умом и хитростью; Агесилай, дядя царя, владел даром слова, хотя вообще был слабохарактерным и корыстолюбивым. Казалось, его подбодрял сын его, Гиппомедонт, человек, прославившийся во многих войнах и пользовавшийся горячей любовью молодежи; но в действительности Агесилай принял участие в замышляемом предприятии вследствие массы своих долгов. После государственного переворота он надеялся избавиться от них.

Когда Агису удалось привлечь его на свою сторону, он немедленно стал убеждать присоединиться к нему свою мать, сестру Агесилая. Она пользовалась в городе большим влиянием благодаря множеству своих клиентов, друзей и должников и, кроме того, часто оказывала решающее влияние на политические дела. Когда Агис сказал ей о своих планах, она сперва испугалась и старалась отклонить молодого сына от его намерения, ссылаясь на то, что оно выше его сил и бесполезно. Но когда Агесилай стал указывать ей, что осуществление планов Агиса будет делом прекрасным и полезным, сам царь стал просить свою мать прибавить к его славе и чести еще и богатство, так как своими средствами он не может сравняться со всеми другими царями; зато если он превзойдет их роскошь своей скромностью, простотою и великодушием и установит для граждан равенство и общность имущества, он поистине приобретет славное имя великого царя. Настроение женщин изменилось. Агис поднял их дух и наполнил их сердца таким горячим стремлением к прекрасному, что они сами стали побуждать Агиса и торопить его. Они приглашали к себе своих друзей и говорили об этом с другими женщинами, зная, что, спартанцы всегда слушались своих жен, которые вмешивались в политику больше, чем их мужья в домашние дела. В то время большинство капиталов в Спарте находилось в руках женщин. Это обстоятельство затрудняло, мешало исполнению планов Агиса. Женщины явились его противницами не только потому, что им приходилось отказаться от роскошной жизни, прославляемой людьми, не знающими истинно прекрасного, но и потому, что видели необходимость лишиться того ува-

жения и влияния, которыми они пользовались благодаря своему богатству. Они обратились к Леониду, как к старшему, с просьбой удержать Агиса от его намерений и помешать их исполнению. Леонид желал помочь богатым, но боялся народа, стоявшего за политический переворот, поэтому не вступал в борьбу открыто, тайно же искал средств повредить Агису, испортить его дело. В разговоре с высшими должностными лицами он клеветал на царя, говоря, что в награду за передачу бедному классу имущества богатых он желает получить тираннию и разделом земли и уничтожением долгов хочет купить себе телохранителей, а не граждан Спарты.

Агису, однако, удалось сделать эфором Лисандра. Через него он немедленно внес ретру, главные статьи которой упоминали об уничтожении долгов и разделе земель. Полоса земли между Пелленским ущельем и Тайгетом, Малеей и Селласией должна была быть разделена на четыре с половиной тысячи участков, находящаяся вне этой полосы земля — на пятнадцать тысяч и должна была быть поделена между периеками, способными носить оружие, четыре же с половиною тысяч участков предоставлены спартиатам. Число последних должно было быть пополнено из периеков и иностранцев. Их следовало разделить между периеками и иностранцами, получившими воспитание свободных граждан, обладавшими красивой наружностью и находившимися в цвете лет. Из них следовало составить пятнадцать фидитий, от двухсот до четырехсот человек каждая. Они должны были вести такую же жизнь, какую вели их предки.

Ретра была внесена, но геронты не могли согласиться во мнениях. Лисандр в народном собрании говорил об этом гражданам, Мандроклид же и Агесилай просили из-за немногих, издевающихся над ними, не относиться равнодушно к Спарте в ее падении, но вспомнить как о древних оракулах, советовавших Спарте беречься гибельного для нее сребролюбия, так и о недавно полученном спартанцами оракуле от Пасифаи... Говорили, что полученные от нее оракулы приказывали спартанцам сделаться всем равными, на основании закона, установленного с самого начала Ликургом. Последним выступил царь Агис и в краткой речи объявил о своей готовности принести вводимому им преобразованию в государстве величайший вклад: он первый предлагает свое большое состояние, заключающееся в обрабатываемых землях и пастбищах и затем в шестистах талантах денег. То же самое готовы сделать, по его словам, его мать, бабка, его друзья и родственники, первые богачи из спартанцев.

Народ был изумлен великодушием молодого царя и глубоко обрадован, что через 300 лет явился царь, достойный

Спарты. Но Леонид в то время открыто восстал против него и вступил с ним в спор. Он понимал, что ему придется согласиться на ту же жертву, но что граждане не будут одинаково благодарны ему; что если все без исключения отдадут свое имущество другим, честь будет принадлежать лишь тому, кто подал в этом случае пример. Он спросил Агиса, считает ли он Ликурга справедливым и серьезным человеком. Царь отвечал утвердительно. „Уничтожал ли когда-либо Ликург долги или давал ли иностранцам права гражданства? Не он ли думал, вообще, что государственное тело не может быть здоровым, если не станет прибегать к ксенеласии?“ [1]—продолжал Леонид. Агис отвечал, что не удивляется, если Леонид, воспитанный заграницей и женившийся на дочери сатрапа, не знает, что Ликург вместе с монетой уничтожил в государстве долги и займы; что он не терпел в городах лишь тех иностранцев, нравы и образ жизни которых не соответствовали спартанским, — он гнал их, но вел борьбу не лично с ними, а боялся их образа жизни, боялся, чтобы они, общаясь с гражданами, не заразили их любовью к роскоши, изнеженности и алчности... Тогда народ присоединился к Агису; но богачи обратились к Леониду с просьбой не оставлять их. Затем они стали просить геронтов, которым принадлежала верховная власть рассматривать предварительно вносимые в народное собрание предложения, и своими просьбами и убеждением добились, что число голосов в пользу принятия ретры было только одним больше высказавшихся против нее.

Тогда Лисандр, занимавший еще свою должность, решил привлечь Леонида к суду на основании древнего закона, не позволяющего Гераклидам [2] жениться на иностранках, в случае же их отъезда из Спарты и переселения в другую землю осуждавшего на смерть. Он подучил и других лиц выступить с подобного рода обвинениями против Леонида, сам же вместе с товарищами по должности стал наблюдать знамение следующего рода. Каждые десять лет эфоры в светлую и безлунную ночь садятся вместе и молча начинают смотреть на небо. Если в это время с одной его половины перелетит на другую звезда, они возбуждают против царей судебное преследование в оскорблении религии и лишают их власти, пока из Дельф или Олимпии не придет оракула, оправдывающего обвиняемых царей. Лисандр объявил, что видел это знамение, и возбудил против Леонида судебное преследование. Он представил свидетелей, что тот женат на азиатке, бывшей прежде замужем за одним из сатрапов Селевка (сирийского царя), и имеет от нее двух детей; что жена была недовольна им

[1] Изгнание иностранцев.
[2] Спартанские цари считались потомками Геракла.

и даже ненавидела его; поэтому он вернулся, против своего намерения, домой и захватил никем не занятый трон. В это же время Лисандр уговаривал зятя Леонида, Клеомброта, потомка царей, предъявить свои права на престол. Испуганный Леонид бежал, в качестве просителя, в храм Афины Меднодомной. Его дочь ушла от Клеомброта и стала вместе с отцом умолять о защите. Леонида приглашали явиться в суд, но он отказался. Тогда его объявили лишенным престола, который передали Клеомброту.

В это время окончился срок должности Лисандра, и он сошел со сцены. Новые эфоры, из уважения к просьбам Леонида, позволили ему выйти из его убежища и в то же время возбудили обвинение против Лисандра и Мандроклида в том, что они противозаконно внесли предложение об уничтожении долгов и дележе земель. Обвиняемые, которым грозила опасность, убедили царей, бывших единомышленниками, не обращать внимания на решение эфоров. Власть эта, по их словам, могущественна только вследствие несогласий между царями, так как они при голосовании подают свой голос в пользу того, чье мнение лучше, если другой выражает мнение, противное интересам государства. Если, продолжали они, цари будут одних мнений, успех в борьбе с их властью сделается невозможным, и всякое противодействие эфоров в отношении царей явится нарушением закона; эфоры должны управлять в качестве посредников в ссорах, но не вмешиваться в дела, если мнения царей одинаковы. Им удалось убедить царей. Оба они явились на площадь вместе со своими друзьями, прогнали эфоров с их кресел и выбрали вместо них новых, в том числе Агесилая. Они вооружили затем массу молодежи, освободили заключенных в тюрьмах и напугали своих противников, ожидавших, что они убьют многих. Цари, однако, не казнили никого; напротив, когда Леонид хотел бежать в Тегею и подвергался опасности быть убитым Агесилаем, который подослал вслед за ним своих людей, узнавший об этом Агис отправил других, верных ему спартанцев. Они окружили Леонида и в безопасности проводили до Тегеи.

Таким образом, план царей подвигался вперед по пути к осуществлению. Никто не восставал против них, никто им не мешал; один только Агесилай испортил, разрушил все их намерения. Прекрасная во всех отношениях задача, истинно спартанская, кончилась неудачей благодаря самому постыдному из пороков — сребролюбию. У Агесилая было много в высшей степени плодородных земель; но он был обременен долгами. Он не мог уплатить своих долгов и в то же время не желал потерять своих земель. Поэтому он убедил Агиса, что, если царь приведет одновременно в исполнение обе свои меры, в государстве могут произойти сильные волнения; но

если помещикам польстить сперва обещанием уничтожить их долги, они впоследствии легче согласятся на передел земель. Так думал и Лисандр, в свою очередь обманутый Агесилаем. Долговые обязательства от должников, „кларии" по-спартански, были снесены все в одну груду и сожжены. Когда пламя поднялось высоко, богачи и кредиторы ушли в раздражении; но Агесилай, как бы в насмешку над ними, заметил, что никогда не видел „более яркого света и более чистого огня". Народ стал требовать и немедленного раздела земель. Цари отдали приказание относительно этого; но Агесилай находил разные препятствия, выдумывал предлоги и тянул время, пока Агису не пришлось выступить в поход; союзники спартанцев, ахейцы, просили у них помощи — ожидали вторжения этолийцев в Пелопоннес через Мегариду; стратег ахейский Арат собирал войска с целью помешать им, и писал об этом эфорам. Они немедленно послали Агиса, который был полон надежд вследствие своего честолюбия и решимости своих солдат. Большинство из них была молодежь и люди бедные. Освободившись уже от долгов и развязавшись с ними, они рассчитывали, по возвращении из похода, на дележ земель, поэтому выказывали Агису беззаветную преданность...[1] Отказавшись от намерения дать сражение, Арат поблагодарил союзников и отпустил их. Агис удалился, возбудив к себе общее удивление. В это время в самой Спарте происходили сильные волнения и перемены.

Агесилай занимал еще должность эфора. Спасшись от того, что тяготило его прежде, он не останавливался ни перед каким несправедливым поступком, если только он давал ему деньги. Против правил календаря он вставил в году тринадцатый месяц, хотя этого не требовал тогда круг времени, и даже стал взыскивать за этот месяц налоги. Боясь тех, кого обижал, и ненавидимый всеми, он содержал вооруженных людей и ходил в присутственные места под конвоем. Одного из царей он вполне презирал, в отношении же Агиса старался дать понять ему, что если и имел к нему некоторое уважение, то скорее из-за родственных отношений с ним, нежели как к царю. Он распустил слух, что снова будет эфором. Это заставило его врагов действовать решительнее. Они составили заговор, открыто провели Леонида из Тегеи в Спарту и вернули ему престол. Народ смотрел на это с удовольствием, — он негодовал, что его обманули относительно раздела земли. Агесилай спасся только благодаря своему сыну, Гиппомедонту, общему любимцу за свою храбрость. Он упросил граждан и тайком вывел своего отца из

[1] В дальнейшем говорится о безрезультатном вследствие нерешительности Арата походе Агиса.

города. Из царей Агис бежал в храм Афины Меднодомной, Клеомброт явился в храм Посидона, в качестве умоляющего о защите...[1] Изгнав Клеомброта и отняв власть у первых эфоров, Леонид назначил других и немедленно стал строить козни Агису. Сперва он убеждал его выйти из храма и начать царствование вместе с ним... Агис, однако, не верил ему и продолжал жить в храме. Тогда Леонид перестал обманывать и лицемерить. К Агису ходили постоянно Амфарет, Дамохарет и Аркеселай, проводившие с ним время в разговорах. Иногда они отправлялись с ним из храма в купальню. Он брал ванну и снова вместе с ними входил в храм. Все они были его приятелями. Но один из них, Амфарет, занявший недавно у Агесистраты несколько дорогих гиматиев и кубков, стал вследствие этого злоумышлять против царя и его родственниц; ему хотелось присвоить вещи. Говорят, он более других приверженцев Леонида склонял к решительным действиям эфоров, в числе которых находился и он.

Агис все время проводил в храме. Иногда только ходил он в купальню. Здесь и решили схватить его заговорщики, когда он выйдет из храма. Они подождали, когда он вымоется, вышли к нему навстречу и поздоровались. Разговаривая и шутя с ним как с молодым и, кроме того, своим приятелем, они шли вместе с ним, пока не вышли туда, откуда дорога поворачивала к тюрьме. Когда они подошли к ней, Амфарет, как эфор, схватил Агиса и сказал: „веду тебя, Агис, к эфорам, — ты должен дать им ответ в своем управлении". Дамохарет, отличавшийся высоким ростом и силою, накинул ему на шею свой гиматий и потащил его. Другие, по условию, толкали его сзади. Никто не помог царю, — вблизи никого не было, и его бросили в тюрьму. Леонид тотчас же отправился туда с толпой наемников и снаружи окружил здание тюрьмы. Эфоры явились к Агису и с тою же целью пригласили в тюрьму геронтов, чтобы устроить над царем суд. Они требовали от него отчета в его поступках. Молодой царь улыбнулся, видя их лицемерие. Амфарет закричал, что он поплатится за свою дерзость. Другой эфор, как бы желая быть с Агисом ласковее и указать ему средство избежать обвинения, спросил, нельзя ли объяснить его поведение принуждением со стороны Лисандра и Агесилая. Агис отвечал, что его никто не принуждал и что он хотел восстановить прежнее государственное устройство, следуя примеру Ликурга, подражая ему. Тот же эфор спросил его, раскаивается ли он в своих поступках. Молодой царь отвечал, что не раскаивается в своих вполне честных намерениях, если бы даже увидел, что ему придется вытерпеть жесточайшие мучения.

[1] Следует рассказ о дальнейшей судьбе Клеомброта.

Эфоры вынесли ему смертный приговор и приказали рабам вести его в „дехаду", комнату в тюрьме, где казнят приговоренных к повешению. Заметив, что рабы не смеют дотронуться до Агиса и что даже стоявшие здесь наемники выказывают свое отвращение и отказываются совершить ужасное и несправедливое в глазах их дело — наложить руки на царя, Дамохарет сам с угрозою и бранью потащил Агиса в комнату. Между тем многие успели узнать, что Агис схвачен. У дверей тюрьмы шумели, появилось множество факелов. Пришла мать Агиса и его бабка, с криком умоляя о позволении судить спартанского царя гражданам и им дать отчет в своих действиях. Это заставило поспешить с его казнью, — враги его боялись, что, если соберется больше народу, осужденного вырвут из их рук. Когда Агис шел к виселице, он увидел одного из слуг, горько плакавшего, и сказал ему: „Перестань плакать; погибая так несправедливо и противозаконно, я стою выше своих убийц". С этими словами он без сопротивления позволил накинуть себе петлю на шею. Амфарет подошел к дверям тюрьмы. Агесистрата упала перед ним на колени и умоляла о пощаде ради прежней дружбы и близкого знакомства с ним. Он поднял ее и сказал, что в отношении Агиса не употребят насилия и не поступят жестоко, и предложил ей, если она желает, пойти к сыну. Она просила, чтобы ей позволили войти туда с матерью. Амфарет отвечал, что этому никто не мешает. Он впустил обеих, приказал снова запереть дверь тюрьмы и сперва отдал палачам Архидамию, женщину очень старую и до седых волос пользовавшуюся глубоким уважением со стороны граждан... Когда ее задушили, он распорядился впустить Агесистрату. Она вошла и увидала, что ее сын лежит на земле, мать же мертвою висит в петле. С помощью слуг она сама вынула ее из петли, положила труп рядом с Агисом и покрыла его. Затем она упала на тело сына, поцеловала его в лицо и сказала: „Твоя снисходительность, твоя кротость и доброе сердце, дитя мое, погубили тебя вместе с нами". Амфарет видел сквозь щель в дверях эту сцену и слышал крики. Он вошел и в раздражении сказал Агесистрате: „Раз ты одного мнения с сыном, тебя ждет с ним одна участь". Агесистрата приподнялась, чтобы быть повешенной, и сказала лишь: „Пусть только это послужит на пользу Спарте"... Агис, задумавший прекрасное и полезное для Спарты дело, первый из спартанских царей погиб от руки эфоров.

Плутарх, Агис, 3—14, 16, 18—21 (перевод Алексеева).

№ 653

(Сын Леонида, женатый на Агиатиде, вдове Агиса, царствовавший в Спарте в 235—222 гг.), Клеомен, часто расспраши-

вал ее об имевших место в Спарте событиях и внимательно слушал ее рассказы о намерениях и планах Агиса. Клеомен был честолюбив и мужественен, не меньше Агиса склонен был к умеренности и простоте, но он не был так осторожен и кроток, как Агис. Его природе сверх того было свойственно жало гнева, и он энергично шел к тому, что представлялось ему прекрасным. Прекраснее же всего казалось Клеомену управлять теми, кто его власти подчинялся добровольно; но прекрасным было в его глазах и покорить отказывающихся повиноваться ему и заставить их стремиться к лучшему. Клеомену не нравилось то, что происходило тогда в Спарте. Граждане были как бы очарованы бездельем и удовольствиями, царь не интересовался вовсе государственными делами и был доволен, если никто не мешал ему проводить время в бесконечных удовольствиях; у себя дома каждый, не интересуясь государственными делами, думал только о своих выгодах; после гибели Агиса небезопасно было напоминать молодежи о физических упражнениях, о скромности, о воздержанности и равенстве... Клеомен видел, что граждане были совершенно распущены. Богатые, не обращая внимания на общественные дела, думали лишь о своих удовольствиях и о наживе, большинство же граждан вследствие своего плохого материального положения с неохотою думали о войне и относились без всякого рвения к спартанскому образу жизни. За царем оставался один только титул, вся же власть была в руках эфоров. Клеомен тотчас же замыслил изменить все это, переделать. У своего возлюбленного Ксенара он пробовал расспрашивать об Агисе, что это был за царь, каким образом и с кем он приступил к исполнению своих планов. Ксенар сначала не без удовольствия вспоминал о всех тогдашних событиях и рассказывал о них подробно. Но когда Клеомен со страстным возбуждением стал прислушиваться к нововведениям, задуманным Агисом, и просил часто о них рассказывать, Ксенар в гневе обозвал его „спятившим", в конце концов перестал бывать у Клеомена и разговаривать с ним... Встретив сопротивление со стороны Ксенара, Клеомен стал думать, что и все другие разделяют мысли последнего и потому стал обдумывать один свой план. Полагая, что во время войны ему будет легче, чем в мирное время, произвести перемену в государственном строе Спарты, он разорвал союз Спарты с Ахейским союзом, тем более, что последний сам дал повод жаловаться на него... [1]

(После победы) Клеомен стал развивать свои планы пред своим отчимом (Мегистоном): нужно освободиться от эфо-

[1] Описывается победоносная война Клеомена с Ахейским союзом.

ров, разделить имущество между всеми гражданами и, установив равенство в Спарте, разбудить ее и привести к гегемонии над Элладою. Мегистон согласился с ним и склонил на свою сторону двух-трех друзей... (Клеомен уничтожает эфорат; эфоров отправляют в изгнание)... После этого Клеомен прежде всего отдал в общее пользование свое имущество; это сделали также Мегистон, его отчим, все его друзья, а затем все прочие граждане. Вся земля была разделена. Царь назначил земельный надел и каждому из тех, кого он отправил в изгнание, и обещал всех их вернуть, лишь только воцарится спокойствие. Он пополнил число граждан лучшими из периеков и устроил из них отряд в 4000 человек гоплитов... Он обратил также внимание на воспитание и образ жизни молодежи... Вскоре гимнасии и сисситии получили подобающее им устройство. Лишь немногие по принуждению, большинство же добровольно вернулись к прежней простой спартанской жизни... (Возобновление войны с Ахейским союзом. Арат приглашает на помощь македонского царя Антигона Досона. Антигон берет Спарту, отменяет все реформы Клеомена. Последний бежит в Египет, где и умирает).

Плутарх, Клеомен, 1—3. 7. 11

Тиранния Набида

№ 654

Лакедемоняне со времени законодательства Ликурга пользовались прекраснейшим, государственным устройством и были весьма могущественны до битвы при Левктрах (в 371 г.). Начиная с этого времени судьба отвернулась от них, и государство их все больше и больше приходило в упадок. Под конец дошло до того, что они терпели почти постоянные войны и междоусобные распри, удручаемы были весьма частыми переделами имущества и изгнаниями, вкусили ненавистнейшего рабства и даже тираннию Набида (в конце III в. до н. э.), те самые лакедемоняне, для которых раньше невыносимо было имя тираннии.

Полибий, IV, 81, 12—14 (перевод Мищенка).

№ 655

Набид, тиранн лакедемонян, изгонял граждан, освобождал рабов и женил их на женах и дочерях господ их, открыл в своих владениях как бы священное убежище всякому, кто был изгнан из родной земли за нечестие или подлости, и тем собрал в Спарте множество преступного народа.

Полибий, XVI, 13, 1—2 (перевод Мищенка).

656

... Созвав собрание (в Аргосе), Набид обнародовал два предложения: одно о новых долговых книгах, другое о разделе полей поголовно. В руках людей, стремящихся к перевороту, это были два средства разжечь чернь против знати.

Ливий, XXXII, 38, 9 (перевод Адрианова).

Социальные движения на Лесбосе, в Аркадии Мегалополе, Мессении, Этолии, Вифинии Фессалии и в Илионе

№ 657

(Суд над бывшим тиранном г. Эреса на о-ве Лесбосе Агониппом).

... принимая во внимание, что Агонипп окружил осадными сооружениями граждан, запершихся на акрополе, что он принудительно взыскал с граждан 20 000 статеров, что он грабил эллинов и разрушил алтари Зевса, что, начав войну против Александра (Македонского) и эллинов, он разоружил граждан и массой изгнал их из города, а жен и дочерей захватил и запер на акрополе и взыскал 3200 статеров, что, ограбив вместе с разбойниками город и храмы, он поджег их, причем погибло в огне много граждан, что, явившись, наконец, к Александру, он лгал и клеветал на граждан, (народ постановил) судить Агониппа при помощи тайной подачи голосов, по принесении присяги, подлежит ли он смерти. В случае осуждения на смерть, должно быть второе голосование по вопросу о способе казни, причем предварительно Агонипп внесет свое предложение. Если кто-нибудь после осуждения Агониппа приведет кого-либо из его детей, или возьмет слово, или внесет предложение о их возвращении или о возвращении им имущества, пусть будет проклят он и его род, и, кроме того, пусть к нему будет приложен закон против того, кто разрушает надпись против тиранна и его потомков. Кроме того, тотчас же в народном собрании должно быть произнесено заклятие: благо тому, кто судит честно и помогает родине и законам, горе тем, кто голосует не по правде.

Приговор: голосовало 883; за оправдание — 7, остальные — за осуждение.

Надпись, найденная на Лесбосе, конца IV в. до н. э. Dareste, Haussoullier, Reinach, Recueil des inscriptions juridiques grecques, 27 (перевод Пригоровского).

№ 658

... Кинефяне, аркадяне по происхождению, с давних пор обуреваемы были непрестанными жестокими распрями, в ко-

торых многие были умерщвлены или изгнаны, сверх того имущество расхищалось, производились все новые переделы земли, пока, наконец, не восторжествовали и не завладели городом сторонники ахеян; после этого они призвали (в 220 г. до н. э.) гарнизон для своих укреплений и правителя города из Ахайи.

Полибий, IV, 17, 4—5 (перевод Мищенка).

№ 659

(В 217 г. до н. э.) Арат, согласно постановлению ахеян, занялся умиротворением мегалопольцев. Незадолго перед тем они изгнаны были из своего города (спартанским царем) Клеоменом и были разорены, как говорится, до основания, нуждались во многом, а недостатки терпели во всем. Мужество мегалопольцев оставалось нерушимым, но они лишены были всяких средств к жизни, как отдельные граждане, так и все государство. Вследствие этого все охвачено было недовольством, везде были распри и взаимное озлобление: так бывает всегда в домашних и государственных отношениях, когда нехватает средств на те или другие предприятия. Разлад возник прежде всего из-за обведения города стенами, ибо одни утверждали, что размеры стены необходимо сократить и дать городу такой объем, чтобы начатые стены можно было довести до конца и защитить город в случае опасности, что и теперь город пострадал благодаря своей обширности и малолюдству населения. Они же требовали, чтобы богатые граждане уступили третью часть своих земель для наделения новых поселенцев. Другие восставали как против уменьшения размеров города, так и против уступки третьей части имущества... Невзирая на такой разлад, Арату удалось, насколько можно было, умиротворить мегалопольцев.

Полибий, V, 93, 1—7 (перевод Мищенка)

№ 660

... Так как у мессенян водворилась (после 420 г. до н. э.) демократия и знатные граждане находились в изгнании, так как управление государством перешло к людям, которым достались по жребию участки земли изгнанной знати, то остававшиеся в городе старые граждане тяготились равенством прав своих с новыми.

Полибий, VIII, 10, 1 (перевод Мищенка).

№ 661

... Благодаря непрерывным войнам и расточительной жизни этоляне незаметно для других и для самих себя впали в долги. Вследствие этого они, по самой природе склонные

к государственным переворотам, выбрали себе в законодатели (в 204 г. до н. э.) Доримаха и Скопаса, ибо они знали их за людей беспокойного нрава, обремененных многочисленными денежными обязательствами. Доримах и Скопас приняли полномочия и написали законы... Против них возражал этолиец Александр. Многообразными примерами он доказывал, что, где бы ни вырастало это зелье (отмена долговых обязательств), оно не погибало без того, чтобы не ввергнуть в тяжкие беды людей, раз от него вкусивших. Поэтому Александр убеждал народ заботиться не о том только, как бы избавиться от бремени долгов в настоящем, но принимать во внимание и будущее.

Полибий, XIII, 1, 1 а (перевод Мищенка).

№ 662

... В городе Кии в (Вифинии) был некто Молпагор, человек, умевший красно говорить и ловко действовать, по характеру льстивый перед народом и корыстолюбивый. Заискивая у толпы, он возбуждал ее подозрение против людей достаточных, из которых одних погубил, других вынудил покинуть родину, имущества же их присваивал государству и раздавал народу. Такими средствами он быстро приобрел себе значение единодержавного владыки.

Полибий, XV, 21, 1—2 (перевод Мищенка).

№ 663

Тит Квинкций (Фламинин, в 194 г. до н. э.)... продолжал свой путь в Фессалию, где нужно было не только освободить города, но и привести их из полного замешательства и расстройства в какое-нибудь сносное положение. В Фессалии господствовал беспорядок не только от пороков времени и царской жестокости и произвола, но и от беспокойного характера народа, не допускавшего уже с самого начала вплоть до нашего времени ни народных, ни судебных, ни других каких-либо собраний без того, чтобы не произвести мятежа и раздора. Квинкций избрал сенат и судей, главным образом руководствуясь цензом, и дал более значения той части граждан, для которой выгоднее было всеобщее спокойствие и порядок.

Ливий, XXXIV, 51, 4—6 (перевод Адрианова)

№ 664

Тит Квинкций Фламинин и послы возвратились (в 192 г. до н. э.) в Коринф. Этолийцы, следя за каждым известием о (сирийском царе) Антиохе, сами по себе ничего не предпринимали и спокойно, повидимому, ожидали прибытия царя.

После удаления римлян они не созвали собрания всего народа, но старались только действовать через апоклетов,—так называют они высший совет, состоящий из избранных мужей,—каким бы образом распространить восстание в Греции. Всем было известно, что в государствах знатные и все вообще благонамеренные люди стоят за союз с римлянами и довольны настоящим положением, а толпа и те, дела которых не соответствовали их желаниям, хотят всеобщего переворота.

Ливий, XXXV, 34, 1—3 (перевод Адрианова).

Закон против возникновения тираннии или олигархии в Н. Илионе

№ 665

...Кто убьет тиранна или вождя олигархии, или того, кто ниспровергает демократию, получит, если он гражданин, от города талант серебра в тот же день или на следующий, а народ должен поставить его бронзовую статую; он получает также пожизненное довольствие в пританее и право занимать место в первом ряду на состязаниях, причем имя его возглашается глашатаем; сверх того следует давать ему пожизненно по две драхмы ежедневно. Если убившим окажется иноземец, дать ему ту же награду и сверх того права гражданства, и он может записаться в любую филу по своему желанию. Если убившим будет раб, он получит, в знак оказываемого ему почета, права гражданства по закону и 30 мин от города в тот же день или на следующий и пожизненно драхму в день... (Имущество тиранна должно быть конфисковано, и часть его поступает в пользу убийцы), а остальное принадлежит городу. Если кто-либо понес какой-либо ущерб от тиранна, ущерб этот возмещается из имущества тиранна. Если кто-либо со своими пособниками, убив тиранна или вождя олигархии, или ниспровергшего демократию, восстановит в городе демократию, не подвергаться ему и его пособникам наказанию за свой поступок и получить от народа талант серебра. Если кто-либо занимал при тираннии или олигархии должность стратега или какую-либо другую должность из числа тех, при которых полагается сдавать отчет в (порученных ему общественных) деньгах, или если кто-либо наложил на кого-либо из илионских граждан или из метеков прямую подать, ни у кого из таких лиц нельзя ни покупать ни брать в залог ни землю, ни дом, ни домашний скот, ни рабов и пр., ни получать от него приданого (при заключении брачного договора). Если кто-либо, вопреки этому, что-либо купит, или возьмет в залог, или получит приданое, или приобретет каким-либо иным способом, приобретение считается недей-

ствительным, и потерпевший ущерб, если пожелает, вчиняет иск на имущество нанесшего ущерб, причем иск этот разбирается в таком суде, в котором наказание определяется не судьею, а законом. Если кто-либо отправлял должность стратега или иную должность денежного характера дважды, все его имущество конфискуется. Каждый желающий имеет право в любое время предъявить иск на его имущество, как на имущество казенное, однако исход процесса имеет произойти лишь тогда, когда в Илионе будет демократия... Половина имущества их[1] поступает в пользу города, другая половина — в пользу детей покойного; если детей не окажется, в пользу тех, к кому должны были бы перейти их деньги. Процессы об этом должны вестись все время до тех пор, пока процесс не закончится, когда в Илионе будет демократия. Если связанный или закованный (из приспешников тиранна) убежит из оков, он подлежит двойному штрафу и вдвойне уплачивает сумму нанесенного им ущерба. Если он уплатит деньги, то обвинитель его должен заплатить вдвойне. Процессы об этом должны вестись все время до тех пор, пока процесс не закончится, когда в Илионе будет демократия. Если кто-либо, быв при тираннии или олигархии должностным лицом, убил кого-либо, все (судьи), подавшие свой голос (за совершение этого убийства), считаются человекоубийцами, и их можно преследовать все время до тех пор, пока процесс не закончится, когда в Илионе будет демократия. И если кто-либо, подавший голос за совершение убийства, будет оправдан, он подвергается лишению гражданских прав и изгнанию, он и его потомки, настоящие и будущие. Убийство не выкупается ни заключением брачных союзов ни деньгами. Если тиранн или вождь олигархии, или тот из илионцев, кто вместе с ними исправлял должности, или всякий другой раньше купил землю или дом, или домашний скот, или что бы то ни было, покупка считается недействительною, и купленное возвращается тем, кто продал. Если кто-либо при олигархии, злоумышляя против законов, изберет совет или прочих должностных лиц, намереваясь коварно проводить дела, как если бы была демократия, все распоряжения (таких органов власти) признаются недействительными, и учинивший все это несет ответственность, как вождь олигархии...

Надпись, относящаяся к 270 г. до н. э., найдена около Илиона. Закон имеет в виду возможность установления в городе тираннии или олигархии на будущее время; может быть, издание закона было вызвано тем, что до того времени в Илионе была ниспровергнута демократия. OGIS, 218.

[1] Речь идет о приспешниках тиранна, убивших или арестовавших некоторых граждан.

Забастовка пекарей

№ 666

Совет и народное собрание постановили:... Так как Килл, сын Димитрия..., будучи назначен агораномом, отличился своим трудолюбием и употребил всяческое старание, чтобы народ пребывал в благоденствии и довольствии и пользовался пшеничным и ячменным хлебом наилучшего качества, а также заботился о том, чтобы ни работающие по найму ни нанимателии их не терпели несправедливости и заставляли первых, согласно законам, не бастовать, но отправиться на работу, вторые чтобы уплачивали плату работающим без всяких тяжб... постановлено: похвалить Килла, сына Димитрия, и наградить его золотым венком и мраморной статуей...

Надпись II в. до н. э., найдена на Паросе. Inscriptiones graecae, XII, 5, 129.

VI. Стачки крестьян в Египте

№ 667

Аполлонию. Я получил твое письмо 14-го числа месяца Пахона (9-й месяц) от Зоила. Ты выражаешь в нем свое удивление, что я ничего тебе не написал об оценке посева и сборе зерна. Мы прибыли в Филадельфию 16-го числа месяца Фаменот (7-й месяц) и сразу же написали Зоилу, Зопириону и царским писцам, чтобы они приехали к нам для исполнения твоего приказания. Зоил же как раз в это время вместе с Пселестом объезжал страну. Поэтому он был занят. А царские писцы и посланный Зоилом Пауес прибыли к нам через 12 дней. Когда они явились, мы отправились и обмерили землю по крестьянам и по видам посева в продолжение 5-ти дней. По окончании этой работы мы послали за крестьянами, объявили им о льготах, предоставляемых тобой, и предложили им приступить к оценке, как ты нам велел в записке, или сойтись с нами и заключить договор. Тогда они обещали, что, посоветовавшись, они скажут свое мнение; через 2 дня, однако, они засели в храме и сказали, что они ни за что не согласятся на оценку, но что они откажутся от посеянного. Они напомнили, что у них с тобой было соглашение отдать им из урожая одну треть. Мы с Дамидом много с ними говорили. Но, ничего не добившись, отправились к Зоилу и просили его прийти к нам на помощь. Он утверждал, что занят отправкой матросов. Возвратившись в Филадельфию через три дня после этого, мы решили, так как они отказались от оценки (о которой была речь в твоей записке) и мы не могли сдвинуть дела с места, предложить

им назначить свою меньшую оценку, такую, которая каждому в отдельности покажется приемлемой. Тогда они дали ту оценку, которую мы тебе послали раньше. После окончания этой работы мы отправились измерять землю под сесамом (кунжутом) и лесом вместе с царскими писцами, которые список вручили нам 22-го числа месяца Фармути (8-й месяц). Очень просим тебя никого из нас не обвинять в нерадивости. Как может служащий тебе быть нерадивым! Это тебе станет ясно, когда мы соберем зерно, хотя на месте нет никаких приспособлений.

Папирус 257/6 г. до н. э., из Филадельфии. PSI, 502, 11 сл.

VII. Борьба патрициев и плебеев в Риме

№ 668

(В 495 г. до н. э.) внутри (римского) государства царило несогласие вследствие непримиримой ненависти межеу патрициями и плебеями, преимущественно вследствие долговых обязательств плебеев; последние громко роптали на то, что, сражаясь в чужих краях за свободу и власть, они находятся в плену и угнетении у сограждан; что свобода плебеев более обезопашена на войне, чем во время мира, и среди врагов, чем среди сограждан. Это раздражение, которое и само по себе готово было прорваться каждую минуту, разожгло еще несчастие одного человека. Какой-то старик, на котором видны были его страдания, бросился на форум; одежда его была запачкана грязью; еще более жалкий вид имело его тело, по бледности и худобе похожее на скелет; отросшие борода и волосы делали выражение лица его диким. Но при всем таком его безобразии его можно было узнать; говорили, что он был центурионом, упоминали с состраданием и о других его военных отличиях; сам он показывал раны на груди, свидетельствовавшие о нескольких доблестных сражениях, (в которых он участвовал). Когда окружившая старика толпа, очень похожая на народное собрание, спрашивала, откуда эта одежда и этот безобразный вид, он ответил, что задолжал, служа в Сабинскую войну, так как вследствие опустошения поля потерял урожай; мало того, пожар истребил его дом, все имущество было расхищено, скот угнан, и в это тяжелое время у него потребовали взнос на военные нужды. Увеличившийся от процентов долг сперва лишил старика отцовской и дедовской земли, затем и остального имущества, а наконец, точно тля, добрался и до тела: кредитор не только зачислил его в рабы, но отвел на работы в подземелье и предал на мучения. При этом старик

показал спину, обезображенную следами от недавно полученных ударов. Видя это и слыша его рассказ, народ поднял страшный крик. И шум не ограничивается уже форумом, а распространяется по всему городу. Должники в оковах и без оков вырываются отовсюду на улицу и взывают к гражданам о защите. Всюду являются люди, готовые следовать за мятежниками; везде многочисленные толпы по всем улицам с криком бегут на форум. Случайно находившиеся на форуме сенаторы, подвергаясь большой опасности, попали в эту толпу; и она дала бы волю рукам, если бы консулы... не поспешили явиться для подавления мятежа. Тогда толпа обратилась на них и начала указывать на оковы и обезображенный вид свой; ссылаясь на службу в разных местах, они говорили, что вот до чего они дослужились. Гораздо более угрожая, чем прося, они требовали созвать сенат и окружили курию, собираясь сами решать и руководить государственным советом. Лишь очень немногие сенаторы, случайно подвернувшиеся, были собраны консулами; прочие боялись показаться не только в курии, но и на форуме; по малочисленности сената заседание не могло состояться. Тогда народ решил, что над ним насмехаются и затягивают дело; не явившиеся сенаторы отсутствуют не случайно и не из страха, а с целью затормозить дело; сами консулы отстраняются и, несомненно, издеваются над бедственным положением плебеев. И дело было уже близко к тому, что даже высокое звание консулов не сдержит раздражения толпы, когда, наконец, сенаторы собрались, не зная, что рискованнее, медлить ли или итти. Когда, наконец, собрание курии стало многолюдным, ни сенаторы, ни даже консулы не могли столковаться между собой: (консул) Аппий (Клавдий), муж крутого нрава, полагал, что следует воспользоваться консульской властью, схватить одного-другого, и все тогда успокоятся; (другой консул) Сервилий, более склонный к кротким мерам, считал и более безопасным и более легким успокоить, а не сокрушать возбужденный народ. Тем временем появилась другая, бо́льшая гроза: прискакали латинские всадники со страшной вестью, что вольски двигаются с армией осаждать Рим. Это известие произвело совершенно противоположное впечатление на патрициев и на плебеев: так резко разделило несогласие одно государство на две партии! Плебеи радовались, говоря, что боги являются карателями гордости патрициев, подстрекали друг друга не записываться в войско: лучше вместе погибнуть, чем поодиночке; пусть патриции служат, пусть берутся за оружие, чтобы одни и те же подвергались опасностям войны и пользовались выгодами от нее! Между тем сенаторы, опечаленные и напуганные двойной опасностью — со стороны граждан и со стороны врагов, — стали просить

консула Сервилия, который лучше умел ладить с народом, спасти государство, обуреваемое столь великими опасностями. Тогда консул, распустив сенат, явился в народное собрание. Здесь он сообщил, что сенат озабочен улучшением положения народа; но обсуждению вопроса хоть и о большей, но все же о части государства помешал страх за все государство. Да и невозможно (что-либо предпринять), так как неприятель почти у ворот города; вместе с тем, если бы и последовало какое-либо облегчение от военной опасности, то и для плебеев не было бы почетно, что они взялись за оружие лишь по получении награды, да и для патрициев неприлично, что они позаботились о бедственном положении своих сограждан под давлением страха, а не по доброй воле. Доверие к своей речи Сервилий вызвал эдиктом, который запрещал кому бы то ни было держать римского гражданина в оковах или в заключении, лишая его тем самым возможности записаться у консулов в войско, владеть имуществом воина, продавать его или делать неприятности его детям и внукам, пока он находится в лагере. После издания этого распоряжения бывшие налицо стали записываться в войско, и отовсюду, со всего города, бежали на форум для принесения присяги узники, вырывавшиеся из домов, так как право держать их было теперь отнято у кредиторов...

Ливий, II, 23. 24, 7 (перевод Адрианова).

№ 669

(По окончании войны) народ ожидал исполнения обещаний консула (Сервилия), подтвержденных сенатом, как вдруг (другой консул) Аппий (Клавдий) и по врожденной гордости, и с целью подорвать доверие к товарищу, начал с особенною строгостью решать дела о долгах. И вот стали передавать во власть кредиторов тех, которые раньше были объявлены должниками, и объявлять таковыми же других. Если это касалось воина, то апеллировали к товарищу (консула); побежали к Сервилию, ссылаясь на его обещания; с упреком указывал каждый на свои военные заслуги и на полученные раны; требовали, чтобы он или доложил сенату, или чем-либо помог гражданам как консул, воинам как главнокомандующий. Консул принимал это к сердцу, но обстоятельства заставили его повернуть в другую сторону: до такой степени не только товарищ его, но и вся аристократическая партия упорно стояла против плебеев. Стараясь держаться середины, Сервилий не избежал ненависти плебеев и не заслужил расположения патрициев: последние считали его за слабого и честолюбивого человека, плебеи же за лживого; а вскоре стало ясно, что его ненавидят так же, как

Аппия. Между консулами возник спор, кому из них посвящать храм Меркурия; сенат отклонил решение этого дела от себя, передал его народу: кому из них воля народа предоставит посвящение храма, тот должен будет заведывать продовольствием, установить товарищества купцов, совершить церемонию посвящения в присутствии понтифика. Народ предоставил посвящение Марку Леторию, офицеру первого взвода и было очевидно, что это сделано не столько для возвеличения его, — предоставленное ему исполнение государственного дела было слишком высоко сравнительно с его положением,—сколько для унижения консулов. Это ожесточило, конечно, одного из консулов и сенаторов; но плебеи ободрились и начали действовать совершенно иным путем, чем было решили: отчаявшись в защите со стороны консулов и сената, они собирались отовсюду всякий раз, когда видели, что в суд ведут должника. За шумом и криком нельзя было слышать решения консула, и никто не повиновался состоявшемуся приговору. Действовали насилием, и весь страх и опасность потерять свободу с должников стал обращаться на кредиторов, так как толпа на глазах консула оскорбляла отдельных лиц. Сверх того стали со страхом говорить о Сабинской войне. Когда объявлен был набор, никто не являлся. Аппий в негодовании нападал на честолюбивого товарища, который предает отечество своим заискивающим молчанием и к отказу разбирать дела о долгах присоединяет теперь отказ производить набор, несмотря на постановление сената; но государство не совсем покинуто, и консульская власть не низвергнута: он один защитит значение свое и сената. И действительно, когда вокруг Аппия стояла обычная толпа, разбалованная своеволием, он приказал схватить одного выдающегося вождя мятежа; когда ликторы уже тащили его, он стал протестовать; и консул, в виду несомненности решения народа, не уступил бы протесту, если бы его упорство не было, хоть и с трудом, сломлено скорее авторитетным советом знатных людей, чем криками народа; столько было у него мужества, чтобы выдерживать ненависть! Зло увеличивалось со дня на день не столько потому, что раздавались громкие крики, сколько потому, что стало гораздо хуже: зло принимало вид крамолы, выражавшейся в тайных совещаниях. Наконец, ненавистные народу должностные лица оставили власть; Сервилий не угодил ни тем, ни другим, а Аппий приобрел решительное расположение патрициев.

Затем (в 494 г.) вступают в консульство Авл Вергиний и Тит Ветузий. Плебеи, не зная, каковы будут для них новые консулы, собираются по ночам частью на Эсквилинском холме, частью на Авентинском, чтобы не оказаться на форуме в затруднительном положении, принимая решение без предва-

рительного голосования, и не действовать во всем безрассудно и случайно. Считая это опасным, как оно и было на самом деле, консулы докладывают сенату, но обсудить дело хорошенько не удалось: с таким шумом было принято это известие, так громко выражали негодование сенаторы на то, что консулы слагают ответственность на сенат в тех случаях, где они должны принимать решение сами в силу своей власти. Разумеется, если бы были в государстве настоящие должностные лица, то в Риме было бы только одно общественное собрание; теперь государство разделено на тысячу курий и собраний, так как одни совещания происходят на Эсквилине, другие на Авентине... Один истинный муж—это ведь больше значит, чем быть консулом,—а таковым был Аппий Клавдий, который в минуту рассеял бы эти собрания. Выслушав порицания, консулы спросили, что же им делать; они заявили, что готовы действовать так энергично и сурово, как это будет угодно сенаторам; решено было строжайшим образом произвести набор: народ-де балуется от безделия. Распустив сенат, консулы выступают на трибунал, вызывают поименно младших. Когда никто не отзывался на вызов, стоявшая кругом толпа, точно народное собрание, заявляет, что больше нельзя уже обманывать плебеев; если государство не будет сдерживать обещаний, то не найдется ни одного воина; прежде следует всем вернуть свободу, чем раздавать оружие; чтобы на бой шли за отечество и сограждан, а не за господ. Консулы видели, чего хочет сенат, но не видели, чтобы кто-нибудь из тех, которые за стенами курии держали такие страшные речи, делил с ними вражду к народу. Ясно было, что борьба с народом будет жестокая.

Ливий, II, 27—28 (перевод Адрианова).

№ 670

(В 494 г. до н. э. часть плебеев) ушла на Священную гору она находится в 3000 шагов от города... Здесь, без всякого вождя, укрепив лагерь валом и рвом, забирая с полей лишь необходимое для пропитания, они держались несколько дней спокойно. В городе распространилась большая паника... Покинутые своими, плебеи опасались ярости патрициев, а патриции боялись оставшихся в городе плебеев... Ввиду этого решено было отправить к плебеям посредника (для переговоров). Начались разговоры о примирении и дано было согласие на поставленное плебеями условие иметь своих неприкосновенных должностных лиц, которые имели бы право подавать помощь против консулов, причем никто из патрициев не мог занимать эту должность. Таким образом было избрано два народных трибуна.

Ливий, II, 32—33 (перевод Адрианова).

№ 671

С герниками заключен был договор; $^2/_3$ полей у них было отнято. Половину их консул Кассий полагал разделить латинянам, а половину плебеям. К этому дару он хотел присоединить часть общественного поля, с упреком указывая, что оно, будучи собственностью государства, находится в руках частных лиц. Многим патрициям, состоявшим владельцами этой земли, такая мера грозила опасностью для их капиталов; но беспокоились они и за государство, полагая, что своею щедростью консул создает могущество, опасное для свободы. Когда в первый раз опубликован был аграрный закон, обсуждение которого в последующее время до наших дней всегда сопровождалось великим потрясением государства, этой раздаче воспротивился другой консул, опираясь на сенат и встречая противодействие со стороны не всех плебеев, которые сперва начали роптать, что дар этот теряет цену, делаясь общим для граждан и союзников; затем они неоднократно слышали в собрании предсказания консула Вергиния, что предлагаемый товарищем дар гибелен, что эти поля приведут к рабству их будущих владельцев, что они открывают путь к царской власти... И уже противник, мешавший проведению аграрного закона, стал делаться популярным. Затем оба консула наперерыв друг перед другом стали угождать народу. Вергиний заявил, что он допустит отвод полей лишь в том случае, если он будет произведен только гражданам; Кассий, стремившийся раздачею полей заслужить симпатии и союзников и потому не особенно угодивший гражданам, желая склонить их на свою сторону иным даром, приказал разделить народу деньги, вырученные от продажи сицилийского хлеба. Но плебеи отвергли этот дар, считая его не чем иным, как наличной платою за царскую власть: до такой степени, вследствие зародившегося подозрения в домогательстве царской власти, граждане презирали в душе подарки Кассия, точно все у них было в изобилии. Известно, что немедленно по сложении должности он был осужден и казнен... Раздражение народа против Кассия было непродолжительно. Прелесть аграрного закона сама по себе, по устранении предложившего его, начала привлекать граждан, и страстное желание добиться его усилилось...

Ливий, II, 41. 42 (перевод Адрианова).

№ 672

Плебеи неистовствовали, волнуемые аграрным законом трибунов. Консулы... усиленно сопротивлялись. Когда они слагали власть, то подверглись нападкам трибуна... Обвиненные перед народом Фурий и Манлий обходят в траурной одежде

как плебеев, так и младшее поколение патрициев. Убеждают, склоняют не принимать должностей и управления государством... Если им так нравится консульство, то пусть они уже теперь убедятся, что оно находится в плену и угнетении у всесильных трибунов; консул, точно трибунский служитель, должен делать все по мановению и распоряжению трибуна... Возбужденные такими речами, патриции начали совещаться не в курии, а частным образом и не доводя о том до сведения большинства. Пришедши к решению, что подсудимых надо освободить правдой или неправдой, они одобряли все самые суровые мнения, и не было недостатка в исполнителях даже дерзкого дела. И вот в день суда, когда плебеи в напряженном ожидании стояли на форуме, они сперва дивились, отчего не выходит трибун; затем, когда замедление начало уже представляться подозрительным, они полагали, что он запуган знатью, и жаловались, что общественное дело покинуто и предано; наконец, бывшие у преддверия жилища трибуна возвестили, что он найден дома мертвым. Когда молва разнесла эту весть по всему собранию... плебеи разбежались во все стороны. Но особенно испуганы были трибуны, убедившиеся смертью товарища, сколь лишена значения помощь, предоставляемая законами о их неприкосновенности. И патриции неумеренно выражали свою радость: никто не раскаивался в вине, так что даже невинные желали казаться совершившими ее и открыто говорили, что власть трибунов следует укротить злодеяниями.

Еще под впечатлением этой победы, дававшей очень дурной пример, объявляется набор, и консулы приводят его в исполнение без всякой помехи со стороны напуганных трибунов. Тогда плебеи стали гневаться более на молчание трибунов, чем на распоряжения консулов, и говорили, что настал конец их свободе, что опять все вернулось к старому; вместе с Генуцием погибла и похоронена власть трибунов. Надо действовать иначе и изыскивать иные способы сопротивления сенату; решено одно, что плебеи, не находя ни в ком защиты, должны сами защищать себя... Такими речами возбуждали они друг друга. И вот к плебею Публию Волерону, который говорил, что он не обязан итти в солдаты, потому что он командовал ротой, консулы послали ликтора. Волерон обращается к трибунам; когда же никто не подал ему помощи, консулы приказывают обнажить его и приготовить розги. „Я апеллирую к народу", сказал Волерон, „так как трибуны предпочитают видеть, как на их глазах секут римского гражданина, чем погибать самим в своей постели от рук ваших". Чем громче кричал он, тем яростнее ликтор рвал с него тогу и раздевал его. Тогда Волерон, очень сильный сам по себе и поддерживаемый подошедшими, оттолкнул ликтора и скрылся

в середину толпы, откуда раздавался особенно сильный крик негодующих за него: „Я протестую и умоляю о защите народ,—взывал Волерон,—помогите, граждане, помогите, товарищи! Нечего ждать трибунов, которые сами нуждаются в вашей помощи". Возбужденная толпа готовится точно к сражению; и было очевидно, что наступил решительный момент, что никакое, ни общественное, ни частное право не будет ни для кого святым. Вышедшие навстречу этой буре консулы легко убедились в том, что величие без силы недостаточно обезопашено... Когда шум стих, созвав сенат, они жалуются на причиненную им обиду, на насилие со стороны плебеев, на дерзость Волерона. Хотя было высказано много резких мнений, но верх одержали старейшие, решившие, что сенаторам не следует состязаться в раздражении с неразумными плебеями. Обратив на Волерона свое расположение, плебеи в ближайшие комиции избирают его народным трибуном на (472) год... Наперекор всеобщему мнению, что он займет свое трибунство преследованием консулов предыдущего года, он, ставя личное оскорбление ниже общего дела, ни единым словом не затронул консулов, а внес к народу предложение, чтобы плебейские чиновники избирались в трибутских собраниях. Предложение касалось очень важного предмета, хотя по имени и казалось на первый взгляд вовсе не страшным: оно совершенно лишало патрициев возможности, при помощи голосов своих клиентов, выбирать угодных им трибунов. Этому весьма приятному для плебеев предложению упорно сопротивлялись патриции, и хотя влияние консулов и знатнейших лиц не могло добиться вмешательства кого-нибудь из коллегии трибунов, что представляло единственную возможность противодействия, тем не менее это дело, трудное в силу своего важного значения, вследствие партийной борьбы затянулось на целый год. Плебеи вновь выбирают трибуном Волерона (на 471 г.), патриции же, полагая, что дело дойдет до решительного сражения, проводят в консулы Аппия Клавдия... С самого начала года речь шла прежде всего о законе. Но как Волерон был автором закона, так товарищ его Леторий был столь же новым, сколько усердным защитником его... И между тем как Волерон говорил лишь о законе, воздерживаясь от нападок на консулов, этот, начав с обвинения Аппия и рода его, высокомерного и жестокого против римских плебеев, утверждал, что патриции выбрали его не в консулы, а в палачи, чтобы мучить и терзать плебеев; но грубая речь военного человека не соответствовала его свободолюбивому образу мыслей. И вот, ощущая недостаток в выражениях, он сказал: „Так как я не легко говорю, но твердо держусь того, что сказал, то прошу вас, явитесь завтра сюда. Здесь я или умру на ваших глазах, или проведу

закон". На следующий день трибуны занимают освященное место; консулы и знать, чтобы помешать закону, остаются в собрании. Леторий приказывает удалить всех, кроме желающих подавать голоса. Но знатные юноши стояли, нимало не отступая перед курьерами. Тогда Леторий приказывает взять некоторых из них. Консул Аппий отрицает право трибуна действовать против кого-либо кроме плебеев; он, ведь, должностное лицо не всего народа, а плебеев; даже сам он в силу своей высшей власти не может, согласно обычаю предков, удалять кого-либо.... Рассуждая небрежным тоном о законах, Аппий легко мог взволновать Летория. И вот раздраженный трибун посылает к консулу курьера, а консул к трибуну ликтора, крича, что он частный человек, не имеет высшей власти, что он не должностное лицо; и трибун подвергся бы оскорблению, если бы все собрание с яростью не поднялось на консула в защиту трибуна и не сбежалась бы со всего города на форум возбужденная толпа. Но Аппий упорно выдерживал эту бурю, и, конечно, дело дошло бы до кровопролития; но другой консул, Квинкций, поручил консуларам, если нельзя иначе, то хоть силою увести товарища с форума, а сам успокоил просьбами рассвирепевший народ и убедил трибунов распустить собрание; пусть дадут срок успокоиться гневу... С трудом успокоил Квинкций плебеев, еще с гораздо большим трудом патриции — другого консула. Когда, наконец, собрание плебеев было распущено, консулы созывают сенат. Здесь страх и раздражение поочевидно вызывали различные мнения; но с течением времени, чем больше умы от увлечения обращались к размышлению, тем больше забывали о борьбе, так что даже выразили благодарность Квинкцию за его содействие успокоению раздоров...

Ливий, II, 54—58 (перевод Адрианова).

№ 673

(В 452 г. до н. э.) народные трибуны стали настойчиво требовать приступить к составлению (писаных) законов. Было решено избрать децемвиров (10 мужей) без права апелляции на них и не назначать на тот год никаких иных должностных лиц. Долго спорили о том, должны ли быть избраны (в коллегию децемвиров) и плебеи; в конце концов патрициям была сделана уступка... Главенство в коллегии принадлежало Аппию (Клавдию), так как он пользовался симпатиями плебеев. Он до такой степени изменил свой образ мыслей, что из сурового и жестокого преследователя плебеев стал их поклонником и усердно искал у плебеев популярности... Когда, согласно мнению народа, высказанному по поводу каждой статьи, законы 10 таблиц были признаны

правильными, они были проведены в центуриатских комициях; и по настоящее время... законы эти остаются источником всего уголовного и гражданского права. Затем распространяется молва, что нехватает двух таблиц, с прибавлением которых может быть завершен свод римского права... Ожидание этой прибавки породило желание снова выбрать децемвиров...

Ливий, III, 32—35 (перевод Адрианова).

№ 674

(После низложения децемвиров, к плебеям, удалившимся на Священную гору, отправлены были в 449 г. до н. э. для переговоров народные трибуны) Валерий и Гораций, чтобы вернуть плебеев на условиях, какие они признают нужным, и устроить соглашение, озаботившись вместе с тем ограждением децемвиров от нападения раздраженной толпы. С большой радостью плебеи встретили трибунов в лагере... Когда зашла речь об условиях, то на вопрос послов, чего хотят плебеи, они, на основании соглашения, состоявшегося еще до прибытия послов, предъявили требования, свидетельствовавшие, что послы более полагаются на справедливость плебеев, чем на силу оружия. (Плебеи) требовали восстановления власти трибунов и права протеста к народному собранию, так как этими средствами защиты плебеи пользовались до избрания децемвиров; вместе с тем они постановили, чтобы не подвергался преследованиям никто из лиц, побудивших воинов и плебеев удалиться и требовать этим путем обратно свободу...

Когда (Валерий и Гораций) изложили сенату требования плебеев, все децемвиры... были согласны на все условия... Состоялось сенатское постановление, чтобы децемвиры немедленно сложили свои полномочия, чтобы верховный понтифик избрал народных трибунов и чтобы никто не подвергался преследованию за удаление воинов и плебеев...

Избранные (консулами) Валерий и Гораций немедленно вступили в должность... Прежде всего, ввиду того, что представлялось спорным, обязательны ли для патрициев решения плебеев, они провели в центуриатских комициях закон, в силу которого решения трибутских комиций должны были быть обязательны для всего народа. Этот закон открыл трибунам широкую возможность вредить своими предложениями. Затем другой консульский закон о праве протеста, этом единственном в своем роде средстве защищать свободу, уничтоженный децемвирами, они не только восстановляют, но и закрепляют на будущее время, санкционируя новый закон, чтобы не были выбираемы должностные лица без права протеста на них, внесшего же такое предложение можно было убить, и это

убийство не должно считаться уголовным преступлением. Обеспечив достаточно плебеев и правом протеста и защитою трибунов, консулы восстановили и почти уже забытую неприкосновенность трибунов.

Ливий, III, 53 — 55 (перевод Адрианова).

№ 675

(В начале 445 г. до н. э.) народный трибун Гай Канулей обнародовал законопроект о разрешении браков между патрициями и плебеями, законопроект, который, по мнению патрициев, должен был повлечь за собою осквернение крови их и смешение родовых прав. Вместе с этим трибуны возбудили вопрос, сначала скромно, о дозволении избирать одного консула из плебеев, а потом дело дошло до того, что девять трибунов обнародовали законопроект о предоставлении народу власти избирать консулов по своему усмотрению, из плебеев ли, или из патрициев. Патриции были того мнения, что, с утверждением подобного закона, высшая власть не только будет разделяться с людьми низшего сословия, но что она прямо перейдет от первых лиц в государстве к простому народу. Поэтому они обрадовались, услышав (об опасности, грозившей извне)..., и сенат отдал приказ произвести набор... Тогда Гай Канулей в коротких словах громко объявил в сенате, что консулы напрасно стращают плебеев, стараясь отклонить их от заботы о новых законах; что, при жизни его, им никогда не удастся произвести набора, пока народ не утвердит обнародованных им и его коллегами проектов, — и затем немедленно созвал народ на сходку. Одновременно консулы с своей стороны возбуждали сенат против трибуна, а трибун в свою очередь возбуждал народ против консулов...

Благодаря тому, что плебеи на этот раз нашли в трибуне горячего борца за законопроект, да к тому же и сами не уступали ему в настойчивости, споры кончились тем, что патриции, вынужденные, наконец, уступить, согласились предложить на разрешение вопрос о браке, в том, главным образом, расчете, что, вследствие этой уступки, трибуны или вовсе откажутся от борьбы за плебейских консулов, или будут ждать окончания войны, а народ, удовольствовавшись на этот раз получением права на брак с патрициями, не откажется от набора. Но, видя, какое громадное значение приобрел Канулей своею победою над патрициями и расположение к нему плебеев, другие трибуны тоже, под влиянием соревнования, вступают со всею энергиею в борьбу за свой законопроект и продолжают противодействовать набору воинов, несмотря на то, что слухи о грозящей войне росли с каждым днем. Консулы, лишенные всякой возможности, вследствие трибунских протестов, действовать через сенат, стали на дому

собирать старших сенаторов и там совещаться с ними. Все ясно видели, что им приходится отказаться от победы или в пользу врагов, или в пользу граждан... Результатом этих совещаний было позволение избрать военных трибунов с консульскою властью совместно из патрициев и плебеев; касательно же избрания консулов решено было оставить все без перемены. Этим удовлетворились трибуны, удовлетворились и плебеи. Назначается и день комициев для избрания трех трибунов с консульскою властью.

Ливий IV, 26 (перевод Адрианова).

№ 676

(В 432 г. до н. э.) вожаки плебеев, уже долго и бесплодно стремясь к осуществлению своих надежд на получение высшей должности (консула), пользуясь внешним спокойствием, стали назначать сходки в домах народных трибунов; тут они вырабатывали секретные планы, жаловались на пренебрежение к ним со стороны патрициев, пренебрежение, доходящее до того, что, несмотря на назначение уже в продолжение стольких лет военных трибунов с консульскою властью, ни разу ни одному плебею не дали доступа к этой должности; указывали на большую предусмотрительность предков, которые позаботились о закрытии всякому патрицию доступа к плебейской магистратуре, — иначе патрициев пришлось бы иметь народными трибунами: вот до какой степени ими брезгают даже люди собственного сословия, и плебеи презирают их в той же мере, как и патриции! Иные, однако, старались оправдать плебеев, свалить всю вину на патрициев: это по их искусным проискам прегражден для плебеев путь к почести; если бы они дали плебеям передохнуть от своих просьб, смешанных с угрозами, то плебеи помнили бы о своих защитниках и подавали бы голоса в их пользу, а потом, приобрев опору, достигли бы и власти. Составляется решение, что трибуны, для устранения злоупотребления при соискании должностей, должны обнародовать закон о запрещении гражданину придавать своему платью большую белизну ради целей искательства [1]... Это повело к ожесточенной борьбе между патрициями и плебеями. Одержали верх, однако, трибуны, настояв на утверждении закона, раздражение же умов ясно указывало на то, что плебеи будут держать сторону своих.

Ливий, IV, 25 (перевод Адрианова).

---

[1] Кандидаты старались сообщить особенную белизну своим тогам, натирая их кимольским мелом. Самое слово кандидат происходит от этого обычая и значит собственно одетый в белое.

№ 677

(В 422 г. до н. э.) спокойствие неожиданно сменилось массою раздоров между плебеями и патрициями. Раздоры начались с вопроса об удвоении числа квесторов Консулы вошли с предложением о назначении, кроме двух городских квесторов, еще двух других, которые состояли бы при консулах для нужд военных. Предложение консулов нашло полную поддержку со стороны сенаторов. Но народные трибуны вступили в борьбу, настаивая на избрании половины квесторов из плебеев; до этого времени квесторы избирались только из патрициев. Первое время как консулы, так и сенаторы всеми силами противились этому требованию; но потом они сделали уступку в том смысле, чтобы, подобно тому, как допустили уравнение прав при выборах трибунов с консульскою властью, и выбор квесторов был предоставлен свободной воле народа. Наконец, так как и при этой уступке патриции не имели успеха, они оставляют совсем вопрос об увеличении числа квесторов. Оставленное дело трибуны принимают на себя, а вслед за тем являются и другие мятежные требования, между прочим и требование аграрного закона. Эти волнения были причиной того, что сенат желал назначения консулов, а не военных трибунов; но так как, вследствие трибунских протестов, невозможно было издать сенатское определение на этот счет, то управление государством переходит от консулов к междуцарям, хотя и тут дело не обошлось без упорной борьбы, так как трибуны не давали патрициям собираться. Бо́льшая половина следующего года потрачена была на борьбу между новыми народными трибунами и несколькими междуцарями, когда трибуны то мешали патрициям собираться для назначения междуцаря, то не давали самому междуцарю возможности издать сенатское постановление о консульских комициях; наконец, Луций Папирий Мугилан, назначенный междуцарем, упрекая и сенаторов, и народных трибунов, говорил, что государство, вполне заброшенное людьми и принятое богами под свое заботливое покровительство, обязано своим существованием единственно перемирию с вейентами и нерешительности эквов. А если будет грозить и с этой стороны какая-либо опасность, то неужели граждане согласились погубить государство только из нежелания иметь патрицианскую магистратуру? Неужели они хотят, чтобы не было войска, чтобы не было военачальника для набора его? Или, быть может, они думают войною внутреннею предотвратить войну внешнюю? Но, ведь, если только та и другая сольются в одну, тогда и с помощью богов с трудом можно будет остановить разрушение римского государства.. Пусть же каждый из них поступится преимуществами своего права, чтобы создать со-

гласие посредством взаимных уступок: патриции пусть допустят выбор военных трибунов на место консулов, а народные трибуны пусть прекратят возражения против предоставления народу свободного выбора четырех квесторов на равных правах как из плебеев, так и из патрициев.

Ливий, IV, 43 (перевод Адрианова).

№ 678

(В 418—416 г. до н. э.) народные трибуны обнародовали законопроект о разделе всех земель, взятых у неприятеля, между всеми поголовно, и так как по этому плебисциту богатства значительной части знатных должны были отойти в казну..., то очевидно было, что плебеям и патрициям предстояло вступить в самую отчаянную борьбу. И военные трибуны, несмотря ни на созывание сената, ни на созывание частных собраний из влиятельнейших лиц, не находили пути к изысканию плана действий, когда Аппий Клавдий... указал сенаторам единственный путь сломить трибунскую власть: путь этот — протест коллег-трибунов. Влияние, которым пользуются первые лица в государстве, легко может заставить „новых" людей отказаться от своего мнения: стоит только прибегать к речам, в которых патриций должен помнить не столько о своем величии, сколько о требованиях, выдвигаемых обстоятельствами. Трибуны вооружаются энергией только в борьбе за свои интересы; поэтому как только трибуны заметят, что коллеги — инициаторы требования — предвосхитили все расположение у плебеев и им не осталось средств для приобретения такой же популярности, они с большой охотой примкнут к защите интересов сената, чтобы тем снискать себе расположение не только у влиятельнейших из сенаторов, но и у всего сословия... Итак, на каждого возлагается поручение склонять по возможности членов трибунской коллегии к протестам. Тотчас же после того, как распущен был сенат, влиятельнейшие из сенаторов отправляются к трибунам докучать им своими просьбами. Советами, убеждениями, увериями, что это будет приятно для каждого из сенаторов в частности, приятно, наконец, для всего сената, они подготовили шесть трибунов к протесту. На следующий же день, по заранее сделанному уговору, было доложено сенату, что (народные трибуны) Мецилий и Метилий поднимают смуту, предлагая оказать народу милость, могущую послужить пагубным примером на будущее время. Тогда старшие из сенаторов стали держать речи в том смысле, что никто ничего не может посоветовать от себя, а единственную помощь видит только в содействии трибунов, и государству приходится прибегать под защиту этой власти; лестно и для самих

трибунов, и для власти их, что трибунат располагает одинаково средствами как для того, чтобы тревожить сенат и возбуждать разлад между сословиями, так и для того, чтобы сдерживать бесчестных коллег. Вслед затем раздается всеобщий шум в сенате, и во всех частях курии послышались просьбы к трибунам. А когда водворилось молчание, то трибуны, заранее уже поддавшиеся влиянию вельмож, объявляют во всеуслышание, что они будут протестовать против всякого законопроекта, обнародованного коллегами, который, в глазах сената, будет клониться к тому, чтобы пошатнуть государство. Протесты трибунов встречены были благодарностью со стороны сената; а авторы законопроекта, созвав народ на сходку, хотя и называли своих товарищей изменниками интересам народа и рабами бывших консулов, громили их разными ругательными словами, все же должны были взять свой проект обратно.

Ливий, IV, 48 (перевод Адрианова).

№ 679

(В 385 г. до н. э.) Марк Манлий Капитолин первый из всех патрициев сделался приверженцем народа и стал совещаться с плебейскими должностными лицами... Не довольствуясь внесением земельных законов, что всегда служило народным трибунам основанием для устройства смут, он стал колебать кредит: без сомнения, деньги гораздо сильнее подстрекают к действию, так как грозят не только нуждою и бесчестьем, но угрожают телу свободного человека колодками и узилищем. И в самом деле, образовалось много долгов из-за строительства (после разорения Рима галлами в 390 г. до н. э.), а также и для богатых создалось в высшей степени убыточное положение.

(В 380 г. до н. э.) недоставало цензоров, главным образом из-за превратных слухов о размерах задолженности, которую к тому же злонамеренно преувеличивали народные трибуны, хотя ростовщики старались ее преуменьшить, так как им было выгодно представлять дело так, будто пущенный в рост капитал терпит ущерб более от недобросовестности, чем от несостоятельности должников Были избраны в цензоры Гай Сульпиций Камерин и Спурий Постумий Регилл, но отправление ими должности было прервано смертью Постумия, так как дополнительные выборы сотоварища цензору грозят бедой. После того как Сульпиций сложил с себя должность, были избраны другие цензоры, но они не приступили к отправлению своих обязанностей, так как избраны были неправильно; выборы в третий раз цензоров не состоялись, потому что сулили беду, так как богам, видимо, неугодно было производить ценз в этом году. Последнее народные трибуны сочли

за недопустимую уловку: сенат пытается избежать просмотра официальных приходо-расходных книг для установления ценза каждого, потому что не желает выявления размеров задолженности, которая покажет, что одна часть граждан угнетена другою, между тем как задолжавших плебеев отправляют воевать все с новыми и новыми врагами. Повсюду теперь без всякого разбора вызываются военные действия... грозят оружием из ненависти более к согражданам, чем к врагам, чтобы укрощать плебеев, держа их под оружием, не давать им ни передышки в городе, ни возможности благодаря досугу вспомнить о свободе, ни собраться вместе на сходку, где они могут, пожалуй, услышать голос трибуна, ратующего за облегчение долговых процентов и за прекращение иных несправедливостей. Ведь, если бы плебеи не помнили о вольностях, исторгнутых от патрициев, то впредь они не допустили бы ни присуждения за долги какого-либо римского гражданина кредитору, ни набора войска до тех пор, пока не будут пересмотрены долговые обязательства, пока не будет сделано перерасчета для уменьшения их, все это для того, чтобы каждый знал, что из его имущества действительно принадлежит ему, что чужое, свободно ли у него тело, или и оно также подлежит быть закованным в колодку. Указание на выгоды смуты тотчас же вызвало таковую. Ведь, и за долги многие были осуждены, и к тому же из-за молвы о предстоящей войне с пренестинцами сенат постановил набрать новые легионы; и тому и другому одновременно попытались препятствовать трибуны, приостановившие исполнение приговоров, и плебеи своим единодушием: именно, трибуны не разрешали вести в заточение осужденных, молодежь же не являлась для зачисления в списки...

В начале (378 г. до н. э.) тотчас возгорелась великая смута... Основанием и причиной смуты были долги. Цензоры, избранные для проверки их, Спурий Сервилий Приск и Квинт Целий не смогли приступить к этому делу из-за войны. Прежде всего трепещущие всадники, затем беглецы с полей сообщили, что войска вольсков перешли границы и всюду опустошают римскую область. Даже в подобном смятении страх приближения опасности был настолько недостаточен, чтобы сдержать гражданские раздоры; наоборот, трибуны с еще большей грубостью применили власть, чтобы воспрепятствовать набору, и это они делали до тех пор, пока условия, поставленные сенату, не были приняты, именно, чтобы ни с кого, пока длится война, не взыскивались подати и чтобы было приостановлено судопроизводство по долговым делам. Должники получили краткую передышку, а после того как враги перестали грозить спокойствию, начались вновь частые процессы, и так была далека от осуществления прежняя надежда на облегчение задолженности, что к прежнему налогу присоединен был новый,

необходимый для городских стен, отстройка которых из квадратной кладки была цензорами отдана на откуп. И эту тягостную повинность плебеи принуждены были нести, так как народные трибуны не могли вновь прибегнуть к запрещению набора... Избранные в трибуны (на 376 г. до н. э.) Гай Лициний и Луций Секстий обнародовали законы, которые были все направлены против могущества патрициев и в защиту интересов плебеев; один закон был о долгах; согласно ему надлежало списать с основного капитала то, что было насчитано в виде процентов, а остаток должен был быть выплачен равными частями в течение трех лет... Секстий и Лициний с частью сотоварищей по должности и один из военных трибунов (с консульской властью) Фабий, мастера, благодаря долголетней практике, в управлении плебеями, стали (в 369 г. до н. э.) утруждать знатнейших из патрициев, которых они вызвали в народное собрание, расспросами о законах, которые намечалось передать на рассмотрение народа... Предпочитают ли патриции опутанных долговыми процентами плебеев скорее заковывать в колодки, предавать казни и ежедневно толпами уводить с форума приговоренных, наполнять скованными дома знати, так что где только живет патриций, там имеется и частная темница, или патриции согласны, чтобы плебеи из ссуженного выплатили лишь основной капитал?

Ливий, VI, 11. 27. 31. 32. 35. 36.

№ 680

Чем больше удачные войны тех лет (70-е годы IV в. до н. э.) способствовали усмирению всех внешних врагов, тем более в Риме со дня на день увеличивалось могущество патрициев и бедственное положение плебеев, которые не в состоянии были платить долги, именно вследствие необходимости платить их немедленно. И вот, не имея уже возможности дать что-нибудь из имущества, привлеченные к суду и осужденные должники удовлетворяли кредиторов потерею доброго имени и телесными страданиями, и наказание заступило место выполнения обязательств. Даже стоявшие во главе плебеев, не говоря уже о прочих, до того пали духом, что ни у одного энергичного и опытного человека не хватало мужества не только стать вместе с патрициями военными трибунами,— а этого права они добивались с такими усилиями,— но даже занимать и стремиться к занятию плебейских должностей; и казалось, что патриции навсегда вернули обладание должностью, которой плебеи пользовались лишь немного лет.

Ливий, VI, 24, 1—4 (перевод Адрианова).

№ 681

(В 376 г. до н. э.) огромная сумма долговых обязательств, казалось, представляла удобный случай произвести переворот,

так как на облегчение этого бедственного положения плебеи могли надеяться, лишь поставив своих людей во главе управления; к этой мысли следует подготовиться. Попытки и мероприятия уже поставили плебеев на такую ступень, откуда, при дальнейших усилиях, можно достигнуть верха власти и сравняться с патрициями как доблестью, так и почетным положением. В настоящий момент решено было назначить народных трибунов, чтобы, находясь в этой должности, они могли сами открыть себе путь к остальным должностям. И вот выбранные в трибуны Гай Лициний и Луций Секстий обнародовали законы, направленные всецело против силы патрициев и в пользу плебеев, — одни относительно долговых обязательств, чтобы, по вычете из капитала уплаченных процентов, остаток был внесен в течение трех лет равными частями; другой относительно размеров государственных полей, чтобы никто не владел более чем 500 югерами; третий — чтобы не созывались комиции для выбора военных трибунов, и чтобы одним из консулов был непременно плебей; все эти права были очень важны, и без ожесточенной борьбы их нельзя было добиться. Итак, на карту поставлено было зараз все, до чего люди непомерно жадны, — земли, деньги, почести. Напуганные этим, патриции на общественных и тайных совещаниях обнаруживали лишь смущение и, не найдя другого средства, кроме испытанного уже во многих предшествующих спорах протеста, вооружили против предложений трибунов их товарищей. Увидев, что Лициний и Секстий приглашают трибы подавать голоса, они, сопровождаемые отрядом патрициев, не позволили ни прочесть предложения, ни совершать чего-либо другого, что было принято при постановлении народного решения. И уже много раз напрасно созывалось собрание, и предложения считались отвергнутыми. Тогда Секстий сказал: „Хорошо. Так как протест должен иметь столь большое значение, то этим самым оружием мы будем защищать плебеев. Объявите, сенаторы, комиции для избрания военных трибунов; я сделаю так, что будет вам памятно это „veto", которое вы теперь с таким удовольствием слышите из уст наших товарищей". Не напрасными оказались эти угрозы: не состоялись ни одни комиции, кроме тех, на которых избирались плебейские эдилы и трибуны. Выбранные вторично в народные трибуны Лициний и Секстий не допустили выборов никаких курульных магистратов. И пять лет не было в городе магистратов, так как плебеи выбирали вновь двух трибунов, а эти не допускали комициев для выбора военных трибунов.

Ливий, VI, 35 (перевод Адрианова).

№ 682

Не столь был приятен патрициям... закон, предложенный (в 357 г. до н. э.) народными трибунами Марком Дуилием и Луцием Менением о даче денег в рост из двенадцатой части; плебеи же с очень большим рвением одобрили этот закон.

Ливий, VII, 16.

№ 683

Не столь благоприятно, как в военных делах, было (в 354/3 г. до н. э.) положение римских плебеев в делах внутренних. Именно, хотя установление дачи в рост денег из двенадцатой части и облегчило процент, но неимущие были подавлены огромностью самого основного капитала и попадали в кабалу...

Ливий, VII, 19.

№ 684

В конце (349 г. до н. э.) споры патрициев с плебеями прервали консульские комиции, так как трибуны заявляли, что они не допустят их, если они не будут согласны с Лициниевым законом, а диктатор (Тит Манлий) настойчиво твердил, что лучше совершенно уничтожить в государстве консульство, чем делать его общим достоянием патрициев и плебеев. Поэтому, когда вследствие замедления комициев диктатор сложил власть, управление перешло к междуцарям. Междуцари нашли плебеев раздраженными против патрициев, и мятежи продолжались до одиннадцатого междуцаря. Хотя трибуны ссылались на защиту Лициниева закона, но плебеи принимали ближе к сердцу повергавшее их в уныние увеличение процентов, и в общественных распрях прорывались личные интересы. Наскучив спорами, сенаторы приказали междуцарю... для восстановления согласия сообразоваться на консульских комициях с Лициниевым законом. Публию Валерию Публиколе дан был в товарищи плебей Гай Марций Рутил. Пользуясь мирным настроением умов, новые консулы задумали облегчить и долговые обязательства, которые, казалось, одни поддерживают рознь, и сделали уплату долгов предметом общественной заботы, назначив комиции из пяти мужей, которых наименовали „мензарии", так как они распределяли капиталы... Это в высшей степени трудное дело, и при том тягостное в большинстве случаев для обеих сторон и во всяком случае для одной стороны, они исполнили благодаря как всякого иного рода сдержанности, так особенно производя затраты из общественной кассы, но не допуская ущерба для нее. Ибо просроченные долги, не уплаченные не столько по недостатку средств, сколько по небрежности должников, или выплачивал банк—

на форуме были расположены столы с деньгами, причем, однако, государство получало гарантию, или же они погашались путем представления вещей одинаковой с долгами стоимости, так что огромная масса долгов была погашена не только без обид, но даже без жалоб с той или другой стороны...

(В 347 г.) вместо $8^1/_3\%$ установлено было $4^1/_6\%$, и уплата долгов была разделена на равные части на 3 года, так, однако, что доля настоящего года была четвертой. Хотя и это условие для части плебеев было обременительно, но поддержание общественного кредита более озабочивало сенат, чем личные затруднения. Наибольшее облегчение дала приостановка взноса налога и прекращение наборов.

Ливий, VII, 21. 27 (перевод Адрианова).

№ 685

Для римских плебеев этот (326 г. до н. э.) год был как бы новым началом свободы, потому что уничтожено было рабство за долги; эта перемена в законах объясняется как необыкновенной жестокостью, так и сладострастием одного ростовщика, Луция Папирия, к которому за отцовские долги попал в кабалу Гай Публилий. Хотя возраст и красота последнего могли бы вызвать только сострадание, однако они воспламенили душу ростовщика к сладострастию и нанесению бесчестия. Считая юность и красоту Публилия дополнительным дивидендом на свой капитал, он пытался сначала соблазнить юношу неприличными речами; затем, когда Публилий с презрением отказывался исполнить это постыдное требование, Папирий стал пугать его угрозами и постоянно напоминать ему о его положении; наконец, видя, что юноша больше думает о свободе, чем о настоящем своем положении, он приказал раздеть его и высечь. Но когда истерзанный таким образом юноша бросился на улицу и стал жаловаться на сладострастие и жестокость ростовщика, масса народа, негодуя на дурное с ним обращение, частью из сострадания к его возрасту, частью принимая во внимание свое собственное положение и положение своих детей, устремилась на форум, а оттуда толпою в курию. Внезапная суматоха заставила консулов созвать сенат, и народ, падая к ногам каждого из сенаторов, по мере того, как они входили в курию, показывал им истерзанную спину юноши. В этот день вследствие чрезмерного насилия одного человека были уничтожены крепкие цепи кабалы, и консулам приказано было предложить народу, чтобы никто не содержался в колодках или оковах, кроме действительных преступников, пока они не подвергнутся наказанию, за долги же должно отвечать имущество должника,

а не тело его. Таким образом закабаленные были освобождены, и запрещено на будущее время брать должников в кабалу.

Ливий, VIII, 28 (перевод Адрианова).

№ 686

(В 300 г. до н. э.)... повсеместному полному спокойствию помешали раздоры, посеянные народными трибунами Квинтом и Гнеем Огульниями между знатнейшими лицами в государстве из патрициев и плебеев. Ища повсюду случая очернить патрициев пред плебеями, они, после других тщетных попыток, затеяли дело, которым задели не подонки народа, а самих его представителей, именно тех плебеев, которые отправляли должности консулов и удостоились триумфа, и почестям которых недоставало только жречества, которое не было еще общедоступным. Поэтому, так как в то время было 4 авгура и 4 понтифика, и число жрецов желали увеличить, они обнародовали законопроект относительно прибавки 4 понтификов и 5 авгуров и избрания их из плебеев... Таким образом было увеличено число авгуров прибавкою к четырем прежним пятерых новых, что довело число их до 9... Так как они должны были избираться из плебеев, то патриции отнеслись к этому делу с таким же почти недовольством, с каким встретили они предложение сделать общедоступной должность консула. Впрочем, сопротивление их было не особенно энергично, ибо они привыкли уже терпеть поражения в подобного рода борьбе; к тому же пред их глазами были противники, уже не стремящиеся только к достижению высоких, почетных должностей, на получение которых в былое время они с трудом могли рассчитывать, но уже достигшие всего того, за что ранее вели борьбу с сомнительной надеждой на успех, получавшие уже много раз должности консулов, цензоров и триумфы... Народ требовал, чтобы тотчас же были созваны трибы, и закон, очевидно, был бы принят; но этот день пропал вследствие протеста трибунов. На следующий день трибунов припугнули, и закон был принят с замечательным единодушием... В том же году консул Марк Валерий сделал предложение, касавшееся более строгого подтверждения ненарушимости закона об апелляции к народу. После изгнания царей вопрос об этом законе поднимался тогда в третий раз и всегда членами одной и той же фамилии. Причиною такого слишком частого повторения было единственно то, что могущество немногих отдельных лиц брало перевес над свободой плебеев, а между тем против телесного наказания граждан существовал, кажется, один только Порциев закон, так как им запрещалось под страхом тяжкой кары подвергать

телесному наказанию или убивать римского гражданина. Валериев же закон, запретив наказывать розгами и обезглавливать того, кто апеллировал к народу, присовокуплял к этому только то, что, если кто-нибудь поступит против этого закона, это будет бесчестный поступок.

Ливий, X, 6. 9 (перевод Адрианова).

№ 687

Продолжавшаяся с давних пор в Риме распря между плебеями и патрициями снова возгорелась (в 471 г. до н. э.). Поднял ее трибун Публий Волерон... Устроив собрание народа, он внес закон о выборах трибунов, намереваясь перенести эти выборы (из куриатских комиций) в трибутские... Консулы, сенат и все патриции пытались воспрепятствовать проведению закона. Собравшись в большом количестве на форум, где трибуны хотели провести закон, они произносили всякого рода речи, причем консулы, старейшие из сенаторов и вообще всякий желающий указывали на содержащиеся в законе нелепости. После возражений со стороны трибунов, а затем консулов... Волерон распустил собрание, так как время подходило к ночи. Когда трибуны снова, в третьем собрании, предложили обсуждение закона и когда собралось еще больше народа, случилось то же, что и раньше. Видя это, Волерон решил не дозволять консулам продолжать опорочивать закон, патрициям же воспретил присутствовать при его голосовании..., так как они поощряли тех, кто выступал с обвинениями против закона, производили шум, когда кто-либо выступал на его защиту, и делали много такого, что служило грозным предзнаменованием предстоявшего при голосовании беспорядка и насилия... Срок полномочий Публия подходил к концу. Так как он не мог провести своего закона за время, остающееся до выборов, то он стал искать трибунства и на следующий год, давая при этом много обещаний плебеям. Волерон снова назначается трибуном, также и два его сотоварища по должности. Патриции, в свою очередь, задумали провести в консулы человека строгого, врага плебеев, ни в чем не умалившего права аристократов, Аппия Клавдия... Итак, трибуны с Публием во главе снова внесли на утверждение его законопроект; сверх того они решили провести в том же собрании и выборы эдилов и все прочее, что должно было быть проведено и утверждено в народном собрании. Ясно было, что предстоит крушение власти сената и наступление господства народа. Консулы, узнав об этом, напряженно обдумывали, как бы положить конец, скоро и безопасно, начавшемуся движению и распре. Аппий внес предложение призвать к вооруженному сопротивлению всех тех, кто желает сохранения исконной конституции; кто

будет противиться этому, того считать в числе врагов. Другой консул (Квинкций) думал, что должно словами убедить трибунов и указать им, что они, забыв о пользе (государства), вносят гибельные предложения... Когда и прочие сенаторы одобрили это предложение Квинкция, консулы, явившись на форум, просили слова у трибунов и установления срока (для его произнесения). С трудом добившись этого, когда наступил назначенный им день и когда на форум собрался всякий народ..., явились и те, кто собирался выступать против закона... Квинкций... попросивший слова первым, произнес искусную и понравившуюся всем речь, так что выступившие в защиту закона пришли в большое смущение, не умея сказать ничего ни более справедливого, ни подходящего... Зато после надменной и грубой речи Аппия... народ пришел в такой гнев, так стал неумолим... как никогда раньше... В защиту закона выступил старший из трибунов, пользовавшийся большим авторитетом Гай Леторий... Произнеся свою речь, он принес клятву... или провести закон, или покончить с собою. Воцарилось молчание и томительное ожидание, что же Леторий собирается предпринять. Он приказал распустить собрание. Когда консул отказался... Леторий... объявил, что трибуны приказывают его арестовать. Прислужник, по его приказанию, подошел, чтобы схватить Аппия, но первый из попавшихся ликторов ударом отстранил прислужника. Поднялся страшный крик, ропот. Сам Леторий дал приказ толпе итти к нему на помощь. Толпа молодежи, бывшая вокруг Аппия, сопротивляется. Поднялась непристойная перебранка, крики, давка, в конце концов дело дошло до рукопашной, стали бросать камни. Сдержал все это и не дал беде разрастись дальше другой консул, Квинкций. Вместе со старейшими из сенаторов он просил и умолял всех, сам вмешался в среду дравшихся. День был на исходе, и собрание, против воли народа, было распущено. В следующие затем дни должностные лица стали взаимно обвинять один другого... Народ вместе с трибунами охранял Капитолий и денно и нощно. Сенат собирался часто и энергично искал выхода для прекращения распри... Квинкций требовал сделать уступку народу, но Аппий сопротивляется не на жизнь, а на смерть. Никакого исхода не было видно. Квинкций упрашивал и умолял отдельно и консулов и Аппия поставить общественные интересы выше частных. Видя, что трибуны становятся более податливыми, сотоварищ же его по должности продолжает быть непреклонным, он убеждает Летория согласиться на то, чтобы сенат вынес свое решение о всем деле... Добившись этого, Квинкций созывает сенат... Первым высказал свое мнение Публий Валерий Публикола... Относительно закона он сказал, что, так как консул (Аппий) не дозволяет внести закон в народное собрание без предварительного его обсуждения,

то пусть это обсуждение произойдет в сенате; трибуны вместе с консулами должны позаботиться о том, чтобы граждане были согласны между собою, когда закон будет голосоваться, и чтобы при этом не нарушался порядок. С общего согласия Квинкций передал голосование о законе сенату и, несмотря на резкие выступления Аппия и возражения против них со стороны трибунов, одержало верх, после неоднократного голосования, то мнение, что закон должен быть внесен на утверждение народного собрания. Когда это предварительное решение было утверждено, личные размолвки между должностными лицами прекратились, и народ, с восторгом приняв дозволение сената, утвердил закон. И с того времени... выборы трибунов и эдилов... происходят в трибутских комициях.

Дионисий Галикарнасский, Римские древности, IX, 41—49.

№ 688

После низложения децемвиров первые, кто получил от народа в центуриатских комициях консульскую власть, были Луций Валерий Потит и Марк Гораций Барбат, которые стояли на стороне плебеев, восприняв эти симпатии от своих предков. Согласно обещаниям, данным ими плебеям в то время, когда они убеждали их сложить оружие, что они будут во всем действовать на пользу народа, Валерий и Гораций провели в центуриатских комициях — патриции были недовольны, но из стыда не противоречили — между прочим законопроект, повелевающий, чтобы законы, утвержденные в трибутских комициях, были одинаково обязательны для всех римлян и имели ту же силу, что и законы, имеющие быть утвержденными в центуриатских комициях. Изобличенным в нарушении или обходе этого закона положена была смертная казнь и конфискация имущества. Этот закон положил конец тем спорам, которые вели с плебеями патриции, ранее не считавшие для себя приемлемым повиноваться законам, изданным плебеями, и не признававшие вообще общими для всего государства те постановления, которые были утверждаемы в трибутских комициях, — они считали эти постановления относящимися исключительно к плебеям, тогда как законы центуриатских комиций, по мнению патрициев, распространялись и на всех остальных граждан.

Дионисий Галикарнасский, Римские древности, XI, 45, 1—2.

№ 689

(В 443/2 г. до н. э.) римляне снова избрали децемвиров... Один из них, влюбившись в благородную бедную девушку, сначала пытался подкупить ее деньгами. Так как она не обращала на него внимания, он подослал к ней кляузника

с приказанием обратить девушку в рабство. Кляузник выдал ее за свою рабыню, привлек ее на суд и выступил с обвинением против нее, как против рабыни. Судья, выслушав обвинение, передал ее кляузнику, а тот увел ее к себе как свою рабыню. Отец девушки присутствовал при этом и испытывал большие страдания. Так как никто не обращал на него внимания, он, случайно проходя по мясному рынку, утащил лежавший у корзины нож и убил им свою дочь, чтобы избавить ее от насилия, а сам из города отправился к войску, стоявшему тогда в так называемом Алгиде. Обратившись к нему, он с плачем рассказал о постигшем его несчастии, возбудил во всех жалость и большое сострадание к себе. Все ринулись на помощь пострадавшему, и, вооруженные, ночью вторглись в Рим, где заняли так называемый Авентинский холм. С наступлением дня децемвиры, узнав о поступке воинов, собрали на помощь своему сотоварищу по должности многих из молодежи, намереваясь решить дело оружием. Пользовавшиеся наибольшею популярностью граждане, предвидя грозившую опасность, завели переговоры с обеими враждующими сторонами о примирении, с большим трудом упросили их прекратить распрю и не подвергать родину большим опасностям. Обе враждующие стороны заключили между собою соглашение на следующих условиях: должны быть избраны 10 трибунов, облеченных величайшею властью, какая только была в руках должностных лиц, причем трибуны должны стоять на страже свободы граждан; один из консулов избирается из патрициев, другой — из плебеев, причем, однако, народ имеет право выбирать и обоих консулов из плебеев... К этим условиям было добавлено еще следующее: трибуны, исправлявшие свою должность в этом году, обязаны выбрать на следующий год такое число же трибунов; если они не сделают этого, они должны быть сожжены живыми.

Диодор, XII, 24.

№ 690

Между римским народом и сенатом часто происходили взаимные пререкания из-за законодательства, отмены долговых обязательств, раздела общественной земли, выборов должностных лиц. Однако это не были в строгом смысле слова гражданские войны, которые доходили бы до насильственных действий. Дело шло лишь о разногласиях и спорах, которые держались в законных рамках и улаживались, с соблюдением большого почтения к спорящим сторонам, путем взаимных уступок. Однажды вооруженный народ, затеявший такую распрю, не воспользовался бывшим в его руках оружием, но удалился на гору, получившую с тех пор наимено-

вание „Священной". Но и тогда он не дошел до насильственных действий. Народ лишь учредил должность, призванную защищать его права, и назвал носителей ее трибунами. Они должны были по преимуществу стоять в оппозиции избираемым сенатом консулам и наблюдать, чтобы государственная власть не сосредоточивалась всецело в руках консулов. Но с этих-то пор взаимные отношения между должностными лицами и стали в особенности враждебными и повели к соперничеству. Сенат и народ разделились на две партии, стремясь властвовать каждая одна над другой своим превосходством.

Аппиан, Гражданские войны, I, 1.

№ 691

Четыре раза возмущались плебеи против патрициев. В первый раз из-за властолюбия капиталистов вооруженные плебеи удалились на Священную гору. Во второй раз из-за властолюбия децемвиров, когда Виргиний, убив свою дочь, окружил Аппия и всю его партию на Авентине и добился того, что децемвиры сложили с себя власть, были вызваны в суд, обвинены, осуждены и подвергнуты различным наказаниям. В третий раз из-за браков плебеев с патрицианками; тогда плебеев побудил уйти на Яникульский холм Канулей. В четвертый раз возмущение произошло на форуме из-за должностей; его вызвал консул Сульпиций Столон, предложивший допустить плебеев к консульству.

Ампелий, Памятная книга, 25.

VIII. Гракханское движение

№ 692

7. Римляне, завоевывая по частям Италию, тем самым получали в свое распоряжение часть земли и или основывали на ней новые города, или в города, уже ранее существовавшие, отбирали для посылки колонистов из своей среды. Эти колонии они рассматривали как укрепленные пункты. В завоеванной земле они возделанную часть ее всякий раз тотчас же или разделяли между поселенцами, или продавали, или сдавали в аренду, не возделываемую же вследствие войн часть земли, количество которой возрастало в большом размере, они не имели уже времени распределять на участки, но от имени государства предлагали возделывать ее всем желающим на условии сдачи государству ежегодного урожая в таком размере: одну десятую часть посева, одну пятую часть насаждений. Определена была также плата и за пастбища для крупного и мелкого скота. Римляне делали все это

с целью увеличения народонаселения италийского племени, на которое они смотрели как на племя в высокой степени трудолюбивое, и из среды которого они желали навербовать себе союзников. Но результат получился противоположный. Дело в том, что богатые, захватив себе бóльшую часть не разделенной на участки земли, с течением времени пришли к уверенности, что никто ее никогда у них не отнимет. Расположенные по близости от принадлежащих им участков небольшие участки бедняков богатые отчасти покупали у них с их же согласия, отчасти отнимали силою. Таким образом богатые стали возделывать обширные пространства земли на равнинах, заменившие таким образом участки, входившие в состав их поместий. При этом богатые пользовались как рабочей силою покупными рабами в качестве земледельцев и пастухов, с тем чтобы не отвлекать земледельческими работами свободорожденных от несения военной службы. К тому же обладание рабами приносило богатым и большую выгоду: у свободных от военной службы рабов беспрепятственно увеличивалось потомство. Все это приводило к чрезмерному обогащению богатых, а вместе с тем к увеличению в стране количества рабов. Напротив, число италийцев уменьшалось, среди них шла на убыль энергия, так как их угнетали бедность, налоги, военная служба. Если даже они бывали и свободны от нее, все же они продолжали оставаться бездеятельными: ведь, землею владели богатые, и для земледельческих работ они пользовались рабами, а не свободорожденными.

8. С неудовольствием смотрел на все это народ. Он боялся, что из Италии не будет уже больше притекать к нему союзников в достаточном числе, да и самое господствующее положение его станет опасным из-за такой массы рабов. Как поправить создавшееся положение, они не могли придумать. Это было и нелегко и не во всех отношениях справедливо: нельзя же было такое количество людей, владевших столь долго своим достоянием, лишить принадлежавших им насаждений, строений, всего оборудования. Некогда с трудом, по предложению, внесенному народными трибунами, народ постановил, что никто не может владеть из общественной земли более чем 500 югерами и занимать пастбище более чем 100 югеров для крупного скота и 500 — для мелкого. [1] Для наблюдения за этим народ назначил определенное число лиц из свободорожденных, которые должны были доносить о нарушении изданного постановления. Они принесли присягу, что будут верно соблюдать постановление, ставшее законом, определили наказание за его нарушения, имея в виду осталь-

[1] Имеются в виду Лициниевы законы 376–366 гг.

ную землю распределить беднякам небольшими участками. Но на деле оказалось, что они вовсе не заботились о соблюдении ни закона ни клятвы. А те из них, которые, казалось, заботились, распределили, для отвода глаз, земли между своими домочадцами, большинство же относилось к соблюдению закона с пренебрежением.

9. Так продолжалось до тех пор, пока Тиберий Семпроний Гракх, человек знатного происхождения, очень честолюбивый, превосходный оратор, благодаря всем этим качествам очень хорошо всем известный, стал народным трибуном и произнес пышную блестящую речь. Он говорил об италийском племени, о его блестящей храбрости, о его родственных отношениях к римлянам; о том, как это племя мало-по-малу очутилось в бедственном положении, стало малолюдным и не видит никакой надежды поправить свое положение. С негодованием говорил Гракх о массе рабов, непригодных для военной службы, всегда неверных в отношении к своим господам. Он напомнил о том, как незадолго до того в Сицилии господа пострадали от рабов, сильно увеличившихся в своем числе из-за нужды в рабочих руках для земледельческих работ; как трудно и долго римлянам пришлось бороться с этими рабами; как затянулась эта борьба и сколько разнообразных и опасных перипетий она имела. После своей речи Тиберий возобновил действие закона, в силу которого никто не должен был иметь более 500 югеров общественной земли. К этому закону Тиберий сделал еще прибавку, что сыновьям полагается иметь половину этого количества югеров. Всю остальную землю должны распределить между бедными трое выборных лиц, сменяющихся ежегодно.

10. Последнее всего более досаждало богатым. Они не имели уже теперь возможности, как раньше, относиться с пренебрежением к закону, так как для раздела земли назначены были особые должностные лица, да и покупать участки у владельцев их было нельзя: Гракх, предвидя это, запретил продавать землю. Богатые объединились частично между собою, стали выражать свои сетования, указывали бедным на сделанные ими, богатыми, в давние еще времена насаждения, на возведенные ими постройки. Некоторые из них говорили: мы заплатили за наши участки соседям; неужели мы должны лишиться вместе с этою землею и уплаченных нами денег? Другие говорили: на этой земле могилы наших отцов; поэтому разделенные в свое время участки являются наследственными. Третьи указывали на то, что на приобретение своих участков они израсходовали приданое своих жен, что свои земли они отдали в приданое своим дочерям. Наконец, некоторые приводили и то, что земля их принадлежит кредиторам по долговым обязательствам. В общем получились

беспорядочные жалобы и негодования. С своей стороны, бедные жаловались на то, что они из людей, обладавших достатком, обратились в крайних бедняков, что вследствие этого жены их бесплодны, что они не могут кормить имеющихся у них детей, что их положение стало невыносимым. Они перечисляли все походы, совершенные ими за обладание своими участками, и выражали негодование, если они должны будут лишиться участия в общественном достоянии. Вместе с тем бедные поносили тех, кто, вместо них, свободорожденных граждан, воинов, брал на работы рабов, людей, не заслуживающих доверия, всегда враждебно настроенных и вследствие этого непригодных для военной службы. В то время как и богатые и бедные плакались и упрекали друг друга, появилось еще много другого народа, проживавшего в колониях или муниципиях, или людей, имевших свою долю в общественной земле. Теперь они тоже были в страхе за свои участки и присоединялись одни к богатым, другие к бедным. И у тех, и у других, опиравшихся на свое многолюдство, настроение стало накаленным. Объятые пламенем не знающих границ волнений, все ожидали исхода голосования законопроекта Тиберия. Одни не соглашались ни в каком случае допустить его утверждения, другие стояли за его утверждение во что бы то ни стало. К богатым, стремившимся не допустить утверждения законопроекта, к бедным — добиться его утверждения, присоединялось взаимное соперничество тех и других. К назначенному для обсуждения законопроекта дню и богатые и бедные мобилизовали все свои силы.

11. Цель Гракха заключалась не в том, чтобы обогатить (бедных), но в том, чтобы вдохнуть в них мужество. Воодушевленный главным образом мыслью о большой и существенной пользе, которую осуществление его цели могло принести Италии, Гракх не думал о трудностях своего дела. До предстоящего голосования он произнес длинную, содержащую много привлекательных сторон речь. В ней он задал, между прочим, вопрос: разве не справедливо общественное достояние разделить между всеми? Разве гражданин не такой же человек, что и раб? Разве воин более полезен, чем человек не сражающийся? Разве общинник в общественном достоянии не будет радеть более об интересах государства? Оставив дальнейшие сравнения, как мало относящиеся к делу, Гракх перешел затем к надеждам, которые возлагает отечество, и к страхам, его волнующим. Римляне, говорил он, завоевали много стран и владеют ими; они надеются подчинить себе и огромную часть обитаемой земли; в настоящее время пред ними встает решительный вопрос: приобретут ли они ее благодаря увеличению числа боеспособных людей,

или же и то, чем они владеют, враги отнимут у них вследствие слабости и зависти. Напирая на то, какая слава и благополучие ожидают римлян в первом случае, какие опасности и ужасы предстоят во втором, Гракх увещевал богатых поразмыслить об этом и отдать добровольно, коль скоро в этом является нужда, эту землю ради будущих надежд тем, кто воспитывает государству детей, не упустить из виду большего, споря о малом. К тому же они получили уже достаточное вознаграждение за понесенные ими труды по обработке земли: каждый из них получает в вечное владение, законом подтвержденное, бесплатно 500 югеров отличной земли, а дети их, у кого они есть, получит каждый половину этого числа югеров. Своею длинною и содержательною речью Гракх вызвал возбуждение среди бедных и всех прочих, кто руководствовался скорее доводами разума, нежели жаждою приобретения, и затем приказал секретарю огласить его законопроект.

12. Другого народного трибуна, Марка Октавия, крупные землевладельцы настроили на то, чтобы помешать проведению законопроекта Тиберия. И так как у римлян тот трибун, который препятствовал чему-либо, обладал в данном случае большими полномочиями, то Октавий и запретил секретарю огласить законопроект. Гракх, ограничившись тогда большими упреками по адресу Октавия, перенес голосование на следующее народное собрание. На нем он поставил вокруг себя значительный отряд стражи с тою целью, чтобы, если Октавий будет опять выступать против голосования, заставить его силою согласиться на него. Тиберий, угрожая секретарю, приказал огласить законопроект. Тот приступил к этому, но вследствие запрещения, последовавшего со стороны Октавия, замолчал. Между трибунами началась перебранка, народ сильно шумел, оптиматы предложили трибунам передать на рассмотрение сената пункты их разногласия. Гракх ухватился за это предложение. Рассчитывая, что его законопроект встретит одобрение со стороны всех благомыслящих людей, он побежал в курию. Там, в небольшом кругу, богачи стали издеваться над ним. Тогда Гракх снова устремился на форум; там он заявил, что в следующее народное собрание он предложит на голосование и свой законопроект и вопрос о полномочиях Октавия: должен ли трибун, противодействующий народу, продолжать оставаться в своей должности? Так Тиберий и поступил. Когда Октавий снова смело ополчился на него, Гракх первым поставил на голосование вопрос об Октавии. Первая триба высказалась за отрешение Октавия от должности; тогда Гракх, обратившись к нему, стал просить его изменить свое мнение о законопроекте. Ввиду отказа Октавия Тиберий собрал голоса у остальных триб. Их было

тогда 35. 17 первых триб высказались с гневом против предложения Тиберия, и 18-я триба должна была решить все дело. Гракх снова, на виду у всего народа, стал горячо умолять Октавия, попавшего в очень критическое положение, не мешать делу, столь священному, столь полезному для всей Италии, не уничтожать столь великого рвения народа, для которого он, в качестве трибуна, при желании, должен был бы кое-что еще прибавить в его законопроекте; для Октавия же, в случае осуждения его, будет далеко не безразлично потерять свою должность. С этими словами Гракх, призвав богов в свидетели, что он, против воли, подвергает своего товарища бесчестию, после того как не мог убедить его, продолжал голосование. И Октавий, тотчас же после того, как голосование было против него, стал частным человеком и незаметно скрылся. Вместо него трибуном был избран Квинт Муммий.

13. Аграрный закон был утвержден. Для раздела земли избраны: Гракх, автор законопроекта, брат его и тесть законодателя Аппий Клавдий. Народ все еще сильно опасался, что закон не будет приведен в исполнение, если Гракх со всеми своими родными не положит начало осуществлению закона. А Гракх, гордившийся им, был сопровождаем до дому народом, который смотрел на него как на восстановителя не одного города, не одного племени, но всех народов Италии. После этого те, кто одержали верх, разошлись по своим землям, откуда они пришли для проведения закона, потерпевшие же поражение продолжали высказывать свое неудовольствие и говорили: не обрадуется Гракх, когда он станет частным человеком, Гракх, надругавшийся над священною и неприкосновенною должностью народного трибуна, давший такой толчок к распрям в Италии.

14. Наступило уже лето, когда должны были происходить выборы народных трибунов. Когда время их было уже близко, стало совершенно ясно, что богатые приложили все усилия к тому, чтобы провести в народные трибуны лиц, наиболее враждебно настроенных к Гракху. Он же, предвидя угрожавшую ему опасность и боясь не попасть в трибуны на следующий год, стал сзывать на предстоящее голосование поселян. Последние заняты были жатвой, а Гракх был стеснен коротким сроком, назначенным для производства выборов. Поэтому он обратился к плебеям, проживавшим в городе, и, частично обходя их, просил избрать его трибуном на предстоящий год, так как ради них он подвергается опасности. При голосовании две первые трибы подали голоса за Гракха. Тогда богатые стали указывать на то, что двоекратное, без перерыва, исправление должности одним и тем же лицом противозаконно. Так как трибун Рубрий, получивший по жребию

председательство в избирательном народном собрании, колебался, как ему поступить, то Муммий, избранный трибуном вместо Октавия, приказал Рубрию передать председательство в собрании ему, Муммию. Тот согласился, но остальные трибуны требовали, чтобы был брошен снова жребий о том, кому председательствовать; коль скоро Рубрий, избранный по жребию в председатели, отпадает, то жеребьевка должна вновь произойти между всеми трибунами. И по поводу этого произошли также большие споры. Гракх, боясь не получить большинства голосов в свою пользу, перенес голосование на следующий день. Отчаявшись во всем, он хотя и продолжал еще оставаться в должности, надел траурную одежду, ходил остальную часть дня со своим сыном по форуму, останавливался с ним около отдельных лиц, поручал своего сына их попечению, так как ему самому суждено очень скоро погибнуть от своих недругов.

15. Тогда бедные начали очень сетовать. С одной стороны, они думали о самих себе: не придется им впредь пользоваться одинаковыми правами с прочими гражданами, но предстоит служить в рабстве у богатых, так как сила на стороне последних; с другой стороны, думали они и о Гракхе, который теперь боится за себя и который столько вытерпел из-за них. Бедные вечером провожали с плачем Гракха до его дома, убеждали его смело встретить грядущий день. Гракх ободрился, собрал еще ночью своих приверженцев, дал им пароль на случай, если дело дойдет до драки, и захватил храм на Капитолии, где должно было происходить голосование, и среднюю часть того места, где происходило народное собрание. Выведенный из себя трибунами и богачами, не позволявшими голосовать его кандидатуру, Гракх дал условленный пароль. Внезапно поднялся крик в среде его приверженцев, и с этого момента пошла рукопашная. Часть их охраняла Гракха, как своего рода телохранители, другие, подпоясав свои тоги, вырвали из рук прислужников жезлы и палки, разломали их на куски и прогнали богатых из собрания. Поднялось такое смятение, нанесено было столько ран, что даже трибуны в страхе бросились со своих мест, а жрецы заперли храмы. С другой стороны, многие бросились в беспорядке бежать и спасаться, причем стали распространяться неточные слухи вроде того, что или Гракх отрешил от должности и всех остальных трибунов,— такое предположение создалось на основании того, что трибунов не было видно,— или что он сам назначил себя, без голосования, трибуном на ближайший год.

16. В то время, как происходило все это, сенат собрался в храме богини Верности. Меня удивляет следующее обстоятельство: столько раз в подобных же опасных случаях сенат

спасал положение дела предоставлением одному лицу диктаторских полномочий, тогда же никому и в голову не пришло назначить диктатора: большинство ни тогда ни позже даже не вспомнило об этом давно изобретенном средстве, оказавшемся к тому же очень полезным в предыдущие времена. Сенат, приняв свое решение, отправился на Капитолий. Шествие возглавлял Корнелий Сципион Назика, великий понтифик. Он громко кричал: „Кто хочет спасти отечество, пусть следует за мною". При этом Назика накинул на свою голову край своей тоги для того ли, чтобы этою приметою привлечь большинство следовать за ним, или чтобы видели, что этим самым Назика как бы надел на себя шлем в знак предстоящей войны, или, наконец, чтобы скрыть от богов то, что он собирался сделать. Вступив в храм, Назика наткнулся на приверженцев Гракха. Последние уступили ему дорогу из уважения к лицу, занимавшему столь видный пост, а также и потому, что они видели сенаторов, следующих за Назикой. Последние стали вырывать из рук приверженцев Гракха куски дерева, скамейки и другие предметы, которыми они запаслись, собираясь итти в народное собрание, били ими приверженцев Гракха, преследовали и сбрасывали их с обрывов Капитолия вниз. Во время этого смятения пали многие из приверженцев Гракха. Сам он, оттесненный к храму, был убит около дверей его, у статуй царей. Трупы убитых были брошены ночью в Тибр.

17. Так убит был на Капитолии, состоя еще в звании трибуна, Гракх, сын Гракха, бывшего два раза консулом, и Корнелии, дочери Сципиона, отнявшего у карфагенян их гегемонию. Гракх погиб из-за своего превосходного плана, потому что он для осуществления его прибег к мерам насильственным. Это гнусное дело, имевшее место в первый раз в народном собрании, потом неоднократно повторялось без всякой последовательности и в отношении других подобных же Гракху лиц. А город убийство Гракха поделило надвое: одни печалились, другие радовались. Одни жалели себя, жалели Гракха, жалели то положение, в каком находилось государство, где не было уже больше законного правления, но где господствовало кулачное право и насилие. Зато другие полагали, что они достигли исполнения всех своих желаний. Все эти события происходили в то время, когда Аристоник вел в Малой Азии борьбу с римлянами из-за власти.

18. После убиения Гракха и смерти Аппия Клавдия для раздела земли младшему Гракху были противопоставлены Фульвий Флакк и Папирий Карбон. Так как крупные собственники не торопились записывать за себя приходившиеся на их долю участки, то триумвиры для раздела земли стали привлекать их к судебной ответственности. В скором времени

началось много судебных процессов. Дело в том, что вся другая соседившая с наделом земля, если она была продана или поделена между совладельцами, должна была подвергнуться обследованию, чтобы соблюсти установленную меру надела, а именно нужно было установить, как она была продана и как была поделена. Между тем далеко не у всех сохранились заключенные при продаже и покупке договоры и документы, касающиеся раздела на участки. А то, что и можно было отыскать, возбуждало сомнение. При новом обмере земли одни должны были переселяться с участков, засаженных садовыми культурами, покрытых строениями, на участки, не имеющие ничего этого, другие — из участков обработанных на необработанные, либо на болота, на глинистую почву. Так как жили владельцы на участках, полученных в результате завоевания, то они и не могли точно указать на свой первоначальный участок. Равным образом и государственное объявление: всякий желающий может обрабатывать не подвергшуюся разделу землю — подстрекало многих, обрабатывавших соседние участки, смешивать те и другие по их виду. К тому же время изменило вид участков. Таким образом, несправедливые поступки богатых, хотя они и были значительны, с трудом могли быть доказаны. В результате сдвинулись со своих участков все те, кто из прежних владений были сняты и переселены в чужие владения.

19. Италийцы, не желая примириться со всем этим, равно как и с нажимом, который делали на них судьи, (разбиравшие аграрные вопросы), просили защитить их от чинимых им несправедливостей Корнелия Сципиона, разрушившего Карфаген. Сципион, который в свое время пользовался большою помощью италийцев в своих военных походах, не решился оставить без внимания их просьбы. Выступив в сенате, Сципион не стал порицать закона Тиберия Гракха, очевидно, не желая раздражать народ, но, убедившись в трудности проведения закона в жизнь, просил, чтобы спорные вопросы разбирали не те, кто производили раздел земли, так как судившиеся стороны относились к ним с подозрением, но чтобы это дело было передано другим лицам. Своими доводами, так как они казались справедливыми, он вполне убедил сенат. Право суда было предоставлено тогдашнему консулу Тудитану. Он, занявшись этим делом и увидев всю его трудность, отправился в поход в Иллирию и свой отъезд выставил как предлог избавиться от производства суда. Производившие раздел земли бездействовали, так как никто не обращался к ним за разрешением спорных вопросов. Все это послужило источником ненависти и негодования народа против Сципиона, которого народ ранее ревниво любил, много боролся за него против оптиматов, вопреки закону два раза выбирал его кон-

сулом. Теперь народ видел, что Сципион противодействует народу ради италийцев. Враги Сципиона, заметив это, стали вопить: Сципион решил совершенно аннулировать закон Гракха и собирается затем устроить вооруженную бойню.

20. Народ, слыша все это, пришел в ужас. Между тем Сципион, вечером положивший около себя письменную доску, на которой ночью он собирался набросать речь, предназначенную им для произнесения в народном собрании, найден был мертвым без следов ранений. Это было делом рук Корнелии, матери Гракха, с целью воспрепятствовать отмене его закона, при содействии дочери Корнелии, Семпронии, которая была замужем за Сципионом, но которая — она была некрасива и бесплодна — не пользовалась его любовью, да и сама не любила его. Или, по мнению некоторых, Сципион кончил самоубийством, чувствуя, что он не будет в состоянии сдержать данные им обещания. Наконец, некоторые утверждают, что рабы во время пытки заявили, что Сципиона задушили ночью иноземцы, проникшие к нему чрез помещение, находившееся в задней части дома, где он жил; рабы добавили, что они, узнав об этом, побоялись донести, так как народ был все еще сердит на Сципиона и радовался тому, что он умер. Итак, Сципиона не было в живых, и он, оказавший такие услуги упрочению римского могущества, не был удостоен даже погребения на государственный счет. До такой степени минутное раздражение одержало верх над благодарностью за прежние заслуги Сципиона. И это происшествие, чрезвычайно важное само по себе, явилось как бы добавлением к распре, поднятой Гракхом.

21. Между тем владельцы земельных участков, под различными предлогами, все откладывали и откладывали раздел их на долгий срок. Некоторые предлагали даровать права римского гражданства союзникам, всего более сопротивлявшимся разделу земли. Италийцы с удовольствием приняли это предложение, предпочитая, конечно, получение прав римского гражданства разрешению аграрного вопроса. Фульвий Флакк, консул и вместе с тем член комиссии по разделу земли, в особенности хлопотал за италийцев. Однако сенат был недоволен, что римские подданные получают одинаковые права с римскими гражданами. Таким образом, и эта попытка не удалась. А народ, до тех пор надеявшийся получить землю, стал приходить в уныние. При таких обстоятельствах Гай Гракх, младший брат Гракха, автора закона о разделе земли, бывший членом комиссии, которой поручено было это дело, с удовольствием выставил свою кандидатуру в народные трибуны. Блестяще избранный, Гракх тотчас же стал в оппозицию к сенату. Он провел постановление о ежемесячном распределении продовольственных денег каждому плебею из

общественных сумм — ничего подобного до тех пор не было. Одним этим государственным актом, в проведении которого он имел помощником Фульвия Флакка, Гай решительно добился расположения народа к себе и благодаря этому тотчас же был избран трибуном и на следующий год. Дело в том, что тем временем был утвержден закон: если народный трибун нуждается в продлении своих полномочий, народ должен избирать его из всех граждан.[1]

22. Итак, Гай Гракх стал трибуном во второй раз. Подобно тому как раньше он подкупил народ (своим аграрным законом), так теперь он склонил на свою сторону и так называемых всадников, занимавших по своему положению среднее положение между сенатом и плебеями. Прибегнул он при этом к такому государственному мероприятию: он передал суды, пользовавшиеся из-за допускавшегося в них взяточничества дурною славою, от сенаторов в руки всадников. Первым он преимущественно ставил в упрек следующие имевшие место незадолго до того примеры: Аврелий Котта, Салинатор и вслед за ними Маний Ацилий, завоевавший Малую Азию, несмотря на то, что они были изобличены в явном взяточничестве, были, тем не менее, оправданы судьями, судившими их. В Риме находились еще послы, выступавшие с обвинениями против указанных лиц и с горечью громко говорили всем и каждому об их поступках. Сенат, испытывая большой стыд по поводу всего этого, согласился на законопроект, предложенный Гаем, и народное собрание утвердило его. Таким образом суды перешли от сенаторов в руки всадников. Говорят, что Гай, немедленно после того как закон был принят, выразился так: „Я одним ударом уничтожил сенат". Эти слова Гракха оправдались еще в большей степени позже, когда реформа, проводимая Гракхом, стала осуществляться на практике. Ибо предоставление всадникам судейских полномочий над римлянами, всеми италийцами и самими сенаторами, их власть наказывать всяческими мерами воздействия: денежными штрафами, лишением гражданских прав, изгнанием, — все это ставило всадников, как должностных лиц, выше сената, и членов последнего или сравняла со всадниками, или даже поставила их в положение подчиненных. Если всадники были заодно с трибунами в вопросах голосования и, в благодарность за это, получали от трибунов все, чего бы они ни пожелали, то сенаторам они стали внушать большие опасения. И скоро дело дошло до того, что самая основа государственного строя

[1] Мысль закона приведена правильно, но самая формулировка его внушает сомнения. Высказано было предположение, что, может быть, текст Аппиана в данном случае неисправен, и предложено читать все место так: „если при соискательстве должности народного трибуна нехватает числа соискателей, народ должен избирать трибуна из всех граждан".

перевернулась вверх дном: сенат продолжал сохранять за собою только свой авторитет, вся же сила была в руках всадников. Продвигаясь в своем значении вперед, всадники не только стали заправлять всем в судах, но даже откровенно издеваться над сенаторами. Они усвоили от последних присущее им взяточничество и, получив вкус к наживе, еще более позорно и неумеренно пользовались возможностью наживаться. Против богатых всадники выдвигали подосланных обвинителей, процессы против взяточничества они совершенно отменили, сговорившись между собою или применяя друг против друга насилие. Самый обычай требовать отчета от должностных лиц вообще пришел в забвение, и судейский закон Гракха на долгое время повел за собою распрю, не меньшую, чем прежние.

23. А Гракх стал проводить по Италии большие дороги, перетянул на свою сторону обилие подрядчиков и ремесленников, готовых исполнять все его приказания. Он вывел также много колоний. Латинов он побуждал требовать всех тех прав, какие имели римляне; сенат не мог противодействовать в этом латинам под благовидным предлогом, так как они были в родовом родстве с римлянами. Остальным союзникам, не имевшим права голоса при выборах римских должностных лиц, Гай с этого времени даровал это право, чтобы иметь и их, при голосовании, на своей стороне. Взбешенный преимущественно этим, сенат заставил консулов обнародовать закон, что при предстоящем голосовании этого закона никто из лиц, не имеющих права голоса, не может проживать в городе и приближаться к нему на расстояние 40 стадий. Другого трибуна Ливия Друза сенат убедил препятствовать проведению законов Гракха, не объясняя народу причин, по которым он делает это. Такое право — не объяснять причин — дано было трибуну, выступавшему противником своему товарищу по должности. Сенат дал также полномочия Друзу, с целью задобрить народ, вывести 12 колоний. Это весьма обрадовало народ, почему он и отнесся с пренебрежением к законам Гракха.

24. Гракх, уязвленный нерасположением к нему народа, отправился в Ливию вместе с Фульвием Флакком, который, после окончания своего консульства, был избран для выведения колонии в Ливию. Отправить туда колонию было постановлено ввиду плодородия почвы Ливии, а основателями колонии были избраны Гай и Флакк с той целью, чтобы во время их отсутствия сенат мог хотя бы на короткое время заглушить нерасположение к нему народа. Гай и Флакк выбрали то место для основания колонии, где некогда стоял Карфаген, нисколько не считаясь с тем, что Сципион, когда разрушал его, произнес заклятие, что карфагенская террито-

рия должна представлять собою на веки вечные пастбище для скота. Гай и Флакк записали в число колонистов 6000 человек, хотя в законе говорилось о меньшей цифре. Все это делалось для того, чтобы расположить к себе народ. По возвращении в Рим, они стали сзывать из всей Италии 6000 человек (желающих отправиться в колонию). В то время когда Гай и Флакк проектировали основание города в Ливии, пришло известие, что волки вытащили и разбросали пограничные столбы, поставленные Гракхом и Фульвием и что авгуры истолковали это как дурное предзнаменование для будущей колонии. Сенат созвал тогда народное собрание, в котором закон о ней должен был быть аннулирован. Гракх и Фульвий, ошибившись в своих расчетах и здесь, словно обезумевшие, стали утверждать, что сенат введен в обман рассказом о волках. Самые смелые из плебеев стали на их сторону и с кинжалами явились на Капитолий, где должно было заседать народное собрание по вопросу о колонии.

25. Когда народ собрался и Фульвий начал свою речь о колонии, Гракх поднялся на Капитолий, охраняемый стражей из числа своих сторонников. Обеспокоенный сознанием того, что совещание идет о вопросе, не имеющем принципиального значения, он уклонился от участия в собрании и, миновав его, направился в портик, выжидая, что будет дальше происходить. В таком смятенном настроении Гракха увидел Антилл, плебей, совершавший жертвоприношение в портике, схватил его за руку и стал просить его пощадить родину,— слышал ли о чем-либо Антилл, или подозревал что-нибудь, или что иное побудило его обратиться к Гракху, неизвестно. Гракх, еще более пришедший в смущение и испугавшись, как если бы он уличен был в чем-нибудь, пронзительно посмотрел на Антилла. Кто-то из присутствовавших при этом, хотя не было дано никакого сигнала, никакого приказания, а только на основании пронзительного взгляда Гракха на Антилла, вообразил, что уже пришло время, и, решив угодить чем-нибудь Гракху, первый принялся за дело: он извлек кинжал и поразил им Антилла. Поднялся крик, когда увидели его труп. Все бросились из храма в страхе пред случившеюся бедою. Гракх, отправившись на форум, хотел там объяснить все случившееся. Но никто не посторонился пред ним; все отстранялись от него, как от человека, осквернённого убийством. Гракх и Флакк не знали, что делать. Они упустили удобный случай приступить к тому, о чем они решили говорить в собрании, и побежали к себе домой. Их сторонники собрались у них, а остальная толпа уже среди ночи, как если бы угрожала какая-нибудь беда, захватила форум. Консул Опимий, находившийся тогда в городе, отдал приказ нескольким вооруженным лицам собраться рано утром на

Капитолии и при посредстве глашатаев созвал туда сенат, а сам сторожил, что произойдет дальше, в храме Диоскуров, расположенном в центре Капитолия.

26. Так обстояло дело. Сенат пригласил Гракха и Флакка оставить их дома и явиться в сенат для оправдания (во всем происшедшем). Но они, вооруженные, бежали на Авентинский холм, в надежде, что если они его займут, сенат скорее вступит с ними в переговоры. Во время бегства они сзывали рабов, обещая им свободу, но никто их не слушал. Гракх и Флакк со своими приверженцами заняли храм Минервы и укрепились в нем, сына же Флакка, Квинта, послали к сенату с просьбой о заключении перемирия на условии жить дальше с сенатом в согласии. Сенат приказал Гракху и Флакку сложить оружие, явиться в сенат и объявить о своем желании, никаких же иных послов больше к ним не посылать. Так как Квинт все-таки был отправлен вторично, то консул Опимий, руководствуясь ранее сделанным объявлением, приказал арестовать его, потому что он не имел уже больше полномочий посла, против же Гракха и его приверженцев отправил вооруженный отряд. Тогда Гракх по свайному мосту бежал на другую сторону Тибра в рощу, в сопровождении одного только раба, и приказал ему убить его, лишь только он будет схвачен. Флакк бежал в мастерскую одного своего знакомого. Преследователи, не зная дома (где Флакк скрылся), грозили сжечь дома по всей улице. Знакомый Флакка, принявший его к себе, не хотел донести на него, так как он искал у него защиты, и приказал донести другому лицу. Флакк был схвачен и убит. Головы Гракха и Флакка были принесены к Опимию, и последний дал принесшим столько золота, сколько весили головы. Народ бросился грабить их дома. Тех, кто принимал в этом участие, Опимий велел схватить, заключил в темницу и приказал их задушить. Квинту, сыну Флакка, Опимий предоставил умереть смертью, какою он хочет. Затем Опимий совершил очищение города от происшедших убийств. А сенат приказал Опимию воздвигнуть на форуме храм Согласия.

27. Так окончилось возмущение второго Гракха. Его закон немного спустя был утвержден; владельцам спорных участков разрешено было продавать их, что со времени первого Гракха было запрещено. И немедленно богатые стали скупать участки у бедных, а иной раз под этим предлогом и насильно отнимали их. Положение бедных еще более ухудшилось.

Аппиан, Гражданские войны, I, 7—27.

№ 693

8. Отнятую у соседей во время войны землю римляне частью продавали, частью обращали в государственную соб-

ственность, давали в пользование неимущим и бедным гражданам, платившим в государственную казну небольшой оброк. Когда богатые стали увеличивать оброк и выгонять с земли бедных, был издан закон, запрещающий владеть более чем 500 югерами земли.[1] Это постановление, сдержав на некоторое время алчность богатых, помогло бедным, которые продолжали оставаться на сданной им в аренду земле и обрабатывать свою часть, полученную каждым с самого начала. Позже соседившие с бедняками богачи, при посредстве подставных лиц, стали арендовать участки бедняков сами, а в конце концов уже открыто заняли бо́льшую часть участков. Тогда бедняки, выгнанные со своей земли, перестали охотно принимать участие в походах, небрежно относились к воспитанию своих детей, так что скоро по всей Италии стал ощущаться недостаток в свободорожденных людях, она была наполнена рабами-иноземцами, при помощи которых богатые, выгнав граждан, обрабатывали свои поместья. Друг Сципиона, Гай Лелий (консул 140 г.) пробовал помочь беде, но вследствие протеста со стороны оптиматов испугался поднявшегося шума и отказался от своей попытки...

Будучи назначен народным трибуном, Тиберий Гракх тотчас же принялся за осуществление того же плана, (что и Лелий)... Брат Тиберия, Гай, в одном из своих сочинений рассказывает, что Тиберий, отправляясь в Нуманцию, проездом чрез Этрурию видел запустение страны, видел, что ее обрабатывают или пасут на ней стада чужеземные рабы-варвары, что ему тогда запала мысль о реформе, послужившей источником бесчисленных бедствий для обоих братьев. Впрочем, сам народ зажег в Тиберии большую энергию и честолюбие, побуждая его своими надписями в портиках, на стенах и на надгробных памятниках вернуть беднякам общественную землю,

9. Тем не менее Тиберий не сам составил проект своего закона, но воспользовался в этом деле советами граждан, отличавшихся своими нравственными качествами и пользовавшихся славой; в числе их были понтифик Красс, юрист Муций Сцевола, бывший тогда консулом, и Аппий Клавдий, тесть Тиберия. И, кажется, никогда еще не составлен был проект закона более кроткого и мягкого против такой несправедливости и такого корыстолюбия, (которые позволяли себе богатые в отношении бедных). Их следовало судить за ослушание, оштрафовать и отнять у них ту землю, которою они пользовались противозаконно. Между тем, по закону Тиберия, им приказано было уйти, получив вознаграждение, с тех земель, которыми они владели несправедливо, и передать их нуждающимся в помощи гражданам.

---

[1] Лициниевы законы 366 г. до н. э.

... Но богачи и собственники, движимые своим корыстолюбием, относились с ненавистью к закону, гневались на законодателя, хотели выступить его соперниками. Они пытались убедить народ не принимать закона, так как Тиберий хочет ввести передел земли с целью нарушить государственный порядок и вызвать общую сумятицу. Но богачи не достигли своей цели. Тиберий боролся за свой прекрасный и справедливый проект с таким красноречием, что оно могло бы представить в красивом свете дело и более плохое. Тиберий был опасным и неодолимым, когда он, в присутствии народа, окружавшего трибуну, говорил в защиту бедных: „Дикие звери", говорил Тиберий, „рыскающие по Италии, имеют норы и логовище для ночлега, те же люди, которые сражаются и умирают за Италию имеют только воздух и свет. У них нет постоянного места жительства, с детьми и женами ведут они бродячую жизнь; полководцы уговаривают солдат сражаться с врагами за могилы предков и храмы, а у скольких римлян нет ни отчего алтаря, ни могил предков! Солдаты сражаются и умирают за чужую роскошь и богатство, солдаты, которых называют владыками вселенной, а между тем у них нет ни одного клочка собственной земли".

10... (Противники Тиберия), отказавшись сами говорить против него, обратились к одному из народных трибунов, Марку Октавию... близкому другу Тиберия. Из стыда пред ним Октавий сначала отказался; но когда многие оптиматы стали усиленно просить его, он, как бы уступая их настояниям, выступил против Тиберия и стал откладывать проведение закона... Раздраженный этим, Тиберий взял обратно свой закон и предложил другой, еще более приятный для народа, но уже более суровый для тех, кто попирал его права. Он потребовал, чтоб они оставили те земли, которыми владели в обход прежним законам. Почти ежедневно происходили споры на трибуне между Тиберием и Октавием... Тиберий видел, что вносимый им закон задевает и Октавия, который владел большими участками общественной земли. Он просил его прекратить сопротивление, обещая заплатить ему из своих средств, далеко не блестящих, стоимость земли. Когда Октавий и на это не пошел, Тиберий издал эдикт, по которому запрещалось всем должностным лицам ставить что-либо на голосование до тех пор, пока не вынесено будет постановление относительно предложенного им закона.... Тогда богачи сняли свои богатые одежды и стали ходить по форуму в жалком и приниженном виде. Между тем тайно они злоумышляли против Тиберия и подговаривали людей, которые убили бы его...

11. Когда наступил день для голосования и Тиберий стал приглашать к нему народ, богатые утащили урны, что произвело большое смятение. Правда, сторонники Тиберия могли,

опираясь на толпу, прибегнуть к насилию, и они побуждали ее к этому, но бывшие тогда консулам Манлий и Фульвий, бросившись к Тиберию, со слезами держали его за руки и просили отказаться от своего намерения. Так как он не представлял еще себе всех будущих ужасов, то, из уважения к Манлию и Фульвию, спросил их: что же они приказывают ему делать? Они ответили, что не способны дать ему совет, а рекомендуют и просят передать дело на рассмотрение сената. Тиберий был убежден ими поступить так. Сенат собрался, но не мог ничего сделать, так как богатые имели в нем большую силу. Тогда Тиберий прибег к мере незаконной и неблаговидной — отрешить Октавия от его должности: иначе он не мог довести свой закон до голосования. Сначала Тиберий на виду у всех просил Октавия, говорил с ним ласково, брал его за руку, прося согласиться уступить народу, требующему справедливого, народу, который получит в таком случае малое за великие труды и опасности, (им понесенные). Октавий отклонил просьбу. Тогда Тиберий заметил Октавию, что невозможно миновать войны, коль скоро оба народные трибуна, обладающие равными полномочиями, расходятся во мнениях в делах столь важных: что он усматривает одно только средство — это, чтобы один из них сложил с себя свою должность. Он предложил Октавию сначала дать народу высказаться путем голосования о нем, о Тиберии, обещая, что, если граждане решат, он немедленно откажется от должности и станет частным человеком. Октавий не соглашался; тогда Тиберий сказал, что, если он, подумав, не переменит свое решение, он сам проведет голосование относительно его, Октавия.

12. На этом Тиберий тогда и распустил народное собрание. На другой день, когда оно собралось снова, Тиберий, взойдя на трибуну, снова пытался подействовать на Октавия путем убеждения. Когда тот остался непреклонен, Тиберий внес предложение лишить Октавия звания народного трибуна и предлагал гражданам немедленно подавать голоса. Триб было 35. 17 подали свои голоса; оставалось подать еще одной трибе, и тогда Октавий должен был стать частным человеком. Тиберий сделал перерыв, снова стал упрашивать Октавия, обнимал и целовал его на глазах народа, горячо упрашивая не доводить себя до бесчестья, а на него, Тиберия, не навлекать обвинения в столь тяжком и печальном политическом акте. Говорят, Октавий не оставался вполне неумолимым и недоступным к этим просьбам. Его глаза наполнились слезами, и он долго молчал. Но когда он посмотрел на собравшихся богатых собственников, он, повидимому, из уважения к ним и страха прослыть в их глазах бесславным, храбро пошел на все ужасы и советовал Тиберию поступать, как он хочет. Когда, таким образом, предложение Тиберия было утверждено наро-

дом, он приказал одному из вольноотпущенников стащить Октавия с трибуны... Когда его насильно стали тащить, это зрелище возбудило еще бо́льшую жалость к Октавию. Народ бросился к нему, но сбежавшиеся богачи отвели тех, (которые хотели схватить Октавия). Октавий спасся с трудом, скрылся и таким образом убежал от толпы. Но у верного его раба, стоявшего впереди и защищавшего его, выбили глаза, и все это происходило против воли Тиберия, который, узнав о происходящем, очень быстро прибежал на шум.

13. После этого аграрный закон был утвержден, и для разбора и раздела земли избраны были трое лиц: сам Тиберий, его тесть Аппий Клавдий и брат Гай Гракх... Спокойно, без какой-либо помехи, Тиберий исполнил свою обязанность... Всем этим оптиматы были недовольны; они боялись усиления влияния Тиберия и поносили его в сенате. Он просил себе, по обычаю, палатки на казенный счет, чтобы жить в ней во время раздела земель. Ему ее не дали... На расходы ему назначили ежедневно по 24 асса. Все это было проведено по предложению Публия Назики, который питал к Тиберию беспощадную вражду; сам Назика владел очень большим количеством участков казенной земли и был разочарован тем, что должен был отказаться от них. А страсти народа стали разгораться еще сильнее. Внезапно умер один из друзей Тиберия, причем на его теле появились подозрительные пятна. Народ стал кричать, что здесь имело место отравление... Этот случай побудил Тиберия еще более возбуждать страсти народа. Он надел траурное платье, вывел пред народом своих детей и просил народ позаботиться о них и об их матери, так как сам он отчаялся в своем спасении.

14. После смерти (пергамского царя) Аттала Филометора пергамец Евдем предъявил его завещание, по которому римский народ назначался наследником царя. Тиберий, в качестве трибуна, внес законопроект, по которому царские деньги, после того как они будут доставлены, должны были пойти на приобретение земледельческих орудий и пособий для граждан, получивших земельные участки...

16. Друзья Тиберия, видя, что враги его угрожают составить заговор против него, полагали, что ему следует выставить свою кандидатуру на должность народного трибуна на следующий год. Тиберий, в свою очередь, старался склонить на свою сторону народ новыми законами: он предложил уменьшить срок военной службы, предоставить народному собранию право апеллировать на решения судей, назначавшихся тогда из сенаторов, и прибавить к ним такое же число судей из всадников. Вообще он старался всячески уменьшить силу сената... Во время голосования было заметно, что противники Тиберия одерживают верх — собрался не весь народ... Тибе-

рий распустил народное собрание и приказал ему собраться на следующий день...

17. Сначала дело шло блестяще для Тиберия. Когда он прибыл (в народное собрание), народ тотчас встретил его радостными кликами, радушно принял его, когда он всходил на трибуну, и столпился вокруг него, чтобы никто незнакомый не мог приблизиться к нему...

18. (Но когда началось голосование), никакого результата оно не дало из-за шума, поднявшегося в крайних рядах, (где происходила толкотня). В это время сенатор Фульвий Флакк стал на видном месте и так как его нельзя было расслышать, стал делать Тиберию знаки рукою, что он хочет наедине что-то сказать ему. Тиберий приказал народу расступиться, Флакк с трудом добрался до Тиберия и объявил ему, что во время заседания сената богатые оказались не в состоянии склонить консула на свою сторону, и потому решили сами убить Тиберия и подготовили для этой цели многих рабов и своих друзей.

19. Когда Тиберий рассказал об этом своим сторонникам, последние немедленно подпоясали свои тоги и стали ломать копья прислужников, сдерживавших толпу, передавать их друг другу, чтобы тем самым показать, что они обломками их будут защищаться против нападающих... Тиберий коснулся рукою головы, указывая этим на грозившую ему опасность— голоса его нельзя было расслышать. Противники его, увидев это, побежали в сенат и там объявили, что Тиберий требует себе царской диадемы, что знаком этого и было то, что он коснулся своей головы. Все пришли в смущение. Назика (бывший тогда верховным понтификом), просил консула (Публия Муция Сцеволу] прийти на помощь государству и уничтожить тиранна. Консул кротко заметил, что он не будет действовать насилием и убивать кого-либо из граждан без суда, но если народ, под влиянием убеждения со стороны Тиберия или принуждения с его стороны, постановит что-либо противозаконное, он, консул, не утвердит этого постановления. Тогда Назика сказал: „Так как должностное лицо предает государство, все желающие прийти на помощь законам следуйте за мною". С этим словами... он пошел по направлению к Капитолию... Некоторые из сопровождавших его несли взятые из дому дубины и палки, другие с обломками и ножками стульев, сломанных бежавшею толпою, шли на Тиберия, причем били ими защищавшихся. Началось общее бегство и резня. Кто-то схватил Тиберия за его тогу. Он сбросил ее, побежал в одной тунике, споткнулся и упал на груду убитых раньше него. Когда он хотел встать, его первым, на глазах у всех, ударил в голову ножкою от стула Публий Сатурей, один из сотоварищей Тиберия по должности. Второй удар присваивал себе Луций Руф. Из прочих его приверженцев пало свыше 300 че-

ловек, пораженных деревянными обломками или камнями, но ни один не был поражен железом.

20. Это, как повествуют, было первое, после свержения царской власти, восстание, разрешившееся кровавым убийством граждан. Все остальные, хотя и не незначительные и не по ничтожным причинам бывшие, оканчивались взаимными уступками: оптиматы боялись народа, народ уважал сенат. Повидимому, и тогда Тиберий без труда дал бы себя уговорить и еще легче уступил бы своим противникам, не доводя дело до убийств и ран: ведь, у него приверженцев было не более 3000 человек. Но, кажется, движение против Тиберия произошло скорее из-за раздражения и ненависти против него со стороны богатых... Ясное доказательство этому — те кровожадные и противозаконные надругательства, которым подвергся его труп... Вместе с другими трупами его бросили в реку...

21. Сенат, заискивая пред народом, не противился теперь разделу земли и предложил выбрать вместо Тиберия другое лицо... Народ же был раздражен смертью Тиберия и явно выжидал удобного времени выступить мстителем за него...

Плутарх, Тиберий Гракх, 8—21.

№ 694

4. (Став народным трибуном, Гай Гракх) внес два законопроекта: первый воспрещал выставлять свою кандидатуру на государственные должности тому, кто лишен был народом права занимать их, второй предоставлял народу право привлекать к суду должностное лицо, изгнавшее гражданина без суда. Первый закон направлен был против Марка Октавия, исключенного Тиберием из числа народных трибунов, второй касался Попиллия, изгнавшего, в качестве претора, сторонников Тиберия. Попиллий, не дождавшись суда, бежал из Италии. Первый же закон сам Гай взял обратно, объявив, что он не хочет причинять неприятностей Октавию, склоняясь на просьбы своей матери Корнелии...

5. Из законов, которые предложил Гай в угоду народу и с целью подорвать авторитет сената, один касался основания колоний и распределения общественной земли беднякам, другой имел в виду солдат, которым Гай предложил выдавать казенную одежду, не вычитая стоимости ее из солдатского жалованья, а также не зачислять в ополчение лиц моложе семнадцатилетнего возраста. По третьему закону италийцы должны были получить одинаковые права с римскими гражданами. Хлебный закон приказывал продавать бедным хлеб по дешевой цене. Судейский закон лишал сенаторов значительной части принадлежавшей им власти... К числу трехсот судей из сенаторов Гай прибавил триста всадников.

6. Когда народ не только принял судейский закон Гая, но и разрешил ему набрать судей из числа всадников, его власть стала до известной степени властью единоличной, так что и сенат стал спокойно выслушивать его советы. А советовал Гай всегда, что, по его мнению, надлежало делать. Так, например, вполне благоразумным и прекрасным предложением его было предложение относительно хлеба, посланного из Испании пропретором Фабием (Максимом). Гай убедил сенат продать хлеб и вырученные деньги отослать в города, (откуда он был собран), а Фабию сверх того предъявить обвинение в том, что он делает власть Рима тяжелой и невыносимой для населения. За это Гай снискал себе великую славу и расположение в провинциях. Затем он внес предложение выслать колонии в города, провести в них дороги, устроить хлебные магазины... 7. Гай проявил большое усердие в деле устройства дорог... 8... Когда наступили консульские выборы..., консулом был избран Гай Фанний (Страбон), Гай же выбран был во второй раз народным трибуном, хотя он и не выставлял своей кандидатуры и не искал звания трибуна; сам народ приложил старание, (чтобы он был трибуном). Так как Гай видел, что сенат относится к нему враждебно, Фанний же неэнергично и без особого расположения (поддерживает его), он снова привлек на свою сторону народ новыми законопроектами. Он внес предложение послать колонии в Тарент и в Капую и дать латинам права римского гражданства. Сенат испугался, что с Гаем совершенно нельзя будет бороться... и старался соперничать с ним в угождении народу во вред своим интересам. В числе сотоварищей Гая по трибунату был Ливий Друз... К нему и обратились знатнейшие из граждан и советовали ему вступить в борьбу с Гаем, ополчиться на него вместе с ними, но не прибегать к насилию и не противиться народу... 9. Гай предложил вывести две колонии и послать в них наилучших из граждан... Ливий же хотел основать 12 колоний и в каждую из них послать по 3000 неимущих граждан и нашел в этом поддержку сената. Сенаторы ненавидели Гая, как льстеца, за то, что он, распределив землю между бедными, приказал каждому из них вносить оброк в государственное казначейство, а Ливий, хотя он и не брал этого оброка за наделы, пришелся сенаторам по сердцу... 10. Народ стал вполне верить в расположение к нему Друза, в его справедливое к нему отношение... Когда Гай уехал в Африку для основания там колонии, Друз, в отсутствие его, еще более старался привлечь на свою сторону народ, привязать его к себе... 12. Вернувшись в Рим, Гай прежде всего переехал с Палатинского холма в место, расположенное ниже форума, как более демократическое, населенное по большей части низшим и бедным классом. Затем он предложил на голосование свои остальные

законы. Собралась отовсюду чернь, но сенат убедил Фанния прогнать всех, кроме лиц, имевших право римского гражданства... В своих товарищах по должности Гай возбудил негодование по следующей причине. Народ собирался смотреть на форуме гладиаторов. Большинство должностных лиц устроило вокруг платные места. Гай приказал сломать их, чтобы бедные могли со своих мест смотреть бесплатно на зрелище. Так как никто не исполнил его распоряжения, Гай дождался ночи, предшествующей зрелищу, собрал всех бывших у него рабочих по постройкам, сломал места для зрителей и таким образом сделал на другой день места свободными для народа. Народ увидел в Гае энергичного человека; зато сотоварищей по должности Гай оскорбил своею решительностью и насильственным образом действий. Поэтому-то Гай и не получил трибунства в третий раз; хотя голосов за него и было подано очень много, но его сотоварищи, при провозглашении и объявлении имен избранных, поступили нечестно и по-мошеннически. Впрочем, это вопрос спорный... 13. Когда консулом стал Опимий..., он намеревался уничтожить законы Гая. В этот день, после того, как Опимий принес жертву, один из его ликторов Квинт Антиллий... был убит... Народ был смущен этим убийством, но настроение вождей (обеих партий) было противоположное. Гай был раздражен и бранил своих приверженцев за то, что они дали противникам его давно ожидаемый повод к жалобам. Опимий же ухватился за него и побуждал народ к мести. 14. Начавшийся тогда дождь заставил всех разойтись. Рано утром консул созвал заседание сената... Сенаторы постановили и приказали консулу Опимию спасать государство всеми имеющимися в его распоряжении средствами, чтобы уничтожить тираннов. Консул приказал сенаторам взяться за оружие, а каждому из всадников привести утром двух вооруженных рабов... 15. Рано утром (сторонники Гая), угрожая и крича, бросились занимать Авентинский холм. Гай не хотел вооружаться, но, как бы собираясь итти на форум, вышел в тоге, привесив к поясу небольшой меч... 16. Гай, как говорят, хотел итти убеждать сенат... Но Опимий спешил дать битву... Никто не видел, что Гай принимал в ней участие. Возмущенный происходящим, он ушел в храм Дианы и там хотел убить себя. Однако наиболее преданные ему его друзья... воспрепятствовали ему сделать это: они оставались при нем, отняли от него меч и заставили его бежать... 17. Во время бегства противники преследовали Гая и настигли его около деревянного моста. Двое из друзей советовали ему бежать далее, сами же остановили преследующих Гая и вступили с ними в бой пред мостом, никого не пропуская, пока не были убиты. Вместе с Гаем бежал и его раб Филократ. Все, как бы во время состязания, подбадривали друг друга, но никто не пришел на помощь Гаю,

не хотел даже, несмотря на его просьбы, дать ему коня, — преследующие были уже близко. Гай все-таки едва-едва успел бежать в священную рощу Фурий и там погиб, причем Филократ сначала убил его, а затем заколол себя самого... (Трупы погибших в битве) — их было 3000 человек — были сброшены в реку; их имущество было конфисковано. Женам погибших запрещено было носить траур по ним, а жену Гая, Лицинию, лишили даже ее приданого... 18. Народ тогда находился в подавленном состоянии и пал духом, но немного спустя он показал, какую горячую любовь питал он к Гракхам. Он поставил посвященные им статуи на видном месте, сделал священными те места, где они были убиты, приносил им начатки всех плодов. Многие даже ежедневно приносили им жертвы и ходили на те места, как бы в храмы богов...

Плутарх, Гай Гракх, 4 — 18.

№ 695

Стекавшиеся в Рим со всей Италии толпы народа... носились с мыслью улучшить свое положение. Они имели на своей стороне, в качестве руководителя и союзника, закон, они имели в лице (Тиберия Гракха) защитника, не знавшего ни угодничества ни страха (пред другими), но решившего до последнего издыхания пойти на всякие труды и опасности, лишь бы приобрести для народа землю.

Диодор, XXXIV — XXXV, 6.

№ 696

Октавий, после своего отрешения от должности, не хотел считать себя частным человеком, но как должностное лицо он не осмеливался уже выступить с чем-нибудь, что соответствовало званию народного трибуна. Он сидел у себя спокойно дома, хотя ему и возможно было в то время, когда Гракх вносил постановление о лишении его должности трибуна, провести постановление о снятии с Гракха трибунских полномочий. В таком случае и Октавий и Гракх после того, как постановление приняло бы силу закона, стали бы частными лицами и не должны были бы оставаться трибунами, коль скоро постановления обоих внесены были с нарушением закона.

Диодор, XXXIV — XXXV, 7.

№ 697

Гай Гракх, после того, как он произнес речь о низвержении аристократического образа правления и о создании демократического, снискал расположение во всех слоях... Каждый, лелея надежду получить от вносимых законов пользу для себя лично, готов был итти на все опасности.

Диодор, XXXIV — XXXV, 25.

№ 698

Тиберий Гракх внес аграрный закон. Он был по душе народу: казалось, благосостояние неимущих упрочится. Но оптиматы были настроены против закона: они видели, что тогда поднимется распря и, так как богатые будут выгнаны с насиженных владений, государство лишится своих защитников.

Цицерон, Речь за Публия Секстия, 103.

№ 699

Хлебный закон Гая Гракха — большая щедрость; он собирался вычерпать все государственное казначейство.

Цицерон, Об обязанностях, II, 72.

№ 700

... Тиберий и Гай Гракхи поселили плебеев на тех общественных землях, которые ранее были во владении частных лиц... Благодаря советам, мудрости, законам Гракхов многие стороны государственной жизни упрочились.

Цицерон Речь об аграрном законе, II, 10.

№ 701

После того как Тиберий и Гай Гракхи... начали содействовать освобождению народа и раскрытию преступлений олигархов, знать, сознавая свою вину и сильно задетая ими, воспротивилась деятельности Гракхов... Сначала погиб от меча Тиберий, а затем, немного лет спустя, Гай Гракх, пошедший по его следам... Конечно, Гракхи в своем стремлении к победе заходили слишком далеко: для хорошего гражданина лучше быть побежденным, чем победить неправду злом...

Саллюстий, Югуртинская война, 42, 1 — 2 (перевод Гольденвейзера).

№ 702

Тиберий Семпроний Гракх, народный трибун, внес, вопреки желанию сената и всаднического сословия, аграрный закон: никто не должен владеть более чем 500 югерами общественной земли. Он возбудил против себя неистовство тем, что на основании внесенного им закона лишил власти своего сотоварища по должности Марка Октавия, защищавшего интересы противной партии, и избрал себя, своего брата Гая Гракха и тестя Аппия Клавдия триумвирами для раздела земель. Он обнародовал и другой аграрный закон..., чтобы те же триумвиры решили, какая земля общественная, какая — частная. Затем, так как земли оказалось меньше, чем можно отдать ее на раздел, он, без противодействия со стороны плебеев..., объявил, что собирается обнародовать закон, по которому деньги царя Аттала

должны быть разделены между теми, кто должен был получить земли по Семпрониеву (т. е. первому) закону... Сенат был выведен из себя столь непристойными предложениями, всего более бывший консул Тит Анний. Он говорил длинную речь в сенате против Гракха... Когда Гракх хотел вторично баллотироваться в народные трибуны, он был убит на Капитолии оптиматами под предводительством Корнелия Назики... Происходили волнения, возбужденные триумвирами Фульвием Флакком, Гаем Гракхом и Гаем Папирием Карбоном, избранными для раздела земель... Гай Гракх, брат Тиберия, народный трибун, отличавшийся еще большим красноречием, чем его брат, внес несколько гибельных законов: 1) хлебный, по которому плебеям должны были выдавать по $6^1/_3$ асса; 2) аграрный, внесенный также и его братом; 3) ... чтобы (в курию) присоединено было 600 всадников и 300 сенаторов... Внесением во время своего второго трибунства аграрных законов Гай Гракх добился того, что в Италии было основано много колоний и одна на месте разрушенного Карфагена... Гай Гракх, занявший во время своего мятежного трибунства Авентин с вооруженною толпою, был удален, по постановлению сената, консулом Луцием Опимием, призвавшим народ к оружию, и был убит...

Ливий, Содержание 58 — 61 книг.

№ 703

Восстание Тиберия Гракха. Первый факел борьбы зажег Тиберий Гракх, легко имевший возможность, по своему происхождению, осанке, красноречию, занимать первое место. Боясь ли участия своего в сдаче Нуманции — Тиберий был поручителем заключенного с нею договора — и тем самым приобретя расположение народа, или же руководимый справедливыми и добрыми побуждениями,— Тиберий жалел плебеев, прогнанных со своих земельных участков, плебеев, бывших победителями народов и обладателями всей вселенной, а теперь вынужденных оставить своих пенатов и свои очаги, — как бы то ни было, он рискнул на грандиозное дело. Когда настал день для внесения своего законопроекта, Тиберий взошел на трибуну, окруженный большою толпою, хотя не было недостатка и в противившейся законопроекту всей знати. Трибуны также были настроены против Тиберия. Увидев, что Гай Октавий выступает со своим протестом против законопроекта, Тиберий... прервал его и прогнал с трибуны, причем до такой степени напугал Октавия страхом смерти, что тот вынужден был сложить с себя свою должность. Будучи избран триумвиром для раздела общественной земли, Тиберий, с целью привести в исполнение свой проект, выразил в народном собрании желание, чтобы ему продолжены были трибунские

полномочия. Противившаяся Тиберию знать, под напором тех, кого она прогнала с их земельных наделов, побудила Тиберия уйти с форума. Он убежал на Капитолий и убеждал плебеев защитить его жизнь, причем коснулся своей головы, чем подал видимость того, что он требует себе царской власти и царского венца. Тогда, под предводительством Сципиона Назики. призвавшего народ к оружию, Тиберий, как бы по праву, был убит.

Восстание Гая Гракха. Гай Гракх не с меньшим жаром воспламенился стать немедленно же отмстителем и за смерть брата и за его законы. С таким же шумом и яростью звал он плебеев на исконные их земельные наделы, обещал недавно полученное наследство Аттала раздать на пропитание народа, забыв меру и самообладание, стремился, с согласия плебеев, ко второму трибунству, так как трибун Минуций осмелился противиться его законопроектам. Опираясь на отряд своих приверженцев, Гай бросился на Капитолий. Когда ближайшая его свита была перебита, он с Капитолия укрылся на Авентин, где и был осажден консулом Опимием и отрядом сенаторов... За неприкосновенную голову трибуна его преследователям заплачено было золотом.

Флор, Сокращенное изложение истории Ливия, III, 14. 15.

№ 704

Тиберий Гракх, сын славнейшего и выдающегося мужа Тиберия Гракха, внук с материнской стороны Публия Сципиона Африканского..., будучи избран народным трибуном, муж вообще отличавшийся самою незапятнанною жизнью, блиставший умом, честностью планов, украшенный, наконец, такими добродетелями, какие воспринимает человек и от природы и от своего рвения, в консульство Публия Муция Сцеволы и Луция Кальпурния... удалился от блага, обещал права гражданства всей Италии и обнародовал вместе с тем аграрные законы... Тем самым он смешал высшее с низшим и привел государство в междоусобные раздоры и в сугубую опасность. Он лишил власти своего товарища по должности, Октавия, стоявшего на страже государственного благополучия, выбрал триумвирами для раздела полей и выведения колоний себя, своего тестя Аппия, бывшего консула, и брата Гая, почти еще юношу. Тогда Публий Сципион Назика... двоюродный брат Тиберия Гракха, ставя выше отечество, нежели родство, и признавая исполнение намерений Гракха вредным для государства, а в частности и уважая чужую собственность... с верхних ступеней Капитолия обратился с увещанием — следовать за ним тех, кто желает блага государству. Тогда оптиматы, сенат и лучшая и большая часть всаднического сословия, а также

плебеи, не затронутые гибельными советами, бросились со своими отрядами на Гракха, стоявшего на форуме и волнующего чуть ли не всю Италию. Гракх, во время бегства, сбегая с Капитолийского холма, поражен был обломком скамьи и окончил преждевременной смертью жизнь, которую мог прожить в большой славе. Это послужило началом в Риме гражданского кровопролития и безнаказанной резни... Десять лет спустя та же ярость, какая овладела Тиберием Гракхом, овладела и его братом Гаем, похожим на него как всеми присущими ему добродетелями, так и заблуждениями, далеко превосходившим даже Тиберия своим умом и красноречием. Хотя Гай и мог быть совершенно спокойно первым в государстве, он сделался, по примеру Тиберия, трибуном с целью ли отомстить за смерть брата, или укрепить свою пышную власть. Стремясь к гораздо большему и более энергичному, Гай собирался дать права римского гражданства всем италийцам почти вплоть до Альп, разделить земли, запретить каждому гражданину владеть более чем 500 югерами земли, что некогда определено было Лициниевым законом, ввести новые пошлины, наполнить провинции новыми колониями, передать суды от сенаторов всадникам, раздавать хлеб плебеям. Все хотел Гай затронуть, ничего не оставить в тихом и спокойном состоянии, ничего, в конце концов, не оставить в том же положении. Гай стал трибуном и во второй раз. Его и Фульвия Флакка, бывшего консула и триумфатора, также стремившегося итти по кривой дороге, назначенного Гаем Гракхом триумвиром, вместо Тиберия... консул Луций Опимий... преследовал вооруженною силою и убил. Об одном только нечестивом поступке Опимия рассказывают: он назначил цену за голову, не скажу, Гракха, а гражданина римского, и обещал заплатить за нее золотом. Флакк, вооруженный и призывавший к битве, был, вместе со своим старшим сыном, заколот на Авентине. Гракх, убежавший раньше в то время, когда его готовились схватить посланные Опимием, подставил свою шею рабу Евпору, убившему себя столь же решительно, как он пришел на помощь своему господину. ... Как раньше, труп Тиберия, так, при изумительной жестокости победителей, и труп Гая был брошен в Тибр.

Веллей Патеркул, II, 2. 3. 6.

№ 705

Тиберий Гракх, сын дочери Сципиона Африканского..., став народным трибуном, внес закон, воспрещавший каждому иметь более 500 югеров общественной земли. Когда его товарищ по должности Октавий протестовал против этого закона, Тиберий, применив это в первый раз, лишил его должности. Затем Тиберий внес предложение, чтобы деньги, полученные из на-

следства Аттала, разделены были между народом. Когда Тиберий хотел продолжить свою трибунскую власть, он, при неблагоприятных предсказаниях, выступил на форуме и тотчас же устремился на Капитолий, показывая рукою на свою голову, чем он как бы вручал свое спасение народу. Оптиматы поняли это в том смысле, что Тиберий требует себе царского венца. Когда консул Муций действовал слишком неэнергично, Сципион Назика приказал, чтобы за ним следовали те, кто хочет блага государству, и, преследуя Тиберия до Капитолия, поразил его...

... Гай Гракх, став народным трибуном, внес аграрные и хлебные законы, постановил, что должно отправить колонии даже в Капую и Тарент. Триумвирами для раздела полей Гай назначил себя, Фульвия Флакка и Гая Красса. Когда народный трибун Минуций Руф заявил протест против законов Гая, последний явился на Капитолий, откуда, когда там ликтор консула Опимия Антиллий был убит в толпе, Гай спустился на форум и безрассудно распустил собрание, созванное народным трибуном. Будучи приглашен в сенат, Гай не явился туда, а с вооруженною толпою занял Авентин. Будучи побежден там Опимием, Гай выбрался из храма Луны, бросился бежать и добрался до рощи Фурины, в то время как его друг Помпоний у Тригеминских ворот, а Публий Леторий у свайного моста оказывали сопротивление преследователям. В роще Фурины Гай погиб или от своей руки, или от руки раба Евфора. Говорят, что голова Гая отнесена была его другом Септимулеем Опимию. Так как за нее должно было заплатить по весу золотом, то, как говорят, Септимулей, движимый корыстолюбием, наполнил ее свинцом, чтобы она была тяжелее.

Аврелий Виктор, 64, 65.

№ 706

Марк Октавий сознательно сопротивлялся (Тиберию) Гракху из-за свойственного ему честолюбия. Ничего хорошего из этого не происходило. Напротив, в своем соперничестве они стремились скорее одолеть друг друга, нежели принести пользу государству. Много насилий они совершили... словно они действовали в каком-то олигархическом, а не демократическом государстве; много непристойного они испытали — словно в военное, а не в мирное время. То они непристойно поносили друг друга, то, во время распри их, делали это многие (из их сторонников), и происходили эти сцены не только в городе, но и в самом сенате и в народном собрании. По виду шла борьба из-за закона, (внесенного Тиберием Гракхом), на самом же деле они во всем старались не уступить друг другу. Результатом всего этого было то, что обыкновенно

в таких случаях бывает: должностные лица не исполняли установленных постановлений, суды перестали функционировать, никаких торговых сделок не происходило. Повсюду царило большое смятение и неразбериха. По имени они действовали в городе, но этот город ничем не отличался от военного лагеря.

Тиберий Гракх предложил для толпы солдат некоторые законопроекты. Судейские должности он от сенаторов передал всадникам, приведя в беспорядок и замешательство всю конституцию. Делал он это с целью упрочить свою безопасность. Так как ничего достигнуть ему не удалось, да и срок его (трибунской) власти приходил к концу и он должен был, освободившись от нее, тотчас же попасть в руки своих противников, он попытался и на следующий год стать трибуном вместе со своим братом, назначить консулом своего тестя, причем не стеснялся при этом давать всякого рода обещания. Нередко надевал он траурное платье и выводил в толпу свою мать и своих детей.

Дион Кассий, 82, 4 — 8.

IX. Заговор Катилины

№ 707

5. Луций Катилина происходил из знатного рода. Он отличался большою духовной и телесной силою, но ум его был порочен. С самой юности ему были милы междоусобные войны, убийства, грабежи, гражданские раздоры; среди них прошли его молодые годы и закончилось его развитие. Тело его до невероятной степени было выносливо к голоду, холоду и бодрствованию. Дух его был смелым до дерзости, коварным, переменчивым, способным притворяться в чем угодно, что угодно скрыть; он был жаден к чужому, расточителен к своему, пылок в страстях; в нем было достаточно красноречия, но мало мудрости. Необузданный дух Катилины постоянно стремился к неумеренному, невероятному, недостижимому. После господства Луция Суллы им овладело страстное желание захватить в свои руки власть в государстве; для него было совершенно безразлично, какими средствами достигнуть своей цели, лишь бы захватить себе царскую власть. Мятежная душа его возбуждалась со дня на день сильнее недостатком денежных средств и сознанием своих преступлений; и то и другое он уже давно увеличил теми пороками, о которых я выше упомянул. Кроме того, его подстрекала испорченность нравов всего общества, которое влекли к гибели два худших и между собою противоположных зла— роскошь и корыстолюбие...

14. В таком большом и столь развращенном государстве Катилина, как легко было ожидать, имел вокруг себя толпы сообщников и телохранителей из людей, запятнанных всякими пороками и злодеяниями. Близким и доверенным человеком Катилины становился всякий негодяй, развратник, промотавший в пьянстве, игре, обжорстве и распутстве отцовское добро, или человек, обремененный огромными долгами, желавший откупиться от последствий своих пороков и злодеяний; к нему стекались отовсюду всякие убийцы, святотатцы, осужденные по суду или боявшиеся приговора, а также люди, руки и язык которых кормились клятвопреступлением и кровью граждан, наконец, все, кого мучили позор, нищета, сознание своих преступлений. Если же в число его друзей попадал человек, свободный от всякой вины, он, благодаря ежедневному общению и соблазнам, легко становился равным и подобным всем остальным. Но больше всего Катилина добивался близости с совсем молодыми людьми: их мягкие и неустойчивые души без труда уловлялись его коварством. Сообразно с возрастом и наклонностями каждого, он одному доставлял любовницу, другим покупал собак и лошадей, наконец, не щадил ни издержек ни собственной чести, лишь бы только сделать их послушными и верными себе. Я знаю: были накоторые, думавшие, что молодежь, в большом количестве посещавшая дом Катилины, уже и раньше не очень строго оберегала свою нравственность; но это мнение основывается не столько на чем-либо достоверно известном, сколько на простых предположениях. Уже в ранней молодости Катилина имел много преступных связей: с одною знатной девушкой, с жрицей Весты и много других, нарушавших божеские и человеческие законы. В конце концов он был охвачен страстью к Аврелии Орестилле, в которой ни один хороший человек не мог похвалить ничего, кроме красоты. Так как она колебалась выйти за него замуж, опасаясь взрослого пасынка, то Катилина, что считается вполне достоверным, умертвил сына и сделал свой дом свободным для преступного брака. Это обстоятельство, по-моему, послужило главною побудительною причиной для ускорения преступных замыслов Катилины. Его омраченный преступлением дух, враждебный богам и людям, не мог успокоиться ни во сне, ни наяву: так мучила совесть его опустошенную душу. Цвет лица его стал бескровным, глаза отталкивающими, походка то быстрой, то медленной; словом, во всей его внешности и выражении лица сквозило безумие.

16. Как бы то ни было, он всячески приучал молодежь, которую, как мы выше сказали, привлек к себе, к злодеяниям. Из них вырабатывал он лжесвидетелей и подделывателей подписей, приказывал им ставить ни во что верность

слову, имущество, опасности; потом, подавив в них стыд и загубив их репутацию, он предписывал им другие, более важные преступления. Если даже в настоящий момент не было достаточного повода к преступлению, он тем не менее обманывал и убивал, не разбирая правых и виноватых; он предпочитал без пользы для себя быть злым и жестоким, чем допускать, чтобы дух и руки юношей ослабевали в бездействии. Полагаясь на таких друзей и сообщников, он воспользовался тем, что везде была огромная задолженность, и многие воины Суллы, слишком расточительно использовав доставшуюся им добычу, жаждали гражданской войны, помня о грабежах и прежней победе. Опираясь на них, Катилина принял решение захватить власть в государстве. В Италии не было сосредоточено ни одной готовой армии. Гней Помпей вел войну в отдаленных землях; у самого Катилины были большие надежды добиться консульства; сенат ни на что решительно не обращал внимания. Все с виду было безопасно и спокойно, но это именно и было благоприятно для Катилины.

17. Поэтому около июньских календ (1 июня), в консульство Юлия Цезаря и Гая Фигула, Катилина стал обращаться сначала к отдельным лицам из числа своих приближенных, одних ободряя, других испытывая, и указывать им на свое могущество, на неподготовленность государства, на большие выгоды, которые сулит заговор. Выяснив с достаточной определенностью то, чего он хотел, Катилина созвал в одно место всех, чье положение было наиболее стесненным и в ком было больше всего дерзости. Туда собрались из сенаторского сословия: Публий Лентул Сура, Публий Автроний, Луций Кассий Лонгин, Гай Цетег, Публий и Сервий Суллы, сыновья Сервия Суллы, Луций Варгунтей, Квинт Анний, Марк Порций Лека, Луций Бестия и Квинт Курий; далее из всаднического сословия: Марк Фульвий Нобилиор, Луций Статилий, Публий Габиний Капитон, Гай Корнелий; там было также много представителей колоний и муниципий, знатных граждан у себя дома. Кроме того, весьма многие из знати принимали менее явное участие в этом заговоре; этих последних побуждала скорее надежда на господство, чем нужда или какая-нибудь иная крайность. Однако главным образом сочувствовала замыслам Катилины молодежь, в особенности знатная: имея полную возможность жить роскошно и изнеженно, наслаждаясь полным досугом, она все-таки предпочитала неверное верному, войну — миру. Многие в то время думали, что и Марк Лициний Красс не был чужд этому замыслу: так как ненавистный ему Гней Помпей стоял во главе великой армии, то он согласен был на чье угодно возвышение, лишь бы оно умаляло могущество Помпея; кроме того, он был уверен, что, при успехе заговора, легко станет главой заговорщиков...

20. Когда Катилина увидел, что собрались все выше указанные лица, то, хотя он много и часто беседовал с каждым из них в отдельности, он все-таки нашел целесообразным обратиться со словами ободрения к ним всем вместе. Поэтому он отвел их в отдаленную часть дома и, удалив всех лишних свидетелей, произнес речь приблизительно следующего содержания: „Если бы ваша доблесть и верность не были мне на деле известны, напрасно сложились бы обстоятельства так благоприятно; великие надежды на господство были бы напрасны в наших руках, и никогда не стал бы я добиваться неверного вместо верного, опираясь на малодушных и пустых мечтателей. Но так как во многих важных делах я на опыте узнал ваше мужество и верность мне, дух мой решился на великое и славное деяние. Вместе с тем я понял, что для меня и для вас одно и то же — добро и зло; а желать и не желать одного и того же, это и есть крепкая дружба. То, что я задумал в своей душе, вы все уже раньше в разное время слышали от меня. Моя душа со дня на день воспламеняется большей решимостью, когда подумаю, каковы будут условия нашей жизни, если мы не завоюем сами для себя свободы. В самом деле, после того как государство попало в полную власть и господство немногих могущественных, им платят дань цари и тетрархи, им вносят налоги и пошлины цивилизованные народы и дикие племена: мы же, все остальные граждане, деятельные, достойные, знатные и незнатные, попали в положение черни без всякого влияния и значения, сделались подчиненными тех, которые должны были бы дрожать перед нами, если бы республиканский строй сохранил свою силу. Итак, все влияние, могущество, почет, богатство находятся у них там, где они хотят; нам на долю они оставили опасности, неудачи на выборах, суды и нищету. Доколе же мы будем терпеть это, доблестные мужи? Не лучше ли сразу мужественно умереть, чем влачить жалкое и бесславное существование и позорно потерять свою жизнь, служить игрушкой и посмешищем чужого высокомерия? Однакоже, призываю в свидетели богов и людей, победа у нас в руках: мы в цветущем возрасте, наш дух бодр; они же одряхлели от лет и богатства. Нужно только начать, остальное устроится само собой. Действительно, кто из смертных, мужественный сердцем, может примириться с тем, что у них в избытке богатства, которые они расточают, застраивая моря и срывая горы, а нам нехватает всего нашего добра даже на необходимое? Они строят себе по два или более дома подряд, а у нас нет нигде домашнего очага? Они покупают картины, статуи, (металлические) вазы, украшенные гравировкой, ломают еще новые дома и строят другие, наконец, всеми средствами расточают и тратят свои деньги, и все-таки

не могут победить необузданной расточительностью своего богатства. У нас дома — нужда, вне стен его — долги, дурное настоящее, еще худшее будущее, в конце концов ничего, кроме жалкого существования. Неужели же мы никогда не воспрянем? Вот-вот почти перед вашими глазами та свобода, которой вы часто желали, а кроме того, богатство, почет и слава: судьба назначила все это наградой победителям. Само существо дела, опасности, нужда и пышные трофеи войны должны возбуждать вас сильнее, чем моя речь. Сделайте меня начальником или рядовым воином, я ваш душой и телом. Вот что надеюсь я осуществить при вашем содействии, как консул, если только моя проницательность не обманывает меня и вы не предпочтете долю раба доле властелина".

Всю эту речь выслушали люди, у которых в изобилии было всего дурного, но ни в настоящем ни в будущем ничего хорошего. Хотя им и казалось весьма заманчивым произвести переворот в спокойном государстве, однако большинство из них требовало, чтобы Катилина выяснил, каковы будут условия гражданской войны, каких преимуществ будут они домогаться с оружием в руках, какими средствами и где они располагают, на что вообще могут рассчитывать. Тогда Катилина обещал им составление новых долговых списков, проскрипции богачей, гражданские и жреческие должности, хищения и все, чем сопровождается гражданская война и произвол победителей. Далее он говорил, что в ближней Испании стоит с армией Пизон, а в Мавретании—Публий Ситтий Нуцерин, его сообщники; консульства добивается Гай Антоний, который, как он надеется, будет ему товарищем по должности, человек, близкий ему и опутанный всяческими затруднениями; сделавшись консулами, они приступят к действиям. Кроме того, Катилина осыпал бранью всем оптиматов, превозносил своих сообщников, обращаясь к каждому в отдельности; одним он указывал на гнетущую нужду, другим напоминал их страстные желания и грозившую опасность суда и позора; третьим — победу Суллы, которая доставила им когда-то добычу. После того как он убедился, что все пришли в бодрое настроение, он напомнил им еще раз, чтобы они позаботились об успехе его домогательства консульской власти, и распустил собрание...

23. В заговоре Катилины принимал участие Квинт Курий, человек знатного происхождения, запятнавший себя пороками и преступлениями, которого за безнравственный образ жизни цензоры исключили из сената. В этом человеке было не меньше тщеславия, чем дерзости; он не мог промолчать о том, что слышал, не умел скрывать и своих преступлений; вообще ни слова его ни поступки никогда не были достаточно взвешены. У него давно существовала безнравственная связь

с знатной женщиной Фульвией; когда она стала охладевать к нему, так как нужда сделала Курия менее щедрым, он то хвастливо сулил ей золотые горы, то грозил мечом, если она не будет ему покорна, словом, он стал вести себя с нею еще более нагло, чем прежде. Однако Фульвия, узнав причину усилившейся разнузданности Курия, не захотела держать в тайне столь великой опасности, грозившей государству, но рассказывала, не называя источника, многим лицам все, что она когда-либо слышала о заговоре Катилины. Это обстоятельство более всего побудило вручить консульскую власть Марку Туллию Цицерону. В самом деле, до этого бо́льшая часть знати пылала к нему завистью и считала, что достоинство консульской власти как бы осквернится, если ее достигнет „новый" человек, каким бы выдающимся он ни был. Но когда пришла опасность, зависть и высокомерие отступили на второй план.

24. Поэтому в выборных комициях консулами были провозглашены Марк Туллий Цицерон и Гай Антоний, событие, первоначально сильно поразившее участников заговора. Однако безумие Катилины нисколько не уменьшилось; со дня на день он проявлял все усиливавшуюся деятельность, заготовлял по всей Италии, в удобных местах, оружие, а деньги, полученные заимообразно на собственное имя или на имя друзей, отсылал в Фезулы к некоему Манлию, который впоследствии первый поднял вооруженное восстание. В это время, говорят, он привлек на свою сторону множество людей всякого рода, даже некоторых женщин, которые раньше продажею тела покрывали свои огромные издержки, а потом, когда возраст положил предел такому приобретению средств, но отнюдь не роскоши, вошли в огромные долги. Катилина рассчитывал, что через них он сможет поднять городских рабов, поджечь город, привлечь на свою сторону или умертвить их мужей.

25. Среди этих женщин была Семпрония, которая совершила много злодеяний, более свойственных мужской дерзости. Эта женщина, знатная и красивая, достаточно счастливая мужем и детьми, была хорошо знакома с литературой греческой и римской, умела играть на кифаре и танцовать с большим совершенством, чем нужно честной женщине, и вообще знала много других вещей, необходимых в роскошной светской жизни. Для нее все было дороже чести и целомудрия; трудно сказать, чем она меньше дорожила, своим ли добрым именем или деньгами; она была так сладострастна, что чаще сама искала мужчин, чем они — ее. Часто и раньше нарушала она свое слово, шла на клятвопреступление, чтобы не платить долгов, бывала соучастницей убийства; вследствие страсти к роскоши и недостатка средств она неудержимо падала все ниже и ниже. При этом врожденный ум ее был далеко не

заурядным: она могла писать стихи, блистать остроумием; речь ее была то скромной, то полной неги, то кокетливо задорной; вообще в ней было много изящества и блеска.

26. Несмотря на приготовления к перевороту, Катилина, тем не менее, домогался консульства на следующий год; он надеялся, что если будет выбран, легко сделает из Антония все, что захочет. Не довольствуясь этим, он всеми средствами строил козни Цицерону. Но и у последнего не было недостатка в хитрости и находчивости. С самого начала своего консульства он щедрыми обещаниями добился через Фульвию, что Квинт Курий, о котором я немного ранее упомянул, выдавал ему планы Катилины. Кроме того, уступкой выгодной провинции он побудил своего товарища Антония не предпринимать ничего против государства; вокруг себя он тайно держал охрану из друзей и клиентов. Когда наступил день выборов и Катилине не удались ни его домогательство ни козни, которые он на самом Марсовом поле строил консулу, он решил возбудить гражданскую войну и прибегнуть к самым крайним и отчаянным попыткам, так как все его тайные предприятия терпели позорную неудачу.

27. Итак, он послал Кая Манлия в Фезулы и прилежащую к ним часть Этрурии, некоего Септимия Камерта в Пиценскую область, Гая Юлия — в Апулию и еще разных лиц в такие места, где каждый из них мог принести больше всего пользы. В то же самое время он в Риме был занят несколькими предприятиями одновременно: строил козни консулам, подготовлял поджог города в нескольких местах, занимал удобные места вооруженными людьми, сам носил при себе оружие и то же самое приказывал делать другим, убеждал их всегда быть наготове и настороже; днем и ночью проявлял он лихорадочную деятельность, бодрствовал, не уставал ни от бессонницы ни от труда. Наконец, когда, несмотря на свою напряженную деятельность, Катилина ни в чем не добился успеха, он снова созвал в глухую ночь главарей заговора в дом Марка Порция Леки. Тут он горько жаловался на их малодушие; объяснил им, что он уже послал вперед Манлия к тем кадрам, которые он подготовил для вооруженного восстания, а также и других лиц в другие подходящие места, чтобы они приступили к действиям. Он говорил, что желает сам отправиться к войску, если только ему удастся раньше устранить Цицерона, который больше всего вредит его планам.

28. Пока остальные колебались в нерешительности и страхе, римский всадник Гай Корнелий и вместе с ним сенатор Луций Варгунтей обещали Катилине свое содействие и решили на следующий день рано утром проникнуть с вооруженными людьми в дом Цицерона, как бы для приветствия, и зарезать

ничего не подозревающего и захваченного врасплох консула в собственном его доме. Как только Курий понял, какая опасность угрожает консулу, он сейчас же, через Фульвию, предупредил Цицерона о подготовлявшемся коварном покушении. Таким образом вышло, что заговорщики, не принятые Цицероном, напрасно затеяли столь ужасное злодеяние. Между тем Манлий в Этрурии подстрекал к восстанию простой народ, который жаждал переворота, измученный нуждой и горькою несправедливостью, так как во время господства Суллы он потерял землю и все свое добро; кроме того Манлий возбуждал разбойников всякого рода, большое число которых находилось в этих местах, а также некоторых из сулланских колонистов, у которых вследствие распутной жизни и роскоши ничего не осталось из награбленного в громадном количестве добра.

29. Когда это было доведено до сведения Цицерона, консул встревожился двойной опасностью: он не мог долее собственными средствами поддерживать безопасность в городе и не знал с достаточной определенностью, каково войско Манлия и в чем состоят его планы. Он доложил все дело сенату, уже без того встревоженному бродившими среди народа толками. Поэтому сенат, как это бывает в моменты крайней опасности, постановил: пусть консулы смотрят за тем, чтобы государство не потерпело никакого ущерба. Таким постановлением сената, по римскому закону, магистрату предоставляется чрезвычайная власть: набирать войско, вести войну, принимать репрессивные меры относительно союзников и даже граждан, иметь внутри государства и на войне верховную власть и право верховного суда; в обычное время ни одно из этих действий не закономерно для консула без постановления народного собрания.

30. Спустя немного дней сенатор Луций Сений прочитал в сенате письмо, которое, по его словам, было доставлено ему из Фезул; в письме этом сообщалось, что за шесть дней до ноябрьских календ (27 октября) Гай Манлий с большим числом людей поднял вооруженное восстание. Вместе с тем, как это обыкновенно бывает при подобных обстоятельствах, сообщали о предзнаменованиях и грозных явлениях природы, говорили, что происходят тайные сборища, собирают оружие, а в Капуе и Апулии подготовляется восстание рабов. Итак, по определению сената Квинт Марций Рекс и Квинт Метелл Кретик были посланы: первый в Фезулы и их окрестности, второй — в Апулию. Оба они стояли под городом, не слагая с себя полномочий командующих армиями: им мешали получить триумф интриги немногочисленных лиц, у которых вошло в обычай считать продажным все — честное и бесчестное. Кроме того, были отправлены: в Капую претор Квинт Помпей Руф,

а в Пиценскую область — Квинт Метелл Целер; им было поручено составить боевые армии сообразно с обстоятельствами дела и размерами опасности. Далее были обещаны награды тому, кто сделает донесение относительно заговора, составленного против государства, а именно: рабу — свобода и сто тысяч сестерциев, свободному гражданину — полная безнаказанность и двести тысяч сестерциев. Вместе с тем сенат постановил, чтобы гладиаторские группы были удалены из Рима и распределены в Капуе и других муниципиях, сообразно со средствами каждого города, и чтобы в Риме по всему городу были устроены ночные караулы и во главе их поставлены младшие должностные лица.

31. Эти события встревожили всех граждан, и внешний вид города изменился. Вместо необузданного веселия и распущенности, порожденных продолжительным спокойствием, всеми сразу овладели уныние и печаль: спешили, суетились в страхе, не доверяли ни месту ни человеку; войны еще не было, но исчезла мирная обстановка жизни, каждый судил о размерах опасности по собственному страху. При этом женщины, которыми овладел совершенно необычный в столь могущественном государстве страх перед войною, били себя в отчаянии в грудь, поднимали с мольбою руки к небу, оплакивали малолетних детей, обо всем расспрашивали, всего боялись, позабыв свое высокомерие и суетные забавы, отчаивались в собственном спасении и спасении отечества. Но жестокий дух Катилины продолжал работать над теми же планами, хотя принимались меры для охраны города, и сам он, по закону Плавция, был подвергнут допросу Луцием Павлом. Наконец, для отвода глаз или для того, чтобы оправдаться и дать отпор, если его заденут упреками и бранью, он явился в заседание сената. Тогда консул Марк Туллий Цицерон, или опасаясь его присутствия, или движимый гневом, произнес блестящую и полезную для государства речь, которую впоследствии записал и издал сам. Лишь только он сел, Катилина, готовый на всяческое притворство, опустив вниз лицо, с мольбою в голосе стал просить сенаторов, чтобы они не верили без разбора всему, что о нем распространяют. „Я происхожу из такой семьи,—говорил он,—так устроил с самых молодых лет свою жизнь, что могу питать самые лучшие надежды; не думайте, что я, природный патриций, предки которого, как и я сам, оказали великие услуги римскому народу, жажду падения и гибели того государства, которое охраняет Марк Туллий, бездомный пришелец, а не природный гражданин города Рима". Когда он стал прибавлять к своим словам другие ругательства, все закричали, называя его врагом и убийцею. Тогда он в ярости воскликнул: „Так как я, окруженный со всех сторон врагами, не-

удержимо несусь к гибели, я погашу пожар, в котором погибаю, всеобщим разрушением".

32. Затем он бросился из курии домой. Там, после долгих размышлений, Катилина, видя, что козни, направленные против консула, не имели успеха, а караулы достаточно защищали город от поджогов, признал наилучшим для себя заняться теперь увеличением своих боевых сил и заготовить все, что будет необходимо для войны гражданской, прежде чем будут набраны против него легионеры. Поэтому в глухую ночь он с немногими спутниками отправился в лагерь Манлия, поручив Цетегу, Лентулу и остальным, отвагу и готовность которых на все он знал по опыту, увеличить главные силы их партий всеми возможными средствами, ускорить покушение на консула, подготовить резню, поджоги и прочие злодеяния гражданской войны. Он обещал, что скоро и сам подступит к Риму во главе большого войска...

36. Сам Катилина пробыл несколько дней у Гая Фламиния в области Арреция, снабжая оружием окрестных жителей, уже раньше возбужденных к восстанию, и поспешил затем с ликторскими пучками и другими внешними знаками власти в лагерь к Манлию. Когда это стало известным в Риме, сенат объявил Катилину и Манлия врагами отечества, для остальных был назначен срок, по истечении которого они могли безнаказанно положить оружие, за исключением лиц, осужденных за уголовные преступления. Кроме того, сенат постановил, чтобы консулы произвели набор, чтобы Антоний с войском поспешил преследовать Катилину и чтобы Цицерон остался для защиты города. В эту эпоху держава римского народа находилась, на мой взгляд, в весьма плачевном состоянии. В то время как все пространство от востока до запада было покорено оружием и повиновалось Риму, а внутри государства царили досуг и богатство, что́ многие смертные считают самым главным, нашлись все-таки граждане, которые в своем упорстве неуклонно стремились к собственной гибели и гибели государства. Действительно, несмотря на два постановления сената, никто из столь большого числа заговорщиков не раскрыл, соблазнившись наградой, планов заговора, никто не ушел из лагеря Катилины: с такою силою болезнь, как зараза, овладела умами граждан.

37. Безумие охватило не только тех, кто был участником заговора: все плебеи вообще, жаждавшие государственного переворота, сочувствовали начинаниям Катилины. Казалось даже, что он не мог действовать иначе. Действительно, всегда в государстве те, у кого нет никаких средств, завидуют благонамеренным и состоятельным гражданам, превозносят дурных и неимущих; ненавидят старое, жаждут нового; вследствие недовольства своим положением желают все изменить;

они беззаботно добывают себе средства к жизни смутою и мятежами, так как нищете нечего терять. Но римские плебеи по многим причинам были особенно склонны к возмущению. В Рим, как в клоаку, стекались, во-первых, те, которые в особенности выделились где бы то ни было своей безнравственностью и наглостью, во-вторых, позорно промотавшие отцовское наследство, наконец все, кого позор и преступление прогнали из дому. Далее, многие, помня о победе Суллы и видя, что из рядовых солдат одни сделались сенаторами, другие стали так богаты, что проводят свою жизнь с царскою пышностью в одежде и пище, надеялись каждый для себя добиться подобных результатов от победы, если возьмутся за оружие. Кроме того, деревенская молодежь, которая трудами рук своих снискивала себе скудное пропитание, возбужденная слухами о щедрых раздачах из частных и общественных средств, предпочитала городскую праздность неблагодарному труду. Ее, как и всех остальных, кормило бедствие государства. Тем менее следует удивляться, что эти нищие с испорченными нравами и самыми широкими надеждами заботились о государстве так же мало, как и о самих себе. С таким же настроением ожидали гражданской войны все те, родители которых после победы Суллы попали в списки опальных, имущество было конфисковано, а гражданские права, присущие свободным гражданам, ограничены. Наконец, все, принадлежащие к каким бы то ни было политическим партиям, в том числе и к партии сената, предпочитали всеобщее замешательство в государстве умалению собственного значения. Вот какое зло, спустя много лет, снова водворилось в государстве.

40. Лентул дал некоему Публию Умбрену поручение войти в сношение с послами аллоброгов и, если удастся, склонить их к участию в гражданской войне; Лентул рассчитывал, что их легко будет побудить к такому решению, потому что как вся община аллоброгов, так и отдельные лица в ней изнемогали под бременем долгов, а, кроме того, всякое галльское племя по самой природе своей воинственно. Умбрен знал сам и был знаком большинству галльских князей, так как занимался в Галлии торговыми делами. Поэтому, как только он увидел послов на форуме, не теряя времени, стал расспрашивать о положении их общины и, выражая им притворное соболезнование, стал допытываться, на какой исход надеются они из столь великого бедствия. Аллоброги начали жаловаться на корыстолюбие римских правителей, обвинять сенат, у которого не находят никакой поддержки; говорили, что ждут смерти, как лекарства от своих несчастий; тогда Умбрен заявил: „А я, если только вы способны быть мужами, укажу вам способ, путем которого вы могли бы избежать этих ужасных бедствий“. Едва он это сказал, аллоброги сразу пре-

исполнились всяческих надежд и стали умолять Умбрена сжалиться над ними: нет ничего столь сурового и трудного, говорили они, чего бы они не сделали с величайшей готовностью, лишь бы только их община избавилась от своих долгов. Умбрен отвел их в дом Децима Брута, так как он находился близко от форума и сам Брут не был чужд заговору благодаря Семпронии, жене Брута. Самого Брута не было тогда в Риме. Сверх того, чтобы придать своим словам больше весу, он пригласил туда же Габиния. В его присутствии он открыл им о существовании заговора, назвал имена его участников, и даже многих непричастных заговору лиц, чтобы внушить послам больше уверенности. Затем, когда они обещали свое содействие, он отпустил их домой.

41. Между тем аллоброги долгое время колебались и не знали, на каком решении им остановиться. С одной стороны, их подстрекали представление о долгах, любовь к войне, великая награда, которую сулила победа, с другой — им представлялись перевес сил, безопасный образ действия, верная награда вместо неопределенной надежды. В этих колебаниях победила в конце концов счастливая звезда государства. Поэтому они открыли все дело, насколько сами узнали, Квинту Фабию Санге, покровительством которого главным образом пользовалась их община. Цицерон, узнав через Сангу о намерении заговорщиков, предписал послам, чтобы они всячески притворялись сочувствующими заговору, вошли в сношения с остальными заговорщиками, не скупились на обещания и прилагали все усилия, чтобы собрать против заговорщиков самые явные улики.

42. Почти в то же самое время происходили волнения в Галлии Предальпийской и Заальпийской, в Пиценской области, в Бруттии и Апулии. Дело в том, что лица, которых раньше послал туда Катилина, необдуманно и безрассудно начали все сразу: ночными сборищами, собиранием наступательного и оборонительного оружия, поспешностью и усиленною деятельностью они внушили больше страха, чем создали действительной опасности. Многих из них претор Квинт Метелл Целер, после дознания, произведенного в силу постановления сената, заключил в оковы. То же сделал в Заальпийской Галлии Гай Мурена, стоявший в звании легата во главе этой провинции.

43. В это время в Риме Лентул и остальные главари заговора, заготовив, как им казалось, большие силы, решили, чтобы, когда Катилина с войском вступит в прилежащую к городу область, народный трибун Луций Бестия созвал народное собрание и начал жаловаться на образ действия Цицерона, возбуждая ненависть к доблестному консулу за тяжесть гражданской войны. Это должно было послужить

сигналом для всей остальной массы заговорщиков в ближайшую ночь исполнить возложенную на каждого из них обязанность. Роли заговорщиков, как говорили, были распределены следующим образом: Статилий и Габиний с большим отрядом должны были поджечь город в двенадцати удобных местах одновременно, чтобы в замешательстве легче было напасть на консула и прочих лиц, на которых готовилось покушение; Цетег должен был подстерегать консула у дверей его дома и произвести на него вооруженное нападение; в числе других поручений, возложенных на различных людей, юношам, не освободившимся еще (как несовершеннолетние) от власти отцов, большинство которых принадлежало к знати, было предписано убить своих родителей; среди всеобщего смятения, произведенного пожарами и резней, заговорщики должны вырваться из города навстречу Катилине. Среди этих приготовлений и решений Цетег постоянно жаловался на бездействие своих сообщников: он говорил, что они своими колебаниями и отсрочками упустили много удобных случаев; в таком опасном предприятии нужны действия, а не рассуждения; он, с своей стороны, готов с немногочисленными помощниками, несмотря на бездействие остальных, произвести нападение на здание сената. По природе это был человек необузданный и сильный, на все готовый; он видел в быстроте действий залог величайшего успеха.

44. Аллоброги, согласно предписанию Цицерона, при посредстве Габиния вступили в сношения с остальными заговорщиками. Они потребовали от Лентула, Цетега, Статилия, а также Кассия письменного клятвенного обещания, скрепленного печатью каждого, для представления его своим согражданам; в противном случае, говорили они, нелегко будет побудить их к столь важному шагу. Все остальные, ничего не подозревая, дали такие клятвы, а Кассий обещал, что он сам прибудет в скором времени в Галлию, и немного ранее послов выехал из города. Лентул отправил вместе с ними одного кротонца, Тита Волтурция, чтобы аллоброги, прежде чем отправиться домой, скрепили свой союз взаимными клятвами с самим Катилиной. При этом он передал Волтурцию письмо к Катилине, копия которого приводится ниже: „Кто я, ты знаешь от того, кого я к тебе послал. Подумай, наконец, в каком бедственном положении ты находишься, и помни, что ты муж. Обдумай и рассчитай, чего требуют твои интересы. Ищи помощи у всех, даже у стоящих всего ниже". К этому письму он велел на словах прибавить следующее: „После того как сенат объявил тебя врагом отечества, зачем отталкиваешь ты от себя рабов? В городе готово все, что ты приказал. Не медли и сам подступи к нему".

45. Когда все это было устроено и установлена ночь, в которую отправятся послы, Цицерон, осведомленный об всем через своих послов, приказал преторам Луцию Валерию Флакку и Гаю Помптину устроить засаду на Мульвиевом мосту и захватить аллоброгов со всею их свитою; он объяснил преторам цель возложенного на них предприятия, предоставив в остальном действовать сообразно с обстоятельствами. Они, как военные люди, без всякого шума и замешательства устроили засаду, тайно оцепив, согласно предписанию, мост. После того как послы с Волтурцием подошли к этому месту и с обеих сторон моста одновременно раздался крик, галлы, сразу поняв, в чем дело, без всякого замедления сдались преторам; Волтурций сначала ободрял остальных и мечом отбивался от наступавшей на него толпы, затем, оставленный галльскими послами, он сперва долго молил о своем спасении Помптина, с которым был знаком, но в конце концов, оробев и отчаявшись спасти свою жизнь, сдался преторам.

46. Все происшедшее через вестников быстро было доложено консулу. Сильная забота и великая радость одновременно овладели им. Он радовался, что с раскрытием заговора государство избавлено от опасностей, но, с другой стороны, тревожился и сомневался, что следует делать после того, как столь видные граждане изобличены в величайшем преступлении: он ясно сознавал, что наказание их падет на него тяжелым бременем, а безнаказанность послужит к гибели государства. Наконец, собравшись с духом, он приказал позвать к себе Лентула, Цетега, Статилия и Габиния, а также Цепария, который собирался уже отправиться в Сицилию для возмущения рабов. Все немедленно явились, а Цепарий, узнав о доносе, скрылся незадолго до этого из дому и убежал из города. Лентула, который был претором, консул сам, держа за руку привел в сенат; остальных он приказал под стражей доставить в храм Согласия. Туда созвал он сенат, и когда сенаторы собрались в большом числе, приказал ввести Волтурция с послами аллоброгов, а претору Флакку доставить туда же ящик с письмами, полученными от послов.

47. Волтурция допросили о цели его путешествия и относительно писем; спрашивали, в чем заключались его намерения и чем они были вызваны. Сначала он пытался лгать и скрыть свое участие в заговоре, но затем, когда ему была обещана от имени государства полная безнаказанность, раскрыл весь ход дела и объяснил, что он только несколько дней тому назад был привлечен в число заговорщиков Габинием и Цепарием и знает о заговоре нисколько не больше галльских послов; он только слышал не раз от Габиния, что Публий Автроний, Сервий Сулла, Луций Варгунтей и многие другие участвуют в заговоре. То же самое подтвердили галлы

и уличали запиравшегося Лентула, кроме писем, ссылкою на слова, которые часто слышали от него: Лентул, показывали они, говорил, что Сивиллины книги предрекают царскую власть в Риме трем Корнелиям: первым был Цинна, вторым Сулла, третьим, которому определено судьбой овладеть городом, является он, Лентул; кроме того, он утверждал, что настоящий год — двадцатый после пожара Капитолия, который, согласно предсказаниям гаруспиков, должен ознаменоваться кровавой гражданской войной. Затем, когда были прочитаны подлинные письма заговорщиков и каждый из них предварительно признал свою печать, сенат постановил, чтобы Лентул сложил с себя свое звание, после чего он и все прочие были отданы на поруки. Таким образом, Лентула поручили Публию Лентулу Спинферу, который в то время был эдилом, Цетега — Квинту Корнифицию, Статилия — Гаю Цезарю, Габиния — Марку Крассу и Цепария, которого все-таки удалось перехватить и вернуть из бегства, сенатору Гнею Теренцию.

48. Между тем плебеи, которые сначала, по своей склонности к переворотам, вполне сочувствовали гражданской войне, после раскрытия заговора изменили свой образ мыслей, стали проклинать намерения Катилины, превозносить до небес Цицерона, радоваться и ликовать, как рабы, отпущенные на свободу. Дело в том, что все прочие злодеяния гражданской войны сулили плебеям скорее добычу, чем ущерб, но пожар города являлся бедствием жестоким, чрезвычайным и пагубным в особенности для них, все средства которых заключались в ежедневном скудном пропитании и самой необходимой одежде...

50. Пока в сенате шли все эти обсуждения, пока определялась награда послам аллоброгов и Титу Волтурцию, донесение которых было признано справедливым, вольноотпущенники и некоторые клиенты Лентула подстрекали в различных частях города ремесленников и рабов силою освободить его из-под ареста; вместе с тем они обращались к услугам предводителей народных банд, которые за деньги обыкновенно производили мятежи в государстве. В свою очередь Цетег, подсылая людей к своей челяди и вольноотпущенникам, умолял их, чтобы избранные из них, опытные в дерзких предприятиях, составили вооруженный отряд и ворвались в дом, где он находился. Когда консул узнал об этих приготовлениях, то, расставив военные караулы, как того требовали обстоятельства времени, созвал сенат и после доклада поставил на голосование вопрос о том, что следует делать с теми заговорщиками, которые уже отданы под стражу — незадолго до того сенат большинством голосов признал их государственными преступниками. Тогда Децим Юний Силан, которого первым

спросили о мнении, так как он был уже избран в консулы на следующий год, предложил применить смертную казнь к тем, которые уже находились под стражей, а также к Луцию Кассию, Публию Фурию, Публию Умбрену и Квинту Аннию, если они будут захвачены; впоследствии Силан, под влиянием речи Цезаря, заявил, что при окончательном голосовании он присоединится к мнению Тиберия Нерона, который предложил отложить теперь окончательное решение и обсудить дело снова, когда будет снята военная охрана города. Что касается Цезаря, то, когда очередь дошла до него, спрошенный консулом о мнении, он произнес речь следующего содержания:

51. „Все люди, сенаторы, обсуждающие затруднительное положение вещей, должны быть свободны от ненависти, дружбы, гнева или сострадания. Дух человеческий нелегко усматривает истину, когда эти чувства противодействуют спокойному умозрению, и никто не может одновременно подчиняться страсти и руководиться соображением об общей пользе...

„Мое предложение таково: следует конфисковать их имущество, а самих заключить под стражу по наиболее значительным муниципиям: никто не должен иметь права возбудить впоследствии в сенате или народном собрании вопрос о смягчении их участи; кто поступит иначе, того сенат должен признать действовавшим против государства и общего благополучия".

52. После того как Цезарь окончил свою речь, сенаторы стали подавать голоса один за другим в пользу того или другого предложения. Но Марк Порций Катон, когда очередь дошла до него, произнес речь приблизительно такого содержания: „Настроение мое резко меняется, сенаторы, когда я обдумываю про себя положение вещей и размеры угрожающей нам опасности и когда взвешиваю затем мнения, высказанные некоторыми людьми... Поэтому я предлагаю следующее: так как благодаря безбожным замыслам преступных граждан государство подверглось крайней опасности, и они, уличенные показаниями Волтурция и послов аллоброгов, сознались, что замышляли убийства, поджоги и другие гнусные и жестокие злодеяния против граждан и отечества, то сознавшихся, как пойманных на месте преступления, предать по обычаю предков смертной казни".

53. После того как Катон сел, все бывшие консулы, а также большая часть сената одобрили его предложение, превозносили до небес доблесть его духа; браня друг друга, они называли всех трусами, а Катона славным и великим; постановление сената состоялось согласно его предложению...

55. После того как сенат, как я сказал, примкнул к мнению Катона, консул счел наилучшим использовать наступающую

ночь, чтобы, в случае промедления, не произошло чего-нибудь неожиданного; поэтому он предписал триумвирам приготовить все, что требовалось для казни; сам он, расставив вооруженную охрану, отвел Лентула в тюрьму; то же самое сделал с остальными претор. Есть в тюрьме место, которое называется Туллианум, немного влево от небольшой лестницы, углубленное приблизительно на двенадцать футов в землю. Углубление это укреплено со всех сторон каменной стеной, а над ним возвышается потолок в виде каменного свода; вид этого места, вследствие грязи, темноты и дурного запаха, отвратителен и ужасен. Когда сюда был спущен Лентул, исполнители уголовных приговоров, которым это было предписано, петлей удушили его. Так этот патриций из славнейшего рода Корнелиев, который раньше имел в Риме консульскую власть, обрел конец своей жизни, достойный его нрава и поступков. Точно таким же образом были преданы казни Цетег, Статилий, Габиний и Цепарий.

56. Пока это происходило в Риме, Катилина из всех тех людей, которых он сам привел и которых имел Манлий, составил два легиона, образовав когорты сообразно с общим числом солдат. Затем, по мере того как в его лагерь являлись добровольцы или кто-нибудь из союзников, он распределял их равномерно по когортам и вскоре довел свои легионы до полного комплекта, тогда как сначала он имел не более двух тысяч человек. Однако из всего этого количества едва четвертая часть была снабжена боевым оружием, остальные носили случайное вооружение: охотничьи и легкие копья, а иные — заостренные колья. Но после того как стал приближаться с войском Антоний, Катилина направился к горным проходам, то приближаясь к Риму, то направляясь к Галлии и не давая врагам удобного случая сразиться: он надеялся, что скоро у него соберутся большие силы, если сообщники доведут до конца в Риме его начинания. Между тем он отвергал содействие рабов, которые первоначально сходились к нему в лагерь в большом числе, полагаясь на средства заговора и считая вместе с тем неблагоприятным для своих интересов, если окажется, что он смешал дело римских граждан с делом рабов.

57. Когда же в лагерь Катилины пришло известие, что заговор в Риме обнаружен и что Лентул, Цетег и прочие, о которых я выше упомянул, подверглись казни, весьма многие, кого привлекла к участию в гражданской войне надежда на грабежи и государственный переворот, разбежались, а остальных Катилина отвел большими переходами через крутые горные перевалы в область Пистории, чтобы горными тропами незаметно перебраться в Заальпийскую Галлию. Но в Пиценской области находился Квинт Метелл Целер во главе трех

легионов, предполагавший, что Катилина в своем затруднительном положении предпримет как раз тот шаг, о котором я только что сказал. Поэтому, когда он от перебежчиков узнал о направлении его движения, он быстро передвинул свой лагерь и засел у самой подошвы тех гор, где представлялся удобный спуск для Катилины, спешившего в Галлию. Антоний, в свою очередь, был недалеко, так как он с большим войском, ничем не стесненный, преследовал по более ровной местности врага, затрудненного в своем бегстве горными переходами. Катилина, видя, что путь ему отрезан горами и армиями врагов, а в Риме его замыслы потерпели неудачу, так что не было никакой надежды ни на бегство, ни на какую-либо помощь, счел, что в таких обстоятельствах для него всего лучше испытать счастие в битве, и потому решил как можно скорее сразиться с Антонием. Поэтому он созвал военную сходку и произнес речь следующего содержания:

58. „Я по опыту знаю, воины, что слова не прибавят никому доблести и речь полководца не сделает малодушного бодрым, труса храбрым. Сколько мужества присуще душе каждого благодаря его характеру и врожденным свойствам, столько и обнаруживается обыкновенно на войне. Кого не возбуждают ни слава, ни опасности, к тому напрасно было бы обращаться со словами ободрения; душевный страх делает его глухим. И все-таки я созвал вас, чтобы сделать вам некоторые указания и вместе с тем открыть сущность моего намерения. Вы знаете, конечно, воины, какой непоправимый удар беспечность и малодушие Лентула нанесли нам и ему самому, и почему я, ожидая подкреплений из Рима, не мог направиться в Галлию. В каком положении теперь наши дела, вы все знаете так же хорошо, как и я сам. Две армии врагов, одна со стороны Рима, другая со стороны Галлии, угрожают нам. Оставаться долее в этих местах, даже при всем желании, не позволяют нам недостаток провианта и всего остального. Куда бы мы ни захотели направиться, нам нужно мечом пролагать себе путь. Поэтому я убеждаю вас быть мужественными и на все готовыми духом, а когда вступите в бой, помнить, что вы держите в своих руках богатство, почести, славу, наконец, свободу и отечество. Если мы победим, нас ожидает полная безопасность, изобилие провианта; перед нами открыты колонии и муниципии; если же мы отступим в страхе, все направится против нас, и ни местность, ни друзья не защитят тех, кого не защитило оружие. Кроме того, воины, не одна и та же крайность висит над нами и ими: мы сражаемся за отечество, за свободу, за нашу жизнь, — им нет никакой нужды сражаться за могущество немногих. Поэтому тем смелей нападайте, помня о прежней доблести. Вам можно было бы с величайшим позором влачить свою жизнь в изгнании, вы

могли бы, некоторые, потеряв все свое имущество, дожидаться в Риме подачек от других; но вы решили последовать сюда потому, что вам все это казалось отвратительным и невыносимым для мужей. Если вы хотите выйти из этого положения, вам необходимо мужество; никто, кроме победителя, не меняет войны на мир. В самом деле, надеяться на спасение в бегстве, отвратив от врага оружие, защищающее наше тело, это — безумие. Всегда в сражении величайшая опасность грозит тому, кто больше всего боится, — мужество служит каменной стеной. Когда я думаю о вас, воины, и взвешиваю ваши подвиги, меня охватывает великая надежда на победу. Меня убеждает в ней ваш дух, возраст, доблесть, а кроме того крайняя опасность, которая даже трусов делает храбрыми. Теснота местности мешает врагу обойти вас своею численностью. Если же судьба позавидует вашей доблести, не отдавайте своей жизни даром, помните, что, попав в плен, вы будете перебиты, как бараны, а сражаясь, как мужи, вы дадите врагу победу только ценою крови и слез".

59. Когда он сказал эту речь, то, промедлив немного, он приказал трубить сигнал и, выстроив ряды, повел свое войско вниз на равнину...

60. Петрей (легат Антония), после тщательной разведки, приказал трубить сигнал, а когортам перейти в медленное наступление. То же сделало и неприятельское войско. Когда войска сблизились настолько, что легковооруженные могли завязать битву, обе стороны с громким криком бросились друг на друга со знаменами наперевес. Дротики были отброшены, бились мечами. Ветераны, помня о прежней доблести, ожесточенно наступали в рукопашной схватке с врагами, но и те оборонялись мужественно, и сражение шло с величайшим ожесточением. Между тем Катилина со своим на все готовым отрядом все время находился впереди, спешил на помощь пришедшим в затруднение, вызывал свежих солдат на место раненых, все предусматривал, сражался сам и часто наносил удары врагам: он выполнял одновременно обязанности ревностного воина и хорошего полководца. Когда Петрей увидел, что Катилина, вопреки его ожиданиям, оказывает ожесточенное сопротивление, он направил в центр врагов преторскую когорту; она разорвала центр, и большинство врагов, после ожесточенного сопротивления в различных местах, было перебито; покончив с центром, с обеих сторон ударили на фланги неприятеля. Манлий и фезуланец пали оба, сражаясь в первых рядах. Когда Катилина увидел, что войска его разбиты и уцелел только он с немногими, он, помня о своем роде и прежнем достоинстве, бросился в самую гущу врагов и там, сражаясь, пал пронзенный мечами.

61. Только по окончании сражения можно было составить себе истинное представление о том, сколько смелости и силы воодушевления было в войске Катилины. Почти каждый из его воинов, мертвый, покрывал своим телом то самое место, которое, он, живой, занимал сражаясь. А те немногие, которых в центре разбросала преторская когорта, пали хотя и в большом беспорядке, но все имели почетные раны в грудь. Катилину нашли далеко от своих, среди трупов врагов; он еще слабо дышал, и лицо его сохранило то же выражение неукротимой душевной силы, какое оно имело при жизни. Наконец, из всего войска Катилины ни один свободный гражданин не был взят в плен в сражении или во время бегства; до такой степени все так же мало щадили свою жизнь, как и жизнь врагов. И войско римского народа достигло победы отнюдь не радостной и не бескровной. Все наиболее мужественные или были убиты в бою, или вышли из него тяжело ранеными. Многие, которые выходили из лагеря, чтобы осмотреть поле битвы или пограбить, поворачивая вражеские трупы, узнавали кто друга, кто гостя, кто родственника; были и такие, кто узнавал личного врага. Радость и печаль, уныние и веселье, сменяя друг друга, овладели войском.

Саллюстий, Заговор Катилины, 5—61 (перевод Гольденвейзера).

№ 708

(В 64 г. до н. э.) Гай Катилина, известный своей громкой репутацией и знатным происхождением, человек легкомысленный, убивший, кажется, когда-то даже своего сына из-за любви к Аврелии Орестилле, которая не соглашалась выйти замуж за человека, имевшего ребенка, бывший другом Суллы, его ревностным сторонником и приверженцем, благодаря честолюбию докатившийся до нищеты, но оставшийся еще пока в фаворе у влиятельных мужей и женщин, этот-то Катилина начал домогаться консульства, надеясь таким путем захватить тиранническую власть. Хотя он и очень надеялся быть избранным в консулы, однако, из-за подозрения к его намерениям, его кандидатура потерпела неудачу и (в 63 г. до н. э.) Цицерон, выдававшийся искусством речи и ораторским талантом, был выбран консулом вместо него. Катилина, надругаясь над лицами, избравшими Цицерона, издевался над последним и называл его, имея в виду незначительность его происхождения, „новым“ (так именуют людей, добившихся известности благодаря своим личным качествам, а не заслугами предков); а так как Цицерон не был природным римлянином то Катилина называл его „инквилином“ — так называют людей, снимающих квартиру в чужих домах. Сам Катилина с того времени совершенно отошел от государственной деятельности

так как-де она не ведет быстро и верно к единодержавию, но зато полна раздоров и интриг. Собирая большие суммы от многих женщин, которые надеялись во время восстания отделаться от своих мужей, Катилина вошел в соглашение с некоторыми из сенаторов и так называемых всадников, собирал обыкновенных граждан, иностранцев и рабов. Главарями у него во всех его предприятиях были тогдашние преторы Корнелий Лентул и Цетег. По Италии Катилина рассылал своих людей к тем сулланцам, которые растратили все те барыши, что они получили в результате насилий, бывших при Сулле, и теперь стремились к такого же рода делам: в этрусские форумы он послал Гая Манлия, в Пиценум и Апулию — других людей, которые тайно набирали ему войско. Обо всем этом, о чем тогда еще ничего не знали, донесла Цицерону одна знатная женщина, по имени Фульвия. Ее любовник Квинт Курий, который был устранен из сената вследствие многих неблаговидных поступков и который удостоен был поэтому чести союза с Катилиной, весьма легкомысленно рассказывал своей возлюбленной о заговоре и хвастался, что он скоро достигнет высокого положения. Ходили уже слухи и о том, что творилось в Италии. Поэтому Цицерон расставил в различных пунктах города караулы и разослал многих из числа знатных во все подозрительные места наблюдать за происходящим. Катилина, хотя никто еще не осмеливался его арестовать, так как ничего не было точно известно, тем не менее был в страхе, и, считая, что чем дольше он будет тянуть время, тем больше явится против него подозрений, возлагал все свои надежды на быстроту действий. Поэтому он послал предварительно деньги в Фезулы и, поручив заговорщикам убить Цицерона и поджечь город в одну ночь во многих местах, сам отправился в Гаю Манлию, чтобы тотчас же собрать новое войско и напасть на город во время пожара. Со свойственным ему легкомыслием, Катилина, в предшествии ликторов с пучками розог и (вложенными в них) секирами, как будто он был проконсулом, направился к Манлию набирать войско. Лентул же и заговорщики решили, что как только они узнают о прибытии Катилины в Фезулы, то сам Лентул и Цетег на заре будут караулить у дверей дома Цицерона со спрятанными (под одеждой) кинжалами. Они надеялись, что им будет позволено войти в дом благодаря занимаемому им положению; войдя, они заведут какой-нибудь разговор, затянут его во время прогулки и тем временем убьют Цицерона, отвлекши его от других (посетителей).[1] А народный трибун Луций Бестия тотчас же созовет через глашатая народное собрание и обвинит Цицерона в том, что он трус,

[1] См. предыдущий отрывок, гл. 28

всегда устраивает раздоры и будоражит город, когда нет никакой опасности. Во время речи Бестии другие заговорщики с наступлением ночи в двенадцати местах подожгут город и станут грабить и убивать именитых людей. Так было решено Лентулом, Цетегом, Статилием и Кассием, главарями заговора, и они только ждали удобного момента. (В это время в Рим прибыли послы аллоброгов). Так как аллоброги были недовольны римским управлением, то их послов... (пропуск в тексте) склонил вступить в заговор Лентул, с тем чтобы поднять против римлян Галлию.. Лентул послал вместе с ними к Катилине кротонца Волтурция с письмом, не содержавшим подписи. Но аллоброги, находясь в нерешительности, посвятили во все Фабия Сангу, своего патрона — у каждого государства есть в Риме какой-нибудь патрон. Узнав о всем от Санги, Цицерон приказал схватить уезжавших аллоброгов и Волтурция и тотчас привести их в сенат. Они признались, что вошли в соглашение с группой Лентула, а затем, когда их уводили, рассказали, как Корнелий Лентул часто говорил, что трем Корнелиям суждено быть римскими самодержцами, двое из которых, Цинна и Сулла, уже были... (пропуск в тексте). После того, как это было сказано, сенат отрешил Лентула от власти, а Цицерон, отведя каждого (из уличенных заговорщиков) в дома преторов, тотчас вернулся обратно и приступил к проведению относительно их голосования. Вокруг здания сената стоял шум, так как в точности еще ничего не было известно, и страх охватил соучастников заговора. Рабы и вольноотпущенники самого Лентула и Цетега, прихватив многих ремесленников, прошли улицами, шедшими за зданием сената, и окружили дома преторов, чтобы освободить своих господ. Цицерон, узнав об этом, выбежал из здания сената и, поставив в нужных местах стражу, возвратился обратно и стал торопить сенат с принятием решения. Первым начал говорить Силан, избранный консулом на следующий год. Ибо у римлян будущий консул первый высказывает мнение, потому, как я думаю, что ему самому придется в будущем приводить в исполнение многие постановления и в силу этого он будет судить о каждом отдельном случае более обдуманно и осторожно. Многие соглашались с Силаном, полагавшим, что этих людей следует подвергнуть высшей мере наказания. Но когда дошла очередь до Нерона, он сказал, что считает более правильным держать захваченных под стражей до тех пор, пока не расправятся с Катилиной военной силой и не расследует детально все дело. Гай Цезарь, который не был свободен от подозрения в сообществе с этими людьми, но которого Цицерон не решился привлечь к ответственности вместе с другими, так как Цезарь пользовался большой популярностью народа, — Цезарь прибавил, что Цицерону следует, по его усмо-

трению, разместить заговорщиков по городам Италии (и держать их там), пока они не будут преданы суду, после того как Катилина военной силой будет уничтожен: таким образом не будет совершено до следствия и суда ничего непоправимого по отношению к весьма известным людям. Так как это мнение показалось правильным и было встречено с сочувствием, то большинство сената готово было слишком поспешно переменить свое мнение. Тогда Катон, уже совершенно ясно говоря о тяготеющем над Цезарем подозрении, и Цицерон, опасаясь, как бы в виду наступающей ночи настроенная в пользу заговорщиков толпа, все еще бродящая по форуму и боящаяся за самое себя и за них, не совершила каких-нибудь эксцессов, убедили (сенат) вынести приговор без суда, как над лицами, пойманными на месте преступления. Тогда Цицерон, пока еще сенат не был распущен, тотчас приказал перевести арестованных из домов, (где они содержались), в тюрьму, в то время как толпа ничего об этом не знала, и умертвить их на его глазах, а затем, проходя мимо находившихся на форуме, он объявил об их смерти. Бывшие на форуме в ужасе стали расходиться, радуясь тому, что (их участие в заговоре) осталось не раскрытым. Таким образом город вздохнул свободно после сильного страха, охватившего его в этот день. Катилина же, который собрал около 20 000 человек и вооружил уже четвертую часть их, пошел в Галлию для дальнейшей подготовки. Но второй консул, Антоний, настиг его у подошвы Альп и легко победил человека, который необдуманно замыслил необычайное дело и еще более необдуманно хотел осуществить его без достаточной подготовки. Ни Катилина, ни другой кто из его наиболее известных товарищей не сочли достойным себя искать спасения в бегстве, но погибли, бросившись в самую гущу врагов. Так окончилось восстание Катилины, чуть-чуть не приведшее государство на край гибели.

Аппиан, Гражданские войны, II, 2—7.

X. Волнения городского населения в Римской империи

Волнения среди хлебопеков в Эфесе

№ 709

...иногда случалось, что народ (в Эфесе) производил шумные беспорядки вследствие безрассудной смелости хлебопеков во время сумятицы на рынке, так что их приходилось привлекать к судебной ответственности. Так как необходимо интересы народа ставить выше наказания, налагаемого на

хлебопеков, то я [1] решил образумить их изданием следующего распоряжения. Я воспрещаю хлебопекам организовываться в гетерии, главарям их проявлять свою смелость и приказываю им всячески повиноваться распоряжениям, имеющим в виду общественную пользу, причем они должны предоставлять городу безостановочно свою необходимую работу (по выпечке) хлеба; если кто-либо (из них будет застигнут) в том, что он принимает участие, вопреки распоряжению, в сходках или является зачинщиком какого-либо смятения или возмущения, он будет подвергнут надлежащему наказанию. Если же кто-либо из хлебопеков осмелится, замышляя козни против города, спрятаться, то на его ноге должен быть выжжен знак ликтором декуриона, и давший приют такому хлебопеку подлежит тому же наказанию (что и сам хлебопек).

Надпись конца II в. н. э., найдена в Магнесии на Меандре, но происходит из Эфеса. Supplementum epigraphicum graecum, IV, 512

Волнения городского населения

№ 710

Время своего молчания Аполлоний проводил отчасти в Памфилии, отчасти в Киликии. Странствуя по областям, которые в такой мере предавались роскоши, он нигде не произносил звука, и ничто не могло его заставить проронить слово. Когда же он попадал в город, обитатели которого вели распри,—а многие города вели их из-за несерьезных причин, например, из-за зрелищ,—стоило Аполлонию только показаться и жестом руки или лицом выражать свое порицание, сразу все волнение исчезало, и все молчали как при мистериях. Конечно, останавливать тех, кто бунтовал по поводу плясунов или лошадей, не так уже трудно. Такие смутьяны, при одном виде такого мужа, краснеют, сдерживаются и очень легко приходят в себя. А вот когда голод угнетает город, тогда не очень-то легко найти достаточно кроткое и убедительное слово, чтобы его образумить и прекратить его раздражение. Для Аполлония же и одного молчания было достаточно, чтобы успокоить людей, находившихся в таком состоянии. Пришел он как-то в город Аспенд в Памфилии. Он находится на берегу реки Евримедонта и считается в Памфилии третьим по значению городом. Жители покупали горох и лишь самое необходимое для питания и этим поддерживали свое существование, так как хлеб хранили в амбарах имущие, чтобы население раскупало находящиеся в стране запасы. Против архонта были возмущены все от мала до велика и собирались все ве-

[1] Это говорит в своем послании в Эфесе римское должностное лицо.

сти его на костер, хотя он и искал защиты у императорских статуй. А они были иногда страшнее самого Зевса в Олимпии и сулили большую неприкосновенность,—ведь, это были статуи Тиберия; при нем, говорят, сочли святотатцем человека, который побил своего раба в то время, как тот держал в руках серебряную драхму с изображением Тиберия. И вот Аполлоний подошел к архонту и жестом спросил его, в чем дело. Архонт утверждал, что он ни в чем не виноват, а что он вместе с народом является жертвой противозаконных действий и, если ему не дадут высказаться, он погибнет вместе с народом. Аполлоний обратился к обступившей его толпе и движением головы приказал им замолчать. Они не только замолчали из страха пред Аполлонием, но положили даже зажженный огонь на стоявшие там алтари. Архонт, воспрянувший духом, сказал: „Такой-то и такой-то, —он назвал несколько лиц, —являются причиной голода: они захватили хлеб и хранят его в деревнях кто где". Когда жители Аспенда друг друга уговаривали отправиться по деревням, Аполлоний кивком головы запретил им это и предложил лучше позвать виновных и добиться от них добровольной выдачи хлеба. Когда они прибыли, он еле удержался, чтобы не прикрикнуть на них,— так на него подействовали слезы толпы,—сбежались дети и женщины и старики, плакали в страхе перед неминуемой голодной смертью, но, верный обету молчания, он высказал свое порицание на записке и дал ее прочесть вслух архонту. Порицание гласило следующее: „Аполлоний продавцам хлеба в Аспенде: Земля мать всех людей, и притом справедливая, вы же несправедливы и сделали ее матерью одних только вас; если вы это не прекратите, я не позволю вам больше стоять на ней". Испугавшись угрозы, они наполнили рынок хлебом, и город опять ожил.

Филострат, Жизнь Аполлония Тианского, I, 15.

№ 711

...Когда в Антиохии были закрыты бани из-за серьезных проступков народа, Аполлоний сказал: „Император дарует вам продолжительную жизнь, хотя вы и плохо себя ведете". Когда жители Эфеса захотели побить камнями архонта, так как тот не топил бани, Аполлоний сказал: „Вы обвиняете архонта за то, что вам плохо мыться в банях, я же обвиняю вас в том, что вы вообще в них моетесь".

Филострат, Жизнь Аполлония Тианского, I, 16

К. Социально-экономические взгляды античных писателей

I. Демокрит

№ 712

Добывать деньги не бесполезно, но добывать их несправедливым образом—хуже всего (78 [1]).

№ 713

Бедность в демократии настолько предпочтительнее счастья у (персидских) сатрапов, насколько свобода предпочтительнее рабства (251).

№ 714

Разумное пользование деньгами обнаруживает щедрость, и оно полезно для государства, неразумное—бесполезный расход (282).

№ 715

Богатство, умножающееся от позорной деятельности, приобретает тем более заметный постоянный оттенок (218).

№ 716

Если ты не желаешь многого, и малое тебе покажется большим. Ведь, даже небольшое желание придает ту же силу бедности, что и богатству (284).

№ 717

Надежда на нечестную прибыль—начало убытка (221).

№ 718

Если жажда к деньгам не находит предела в своем удовлетворении, она гораздо тяжелее крайней бедности. Ибо чем больше пожеланий, тем большие потребности они возбуждают (219).

№ 719

Дурные прибыли приносят потерю чести (220).

№ 720

Накапливание денег для детей есть только предлог, выдающий характер, свойственный корыстолюбию (222).

[1] Отрывки приводятся по изданию Diels'a, Die Fragmente der Vorsokratiker, 4 изд., Berlin, 1922.

№ 721

Человеческая жизнь слаба и кратковременна, сопряжена с большими несчастиями и затруднениями при управлении даже умеренной собственностью и при применении неисчислимых трудов для получения самого необходимого (285).

№ 722

Общая нужда тяжелее нужды отдельного человека, так как тогда нет надежды на помощь (287).

№ 723

Переносить бедность с достоинством—признак здравомыслия (291).

№ 724

Добровольные труды переносятся легче, чем недобровольные (240).

№ 725

Имущество свое должно делить между детьми и вместе с тем присматривать, чтобы они, владея своею частью, не делали глупостей. Благодаря этому они будут бережливее относиться к деньгам, усерднее приобретать их, и между ними возникнет в этом отношении соревнование. Ибо, когда хозяйство—общее, расходы не причиняют печали в такой степени, как когда оно—частное, да и доходы (при общем хозяйстве) не так радуют, (как в том случае, когда хозяйство—частное), но в значительно меньшей степени (279).

№ 726

Как при опухолях самою злою болезнью является опухоль раковая, так и при денежном капитале его непрерывное приумножение—такая же болезнь (281).

II. Софисты

№ 727

В обилии денег нуждаются те, кто много тратит, а не те, кто господствуют над наслаждениями, кто являются рабами их, кто, опираясь на богатство и роскошь, стремится к почету.

Горгий, Речь в защиту Паламеда, 11a, 15 [1]).

№ 728

А, узнав, что Б получил много денег, просил его дать ему их взаймы под проценты. А отказал: он был человек недо-

[1]) Отрывки по указанному выше изданию Diels'a.

верчивый, не желавший никому оказать услугу. Взял он свои деньги и где-то схоронил их. Б подсмотрел это и украл деньги. Когда А пришел к тому месту, где у него хранились деньги, он уже не нашел их. Он был очень опечален своей пропажей, особенно тем, что не отозвался на просьбу Б и не дал ему денег, несмотря на его просьбу: если бы он сделал это, и деньги у него были бы целы, да еще с процентами. Встретившись с Б, А жаловался ему на свою пропажу: он сделал ошибку и сожалеет о том, что не исполнил его просьбы, был с ним нелюбезен; теперь все деньги для него пропали. Б посоветовал А не тужить, а представить себе, что деньги не пропали, и положить на то место, где они лежали, камень; пока деньги были у тебя, ты, ведь, ими не пользовался, так что и теперь забудь, будто ты чего-то лишился.—И в самом деле: то, чем не воспользовались и чем не предполагают пользоваться, не может причинить никакого ущерба, владеешь ли ты этим или нет. Если божество, не будучи склонно дать человеку полноту благ, посылает ему богатство и в то же время не дает ему здравого смысла, оно, лишая его или богатства, или здравого смысла, в сущности, отнимает у него и то и другое.

Антифонт, О согласии, 54.

№ 729

Всякий человек должен прежде всего быть очень воздержанным, а это проявляется преимущественно тогда, когда он чувствует себя стоящим выше власти денег, развращающих всех и все.

Из трактата неизвестного софиста эпохи Пелопоннесской войны (т. н. Anonymus Jamblichi, 4, 1).

№ 730

Законность — наивысшее благо в общественной и частной жизни, отсутствие законности — наивысшее зло... Первым следствием законности является кредит, оказывающий большую пользу всем людям, и это большое благо. Благодаря кредиту деньги являются общими, так что, если у кого их и мало, все же их оказывается достаточно вследствие того, что они находятся в обороте; а без кредита денег оказывается недостаточно даже тому, у кого их и много. Далее, всякого рода случайности и в денежных делах и вообще в житейском обиходе, и благородные и неблагородные, благодаря законности, регулируются для людей наиболее подходящим образом: люди, находящиеся в хорошем положении, могут пользоваться принадлежащим им достоянием безопасно и надежно, люди, находящиеся в плохом положении, получают поддержку от людей, находящихся в хорошем положении, благодаря обще-

нию между собою и основанному на нем кредиту, а то и другое — результат существующей законности. Благодаря законности люди могут не считаться с своим временем при всякого рода превратностях в государственных делах, но употреблять его на свои личные дела, потребные для их жизненного существования: при законности они свободны от забот самых неприятных и могут посвящать себя заботам самым приятным — ведь самые неприятные заботы причиняют государственные дела, а самые приятные — личная работа...

Из трактата неизвестного софиста эпохи Пелопоннесской войны (т. н. Anonymus Jamblichi), 7,1—4.

III. Архит

№ 731

Если удастся найти (взаимный) расчет, прекращается возмущение, возрастает согласие; тогда не бывает жадности, наступает равенство. Путем расчета мы примиряемся при взаимных (социальных) обязательствах. Поэтому бедные получают от имущих, богатые дают нуждающимся, так как и те и другие, на основании расчета, уверены, что они будут обладать равным.

(Отрывок 3 по изданию Diels'a).

IV. Ксенофонт

№ 732

(Разговор между Сократом и Критобулом). — Что же такое, (спросил Сократ), по-нашему, „хозяйство"? Тожественно ли оно с „домом", или и все, чем кто-нибудь владеет вне своего дома, тоже принадлежит к хозяйству?

— Мне, по крайней мере, кажется, сказал Критобул, что все, чем кто-нибудь владеет, относится к „хозяйству", даже если бы у владельца оно находилось и не в том же самом городе... Конечно, все хорошее, чем он владеет. Но, ей-же-ей, если это что-нибудь плохое, то его я не стану называть имуществом.

— Повидимому, ты для всякого человека называешь имуществом вещи, ему полезные.

— Конечно, так, ответил Критобул: — а то, что вредно, я, по крайней мере, считаю скорее (материальным) ущербом, чем ценностью.

— Следовательно, если кто-нибудь, купив лошадь, не сумеет ею пользоваться, но будет падать с нее и причинит себе вред, лошадь для него не будет ценностью?

— Не будет, если только ценностью является нечто хорошее.

— Значит, и земля не будет ценностью для человека, который обрабатывает ее так, что получает от своей работы один убыток?

— Конечно, и земля не является ценностью, если она, вместо того, чтобы кормить (владельца), готовит ему голод.

— Следовательно, точно так же и овцы, если кто-нибудь, не умея ими пользоваться, терпит убыток, — и овцы, стало быть, не будут для него ценностью?

— Не будут, думается мне.

— Итак, ты, повидимому, вещи, приносящие пользу, считаешь ценностями, вещи же, приносящие вред, ценностью не считаешь.

— Именно, так.

— Следовательно, одно и то же будет ценностью для всякого, кто умеет ими пользоваться, для неумеющего же — не будет. Так, например, флейты для умеющего на них как следует играть являются ценностью, для неумеющего же будут значить не больше, чем бесполезные камни.

— Если только он не будет продавать их.

— Мне и самому представляется, что для тех, кто их продает, флейты — ценность, для тех же, кто не продает, но владеет ими — нет, если он не умеет ими пользоваться.

— К этому, Сократ, бесспорно и приводит наше рассуждение, раз мы сказали, что ценность — то, что приносит пользу. Следовательно, если флейты не продаются, они не ценность, так как совершенно бесполезны; если же продаются, — ценность.

На это Сократ сказал: — Если только он сумеет их продавать. Если же опять-таки он продаст их за то, чем он не сумеет воспользоваться, то в таком случае, даже если они и будут проданы, они, по смыслу твоих слов, не являются ценностью.

— Ты, кажется, утверждаешь, Сократ, что даже и деньги — не ценность для человека, если не умеют ими пользоваться?

— Да, и ты, мне кажется, согласен с тем, что ценность есть то, из чего человек может извлечь пользу.

Ксенофонт, Домострой, I, 5. 7 — 13.

№ 733

— Итак, сказал Сократ, мы решили, что домохозяйство есть название некоторой науки; эта наука, оказалось, состоит в том, как могут люди умножить свое домашнее хозяйство; хозяйство у нас оказалось тожественным с собственностью, взятой в целом; собственностью, сказали мы, является то, что человеку может быть полезно для жизни, полезным же в нашем исследовании оказалось все то, чем человек умеет пользоваться.

Ксенофонт, Домострой, VI, 4.

№ 734

(Исхомах рассказывает Сократу). ... Для людей, умеющих приложить старание и напряженно занимающихся земледелием, последнее является путем, прямо ведущим к обогащению, — это мой отец и сам проводил на практике и меня этому научил. Он никогда не позволял покупать обработанный участок, но такой, который по небрежности или бессилию владельцев оставался не обработанным, не засаженным, — такой участок он рекомендовал покупать. Обработанные участки, говорил он, и стоят дорого, и ценность их не повышается, а те участки, ценность которых не повышается, — полагал он, — не приносят и такого удовольствия; напротив, всякое имение и живой инвентарь, по мере того, как они улучшаются, приносят, по его мнению, наибольшую радость. А ничто не дает такого прироста ценности, как земельный участок, превращающийся из необработанного в плодоносный. Знай же, Сократ, продолжал Исхомах, что мы уже увеличили во много раз против первоначальной цены стоимость многих земельных участков. И этот совет, Сократ, настолько ценен и, с другой стороны, так легко усваивается, что ты, выслушавши, знаешь это сейчас не хуже, чем я, и, если пожелаешь, научишь ему других. А мой отец не выучился этому у другого, пришел к нему не теоретически, но, по его словам, любя земледелие и труд, он стремился приобретать такие участки, чтобы иметь над чем работать и получить одновременно и пользу, и удовольствие. Ибо, Сократ, мой отец от природы, как мне кажется, любил земледелие больше, чем кто-либо из афинян.

Я, выслушавши это, спросил: — Что же, Исхомах, твой отец сохранял за собой все участки, которые обработал, или он и продавал их, если приходилось, за хорошие деньги?

— И продавал, конечно, ответил Исхомах: но тотчас же, по своей любви к труду, покупал взамен другой, невозделанный.

— По твоим словам, Исхомах, сказал я, твой отец был действительно по природе большим любителем земледелия, ничуть не меньше, чем купцы являются любителями хлеба. Потому что и купцы, из-за крайней любви к хлебу, как только услышат, что где-нибудь его очень много, плывут за ним туда, пересекая и Эгейское, и Евксинское, и Сицилийское моря. Потом, забрав его как можно больше, везут по морю, погрузив его на тот корабль, на котором плывут сами. А когда им понадобятся деньги, они не выгружают хлеб наудачу, где случится, но везут и продают его тем людям, у которых, по слухам, хлеб стоит всего дороже и где за него дороже всего дают. И твой отец, как кажется, был любителем земледелия именно в этом смысле.

— Исхомах ответил на это: — Ты шутишь, Сократ, но я не в меньшей степени считаю любителями домостроительства тех, кто, отстроив дома, продают их и потом строят новые.

— О, конечно, Исхомах, сказал я, и я клятвенно тебя заверяю: я тебе верю и считаю, что все по природе любят то, от чего надеются получить пользу.

Ксенофонт, Домострой, XX, 22 — 29.

№ 735

И поныне если видят, что кому-нибудь посылаются блюда с царского стола, то таким людям все стараются побольше услуживать, считая, что они находятся в почете и могут в случае надобности похлопотать. Но царские посылки радуют не только из-за этого, а и потому, что, в самом деле, блюда с царского стола доставляют особенное удовольствие. Впрочем, нет ничего удивительного, что это так. Ибо, как остальные ремесла и искусства доведены до совершенства в больших городах, точно так же и царские кушанья приготовляются совершенно особенным образом. Дело в том, что в маленьких городах один и тот же человек делает и кровать, и дверь, и плуг, и стол, а часто он же строит и дома, и бывает доволен, если, хотя бы таким образом, получит достаточное для своего прокормления количество заказчиков. И, конечно, невозможно, чтобы человек, занимаясь многими ремеслами, все делал хорошо. В больших же городах, где каждый ремесленник нужен многим, ему бывает достаточно для прокормления себя и одного ремесла, и часто даже не ремесла в его целом, но один делает, например, мужскую, другой — женскую обувь; иногда бывает даже, что один кормится только шитьем обуви, другой — ее заготовкой, или один только кроит платье, другой — ничего подобного не делает, но сшивает уже скроенное. И, конечно, неизбежно, что тот, кто занимается наиболее узким видом труда, тот должен выполнять его наилучшим образом. Точно так же обстоит дело и с поварским искусством. Ибо тот, для кого один человек и ложе стелит, и стол накрывает, и тесто месит, и разные кушанья готовит, должен, думаю я, принимать все таким, каким оно выйдет; если же один может ограничить свою работу тем, что будет варить мясо, другой — его жарить; один — варить рыбу, другой — жарить, третий — печь хлебы, да и то не одного сорта, но довольствуется тем, что изготовляет какой-нибудь один особенно замечательный сорт, — тогда, я думаю, неизбежно и всякий мастер будет делать свое дело с исключительным совершенством.

Ксенофонт, Воспитание Кира, VIII, 2, 4 — 6.

№ 736

— Я и сам, говорил Кир Крезу, не в силах преодолеть то, что боги вложили в души людей, сделавши всех одинаково бедняками; и, подобно прочим, я ненасытно желаю богатства. Но вот чем, как мне кажется, я отличаюсь от большинства людей: последние, приобретя имущество, превосходящее размеры необходимого, то зарывают излишки в землю, то гноят их, то пересчитывают и перемеривают, расставляют, проветривают и караулят, доставляя себе этим хлопоты. И все же, имея в своем доме такие богатства, они едят не больше, чем могут выдержать, — иначе они лопнули бы, — и одеваются не больше, чем могут выдержать — иначе они задохлись бы, и в излишках богатства находят для себя лишь беспокойство. Я же служу богам и постоянно добиваюсь большего. Когда же приобрету его, и увижу, что того или иного у меня более, чем достаточно, я пользуюсь излишками, прислушиваясь к нуждам друзей; обогащая и благодетельствуя людей, я приобретаю их расположение и дружбу, и пожинаю плоды — безопасность и добрую славу... Я считаю самыми счастливыми не тех, кто больше всех имеет и больше всех караулит, ибо тогда, пожалуй, самыми счастливыми оказались бы те, кто держит караул на городских стенах, поскольку они караулят все, что есть в городе; нет, я считаю самым счастливым того, кто сумеет приобрести всего больше, поступая справедливо, и сумеет пользоваться этим, поступая прекрасно.

Ксенофонт, Воспитание Кира, VIII, 2, 20 — 23.
Также:
Ксенофонт, о доходах (№ 38).

V. Платон

№ 737

— Получил ли ты, Кефал,[1] спросил Сократ, большую часть того, чем владеешь, по наследству, или приобрел сам. — Какое там приобрел, Сократ, ответил он. В отношении искусства обогащения я занимаю какое-то среднее положение между моим дедом и отцом. Мой дед — он мне тезка, — получив по наследству состояние почти равное тому, которым владею сейчас я, приумножил его во много раз. Лисаний же, мой отец, сделал его еще меньше, в сравнении с тем, каково оно теперь. Мне же очень хотелось бы оставить детям не меньше, но хоть немного больше, чем я получил. — Я спросил тебя об этом потому, сказал Сократ, что ты, показалось мне, не слишком-то любишь деньги; а такими по большей части бывают те, ко-

[1] Один из участников диалога.

торые не сами их нажили; те же, кто нажил сам, любят их вдвое больше, чем все другие. Ибо, как поэты любят свои стихи, а отцы своих детей, так и люди, нажившие деньги, хлопочут вокруг них, так как это их произведение, а также, подобно другим, в силу приносимой деньгами выгоды.

Платон, Государство, I, 330 b — c.

№ 738

— (Для какого же вида человеческих взаимоотношений лучше всего иметь дело с человеком справедливым?)... — Для денежных, мне кажется. — Только, может быть, не для пользования деньгами в том случае, когда на них нужно будет сообща покупать или продавать лошадь; тогда, я думаю, полезен тот, кто знает толк в лошадях. Не так ли? — Повидимому, так. — А когда нужно покупать или продавать корабль, — тогда полезен кораблестроитель или кормчий? — Повидимому. — Когда же, при общении с человеком ради использования золота или серебра, справедливый оказывается полезнее всех других? — Когда их нужно поместить на сохранение в надежные руки. — Другими словами, когда нужно совсем не пользоваться ими, но оставлять их лежать? — Конечно. — Значит, когда деньги остаются без использования, тогда полезна по отношению к ним справедливость? — Кажется, так...

Платон, Государство. I, 333 b — c.

№ 739

Не потому ли мы считаем каждый вид труда иным, чем другие, что в ином проявляется его сила?.. Следовательно, и пользу каждый приносит лично ему присущую, а не общую; так, медицина приносит здоровье, ремесло кормчего безопасность во время плаванья, и все другие точно так же... Так вот, и наемный труд не приносит ли он наемную плату? Ведь, в этом проявляется присущая ему сила... Итак, каждый вид труда приносит свою, ему присущую, пользу. Значит, если ремесленники все получают вообще какую-то пользу, то, очевидно, они получают ее с чего-то одного, к чему все они вообще прибегают. И мы утверждаем, что польза в виде получаемой платы проистекает для ремесленников оттого, что они прибегают к своему труду за плату. Ведь, не специально из своего труда извлекает каждый эту пользу — получение платы, но, если разобраться точнее, труд врача, как таковой, приносит здоровье, а как труд за плату — плату; труд домостроителя приносит дом, а становясь к тому же трудом за плату, — плату; так же и все другие виды труда. Каждое ремесло занимается своим делом и приносит пользу тому, для чего оно назначено.

Но если к нему не присоединяется получение платы, то получает ли ремесленник от своего ремесла какую-либо пользу? Очевидно, нет.

Платон, Государство, I, 346 a — d.

№ 740

— Государство, сказал Сократ, рождается, по моему мнению, тогда, когда для каждого из нас недостаточно его самого, но ему нужны еще и многие другие. Или, по-твоему, основание государства имеет другое начало? — Никакого другого оно не имеет, ответил Адимант.[1] — Таким-то, стало быть, образом, когда один принимает другого, одного для одной, другого для другой потребности, — ибо мы нуждаемся во многом, — и собирает многих в одно место для совместной жизни и взаимной помощи, мы и даем этому общежитию название государства. Ведь, так? — Конечно, так. — И не дает ли при этом один что-нибудь свое другому, или не получает ли что-либо от другого, считая это для себя лучшим? — Конечно. — Давай же, сказал я, создавать из слов государство с самого его начала. А создавать его будут, как кажется, наши потребности. — Да, уж не иначе. — Но, ведь, первая и самая большая потребность это — приготовление пищи, чтобы существовать и жить? — Безусловно. — Вторая потребность — в жилище, третья — в одежде и тому подобное. — И это так. — Ну, скажи, Сократ, как же сделать, чтобы государства хватило на изготовление стольких вещей? Не так ли, что один будет земледельцем, другой — строителем, третий — ткачом? Да и сапожника прибавим к ним и кого-нибудь еще из обслуживающих наше тело? — Конечно. — Значит, беря самое необходимое, государство составилось из четырех-пяти человек? — Повидимому. — Дальше. Должен ли каждый из них в отдельности предлагать продукт своего труда на общее пользование всех, например, один земледелец изготовлять хлеб для четверых, затрачивая на это в четыре раза больше времени и трудов, и делить его с другими? Или, не заботясь о других, приготовлять только для себя самого четвертую часть этого количества хлеба в четвертую часть времени, а остальные три четверти потратить: одну — на приготовление дома, другую — плаща, третью — обуви и не делиться своей работой с другими, но делать свое дело самому и для себя? — Но первое, Сократ, ответил Адимант, пожалуй, легче, чем последнее. — И, ей-же-ей, ответил я, в этом нет ничего странного. Ибо из твоих слов я и сам вижу, что, во-первых, каждый человек по своей природе не совсем похож на другого, но с природными особенностями годен для выполнения один — одной, другой — иной работы. Или тебе не кажется,

[1] Один из участников диалога.

что это так? — Кажется и мне. — Так что же? Когда человек может работать лучше: если он один будет заниматься многими видами труда, или если один — одним? — Если один — одним, ответил Адимант. — Но, думается мне, очевидно и то, что, если упустишь для какой-нибудь работы подходящее время, она погибла. — Очевидно. — Потому что, думаю я, работа не хочет ждать, пока будет досуг работнику, но необходимо работнику поспевать за работой, делая ее не между прочим. — Неизбежно. — А отсюда всякое дело делается и успешнее, и лучше, и легче, когда один делает что-нибудь одно, что свойственно его природе, в подходящее время, имея досуг от исполнения всех других дел? — Вполне так. — Но, конечно, побольше четырех граждан нужно, Адимант, для изготовления всего, о чем мы говорили. Потому что земледелец, кажется, не станет сам для себя делать плуг, если нужен плуг хороший, или заступ, или все другие земледельческие орудия. То же, с другой стороны, и строитель: ведь, и ему нужны многие орудия. Точно так же ткач и сапожник. — Это правда. — Итак, плотники, кузнецы и многие другие подобные производители, становясь участниками нашего маленького государства, делают его уже многолюдным. — Конечно. — Но оно не будет еще чрезмерно велико, даже если мы присоединим к названным лицам волопасов, овчаров и всех других пастухов, чтобы и земледельцы имели волов для паханья, и строители вместе с земледельцами пользовались вьючным скотом для перевозки грузов, а у ткачей и сапожников были кожа и шерсть. — Но и маленьким, сказал Адимант, не будет государство, имеющее все это. — Однако, сказал Сократ, основать самое государство в таком месте, где оно не будет нуждаться в предметах ввоза, почти что невозможно. — Невозможно. — Значит, ему потребуются и еще люди, которые будут доставлять ему из другого государства то, в чем оно нуждается. — Будет нуждаться. — Но, ведь, такой агент, если он отправится с пустыми руками, не взяв с собой ничего нужного тем, от кого доставляется потребное его согражданам, с пустыми руками и вернется. Ведь, правда? — Я думаю, да. — Значит, нужно домашний продукт изготовлять не только в количестве достаточном для нас самих, но заготовлять в соответственном количестве и то, что понадобится для других. — Нужно.

— Стало быть, нашему государству понадобится больше и земледельцев и всех других производителей? — Больше. — Следовательно, понадобятся и другие агенты для ввоза и вывоза отдельных предметов необходимости, купцы. Не правда ли? — Да. — А это значит — нам понадобятся и купцы? — Конечно. — А если только торговля пойдет морем, то понадобится, кроме того, и много других людей, сведущих в работе, связанной с морем? — Очень много. — Дальше. В самом госу-

дарстве каким образом граждане будут делиться друг с другом тем, что производит каждый. Ведь, для этого-то, устроив общежитие, мы и основали город. — Очевидно, сказал он, путем продажи и купли. — Значит, отсюда возникает у нас рынок и монета — знак обмена. — Конечно, так. — Но вот, если земледелец или какой-нибудь другой производитель, доставив на рынок какой-либо свой продукт, попадет туда не в одно время с теми, кому нужно обменять у него этот продукт, то неужели он оставит свое производство и будет сидеть на рынке? — Ни в коем случае, сказал Адимант. Имеются люди, которые, видя это, сами предлагают себя для этих услуг. В благоустроенных государствах это, почти исключительно, люди, физически самые слабые и негодные для выполнения какой-нибудь другой работы. Так вот они-то и должны оставаться на одном месте, на рынке, либо выменивая на деньги у желающих сбыть свой товар, либо отдавая товар в обмен на деньги, тем, кому нужно купить. — Итак, сказал Сократ, эта потребность порождает в нашем государстве перекупщиков. Не перекупщиками разве зовем мы торговцев, обосновавшихся на рынке к услугам покупающих и продающих или бродящих по городам? — Именно так. — Есть, конечно, как я думаю, еще и другие агенты, которые, по своему умственному складу, не очень достойны быть членами государства, но которые имеют достаточную телесную силу для физического труда. Они, продавая использование своей силы и цену его называя наемной платой, получили, я думаю, название наемников. Ведь так? — Верно. — Следовательно, в полный состав государства входят, как кажется, и наемники? — Думаю, да. — Итак, Адимант, не выросло ли наше государство до полного завершения? — Пожалуй, да... — Государство, о котором мы рассуждали, кажется мне государством истинным и как бы здоровым. Но, если хотите, рассмотрим и то государство, которое болеет горячкой... Нам снова придется увеличить наше государство, так как то, здоровое, оказывается уже недостаточным; его приходится наполнить и обременить толпой людей, пребывающих в государствах уже не в силу необходимости; например, всякие ловчие и подражатели, поэты и их помощники — рапсоды, актеры, танцоры, подрядчики, мастера, делающие всякие вещи, в особенности женские украшения. Конечно, и прислуги нам понадобится больше. Разве не окажутся нужны воспитатели, кормилицы, няньки, горничные, цирульники, а также стряпухи и повара. Потом еще понадобятся нам свинопасы. В первом государстве у нас ничего этого не было, потому что ничего и не надо было. В этом же (втором) государстве и это понадобится, понадобится и множество других животных, раз кто-то их будет есть. Не правда ли? — Конечно, понадобится. — При таком, по

сравнению с первым, образе жизни, разве не будем мы ощущать гораздо большую необходимость во врачах? — Гораздо большую.

Платон, Государство, II, 369 c — 373 d.

№ 741

В этом государстве (первом) сапожник у нас окажется сапожником, и не будет, в дополнение к сапожному мастерству, еще кормчим; и земледелец—земледельцем, не являясь, в дополнение к земледелию, еще и судьей; и воин — воином, а не ростовщиком, в дополнение к военному делу; также и все другие.

Платон, Государство, III, 397 e.

№ 742

Конечно, все вы, живущие в государстве, — братья... но творящий бог к тем из вас, кто способен властвовать, примешал при рождении золото, поэтому они — ценнее всех; к другим, помощникам,— серебро; железо же и медь он примешал к земледельцам и прочим ремесленникам. Итак, поскольку вы все — родственники, вы, по большей части, рождаете подобных себе; но случается, что от золота может родиться серебряное потомство, а от серебра — золотое; подобным же образом рождаются друг от друга и все остальные. Поэтому властвующим бог прежде всего и больше всего повелевает, чтобы они ни для чего не были такими добрыми стражами, и ничего не сторожили так усердно, как потомство, (наблюдая), какой из этих металлов примешан к их душам; и если, с одной стороны, их потомство родится с примесью меди или железа, они никоим образом не станут жалеть его, но, определив ему цену сообразно его природе, удалят его в ряды ремесленников или земледельцев; и если, с другой стороны, от последних родится кто-нибудь с примесью золота или серебра, они, оценив, возведут одних в стражи, других — в помощники, поскольку существует предсказание, что государство погибнет тогда, когда сторожить его будут железо и медь.

Платон, Государство, III, 415 a—c.

№ 743

Прежде всего никто из воинов не должен иметь никакой собственности, кроме самого необходимого. Затем никому из них нельзя иметь ни жилья, ни такой кладовой, в которую не мог бы войти всякий желающий. Все же продукты, необходимые этим мастерам военного дела, рассудительным и храбрым, следует получать, как плату за сторожевую службу, от остальных граждан по установленной норме, чтобы им не

было ни слишком много на год, ни слишком мало. Они должны посещать сисситии и жить сообща, как в военном лагере. Про золото же и серебро нужно им говорить, что божественное золото они всегда имеют в своей душе от богов и отнюдь не нуждаются еще в золоте человеческом. Да и грешно, владея золотом божественным, осквернять его смешением, приобретая золото тленное, так как немало и нечестия породила монета, (которой пользуется) толпа, монета же, полученная от богов, чиста (от всякой примеси). Из среды граждан им одним не положено брать в руки золото и серебро или касаться их, даже входить под кровлю, (где они есть), или навешивать их на себя, или пить из золотых и серебряных сосудов. Соблюдая это, они и сами себя спасут и государство. Когда же и они приобретут собственную землю, дома и деньги, они превратятся из стражей в домохозяев и земледельцев и вместо союзников станут для прочих граждан враждебными господами; ненавидя сами и вызывая ненависть других, строя козни и сами подвергаясь им, проведут они всю свою жизнь, гораздо чаще и больше испытывая страх перед врагами внутренними, чем перед внешними, и тогда уже быстро пойдут к гибели и они сами, а с ними и все государство.

Платон, Государство, III, 416 d—417 b.

№ 744

— Что ты скажешь в свою защиту, Сократ, спросил Адимант, если кто-нибудь станет утверждать, что ты делаешь этих людей (стражей государства) не слишком-то счастливыми, — и это по собственной их вине, так как они, по правде, владея государством, не пользуются никакими его благами, как другие, владеющие полями, строящие себе большие прекрасные дома, приобретающие соответствующую им обстановку, приносящие богам свои жертвы, принимающие гостей и, к тому же, как ты сейчас сказал, владеющие золотом и серебром и всем, что считается (необходимым) для людей, которые намерены быть счастливыми? Попросту можно было бы сказать, что стражи являются наемной охраной, которая сидит в городе и только несет караулы. — Да, ответил Сократ, и делают это они за паек, и даже платы, подобно другим, в придачу к пайку, не получают, так что нельзя им будет ни путешествовать на собственный счет, если бы захотелось, ни делать подарки гетерам, ни бросать деньги на что-нибудь другое, на что захочется и на что бросают деньги другие, которые считаются счастливыми. Это и многое подобное ты упустил в своем обвинении. — Ну, сказал Адимант, пусть войдет и это. — Итак, ты спрашиваешь, что мы скажем в свое оправдание? — Да. — Идя тем же путем, ответил Со-

крат, мы найдем, я полагаю, что сказать. Мы скажем, что ничего не было бы удивительного, если бы и эти люди таким образом оказались более счастливыми, но, мы, впрочем, устраиваем наше государство, имея в виду не то, как бы нам сделать исключительно счастливым один какой-нибудь класс, но, по возможности, все государство в целом... Не тогда ли мы создаем прекрасное целое, когда каждой части отдаем то, что ей подобает? Не принуждай же нас пристегивать к стражам такое благополучие, которое сделает из них скорее все что угодно, только не стражей. Ведь, мы сумеем и земледельцев нарядить в мантии и одеть в золото, а потом приказать им обрабатывать землю ради удовольствия, и гончаров поудобнее разместить на кожах у огня и предложить им, бражничая и угощаясь, поставить около себя гончарный круг и заниматься своим делом, сколько пожелают, и всех прочих сделать счастливыми подобным же образом, чтобы все государство блаженствовало. Но не давай нам таких советов, потому что, если мы послушаемся тебя, то и земледелец перестанет быть земледельцем и гончар — гончаром, и из всех прочих никто не сохранит тех форм, из которых образуется государство. Впрочем, о других не стоит много говорить: ибо в тех, кто мастерит обувь, — даже если они изменятся, развратятся, вообразят себя не тем, что они есть, — для государства нет ничего ужасного; но ты видишь, конечно, что стражи законов и государства, если они будут таковыми не на деле, а лишь по видимости, до основания погубят все государство; тогда как, с другой стороны, они имеют наибольшую возможность сделать его благоустроенным.

Платон, Государство, IV, 419—421 a.

№ 745

... Теперь рассуди, (продолжал Сократ), не портят ли они, т. е. богатство и бедность, также и тех, кто занимается другими ремеслами?.. Неужели ты полагаешь, что горшечник, разбогатевши, захочет еще думать о своем ремесле?.. Не сделается ли он, скорее, праздным и нерадивым к своему делу?.. А если так, то не станет ли он, как горшечник, хуже?.. Однако и тот, кто не может, по бедности, достать себе орудий или чего-нибудь другого, относящегося к его производству, будет производить и продукты худшего качества и из своих сыновей или из других, кого будет учить, сделает более худых ремесленников... Итак, от того и от другого, и от бедности и от богатства, хуже становятся продукты производства, хуже и сами производители.

Платон, Государство, IV, 421 d—e.

№ 746

... Стражи должны всячески караулить, как бы, незаметно для них, не проникли в город... богатство и бедность, так как первое создает изнеженность, праздность и страсть к государственным переворотам, второе — малодушие, коварство и ту же страсть к переворотам.

Платон, Государство, IV, 422 а

№ 747

... Каждое из государств представляет собою целое множество государств, а не одно государство, подобно тому, как при игре „в городки". Какое из них ни возьми, в нем два враждебных друг другу государства: одно — бедняков, другое — богатых. И в каждом из них опять много (отдельных государств).

Платон, Государство, IV, 422 е — 423 а.

№ 748

Есть ли зло, большее для государства, чем то, которое его раздирает и делает из одного государства много государств? Или благо большее, чем то, которое связует государство и делает его единым? — Нет. — А если так, то не общность ли радостей и печалей создает эту связь, когда они будут одними и теми же и в своем возникновении и в своем исчезновении, одинаково радуют и печалят преимущественно всех граждан? — Вполне так, сказал Адимант. — И как раз не частная ли обособленность в таких вещах разъединяет, когда одно и то же, приключившееся с государством или с живущими в нем, одних повергает в крайнюю скорбь, других — в крайнюю радость? — Да. — Но не оттого ли это происходит, что в государстве не вместе произносятся такие слова, как „мое" и „не мое", и то же самое происходит со словом „чужое"? — Конечно, от этого. — Значит, государство, в котором про одно и то же большинство граждан одинаково говорит — „мое" и „не мое", такое государство обладает наилучшим устройством. — Вполне. — Государство, которое ближе всего напоминает одного человека: например, когда у когонибудь из нас ушиблен палец, то единство связей, соединяющих тело с душою в единый строй властвующего в ней начала, все в целом ощущает ушиб, и вместе испытывают боль все члены, хотя пострадал один; вот почему мы и говорим, что у человека болит палец. То же нужно сказать и о всяком другом члене человеческого тела, о страдании, когда он болеет, и об удовольствии, когда выздоравливает. — Конечно, то же, сказал Адимант. А что до твоего вопроса, то жизнь наилучше устроенного государства действительно

весьма близка к этому. — Если один из граждан переживает что-нибудь хорошее или плохое, то такое государство непременно будет говорить, что это его член нечто переживает, и будут все или вместе радоваться, или вместе страдать.

Платон, Государство, V, 462 b—d.

№ 749

Не исчезнут ли среди стражей, так сказать, взаимные тяжбы и судебные процессы, потому что они не будут владеть никакой частной собственностью, кроме тела, имея все прочее общим? Это даст им возможность быть людьми, совершенно чуждыми всех тех распрей, которые люди поднимают из-за обладания деньгами, если у них есть дети и родственники.

Платон, Государство, V, 464 d.

№ 750

Такие люди будут питать страсть к деньгам, как это бывает с людьми при олигархическом строе. С затаенной необузданностью они будут чтить золото и серебро, имея в своих домах кладовые и сокровищницы для их хранения и сокрытия, окружая дома свои еще заборами, — прямо-таки свои собственные гнезда, где они могут тратить большие деньги на жен и на других, на кого захотят.

Платон, Государство, VIII, 548 a.

№ 751

— Какой же строй, спросил Адимант, называешь ты олигархией? — Государственный строй, основанный на имущественном цензе, ответил Сократ, в котором богатые управляют, бедняк же не имеет доли в управлении. — Понимаю, сказал Адимант. — Итак, не сказать ли прежде всего, как совершается переход от тимократии к олигархии? — Да. — Впрочем, сказал Сократ, даже и слепому ясно, как совершается переход. — Как же? — Та кладовая, что у каждого полна золотом, губит это государственное устройство. Именно, сначала богатые изобретают, куда бы им тратить деньги, и для этой цели изменяют законы, которым не повинуются ни сами они, ни их жены. — Правдоподобно, сказал Адимант. — Затем, я думаю, глядя друг на друга и соревнуя в массе один другому, они довершили дело. — Правдоподобно. — А отсюда, идя дальше в искусстве наживы, они начинают тем меньше ценить добродетель, чем больше — наживу. Разве отношения между богатством и добродетелью не похожи на то, как если бы они лежали на двух чашках весов, постоянно перетягивая друг друга? — Очень похоже. — Итак, когда в государстве ценят богатство и богатых, то не ценят добродетель и порядочных людей. — Ясно. — Но то, что постоянно в почете, развивается, а что — не в почете, остается в пренебрежении. — Правильно.

— Итак, место людей самолюбивых и честолюбивых заняли, в конце концов, люди корыстолюбивые и сребролюбивые; богачу теперь воздают хвалу и удивление и вверяют власть, бедняка же унижают. — И очень. — И вот тогда-то в законодательном порядке ограничивают права гражданства в олигархическом государстве, установив имущественный ценз, больший — там, где олигархия сильнее, меньший, где она — слабее, когда объявляют, что нет участия в правлении тому, у кого нет имущества установленной ценности; и это проводят или силой, с оружием в руках, или даже раньше, наведя страх, устанавливают такой государственный строй. Не так ли? — Конечно, так. Таков-то, говоря вкратце, процесс установления олигархии. — Правильно, заметил он. Но какой же оборот принимает здесь государственный строй, и каковы уклонения от справедливости, которые, как мы сказали, он допускает? — Прежде всего, сказал Сократ, (указать эти уклонения) это и значит определить, что это за строй. Вдумайся, что было бы, если бы кто-нибудь стал назначать кормчих на корабли таким способом на основе ценза, бедняку же, будь он хоть раскормчим, не поручал этого. — Плохо бы наплавали, ответил Адимант, эти мореплаватели. — Но разве не следует сказать то же самое и о всякой другой власти? — Я думаю. — Исключая власть государственную, спросил Сократ, или имея в виду и ее? — Ее-то в особенности, сказал Адимант, поскольку эта власть самая трудная и самая важная. — Насколько же это одно было бы уже большим уклонением олигархии от справедливости? — Видно, так. — Ну, а следующее разве будет меньше? — Что именно? — А то, что в таком государстве по необходимости бывает не одно, но два государства, одно — бедняков, другое — богачей, которые хотя и живут в одном и том же месте, постоянно злоумышляют друг против друга... (Затем будет иметь место то, что мы уже порицали выше): в олигархическом государстве одни и те же люди будут заниматься многими делами одновременно: и землю возделывать, и деньги наживать, и войну вести. (Главный же недостаток олигархии в следующем): в олигархическом государстве каждый может продать все, что ему принадлежит, а другой — скупить имущество первого, и после продажи продолжать жить в государстве, не являясь ни одной из составляющих его частей: ни ростовщиком, ни ремесленником[1], ни всадником, ни гоплитом, но называясь бедняком и бобылем.

Платон, Государство, VIII, 550 с — 552 а.

---

[1] Греческое демиургос обычно передается русским „ремесленник", но „ремесленник" не охватывает всех тех видов труда, о которых говорит Платон. В понятии термина демиургос включен именно всякий в нашем смысле „трудящийся", т. е. занятый общеполезным трудом; так, врач, в греческом смысле, по своей профессии есть также демиург и т. д.

№ 752

Очевидно, стало быть, что, если мы видим в государстве нищих, значит, там есть также и укрывшиеся где-то воры, отрезыватели кошельков, святотатцы и мастера на всякое подобного рода зло.

Платон, Государство, VIII, 552 d.

№ 753

Как совершается переход от олигархического строя к демократическому? Не в силу ли того, что человек ненасытен, когда ему предоставляется какое-нибудь благо, и хочет сделаться как можно богаче...— Властвующие (при олигархическом строе) правители, ради приобретения большего, не хотят обуздывать законом молодежь, которая становится разнузданной, не отнимают у нее возможности расточать и губить свои состояния, чтобы, скупая их и пуская в рост, самим становиться еще более богатыми и уважаемыми... Из этого уже ясно, что граждане в государстве не могут одновременно и почитать богатство и обладать в надлежащей мере рассудительностью, но, неизбежно, оставят без внимания либо то, либо другое... Итак, небрежным и снисходительным отношением к разнузданности правители иногда заставляют превращаться в бедняков людей и не низкого происхождения... Последние, конечно, сидят вооруженными в городе, (как трутни), навострив жало, одни, обремененные долгами, другие — лишенные почета, третьи — и то и другое вместе, сидят, питая ненависть и коварные замыслы против тех, кто завладел их достоянием, и против всех прочих, — и жаждут переворота. А между тем ростовщики как будто вовсе и не видят этих людей и, притворившись, поражают остальных, всякий раз, как кто-нибудь обнаружит податливость, вливают в них свое серебро и, унося с собой детей его, многократные проценты, разводят в государстве множество трутней и нищих... И как раньше (правители)... не хотели погасить разгорающееся зло, ограничив право каждого обращать свое имущество на что вздумается, так не хотят и теперь, когда при помощи иного закона, возможно разрешение возникшего положения... Этот закон стоит после того на втором месте и вынуждает граждан не пренебрегать добродетелью. Именно, если бы установить, что большая часть добровольных сделок заключается на собственный риск, то в государстве люди наживались бы не с таким бесстыдством и меньше вырастало бы в нем таких зол, как те, о которых мы только что говорили... Теперь же вот в какое состояние привели управляемых всем этим правители государства. Ну а сами они и их дети? Их молодежь живет в роскоши и не знает труда ни физического, ни духов-

ного; она утратила твердость, чтобы противостоять наслаждениям и огорчениям, и изменилась... Сами же они не имеют других забот, кроме наживы, и думают о добродетели ничуть не больше, чем бедняки... И вот, когда правители и управляемые, при такой подготовке, сталкиваются друг с другом, или путешествуя по дорогам или при каких-нибудь других встречах, на празднике или в походе, оказываясь попутчиками или соучастниками, даже наблюдая друг друга во время общей опасности, ни в одном из этих случаев богачи не пренебрегают бедняками. Но когда тощий, обожженный солнцем бедняк оказывается в битве зачастую рядом со вскормленным под тенью богачом, на котором много чужого мяса; когда он увидит, как тот задыхается в полной беспомощности, разве не придет ему в голову, что такие люди богатеют по его собственному малодушию, и разве, оставшись в своем кругу, они не скажут друг другу: господа-то наши ничего не стоят... И как болезненное тело нуждается лишь в маленьком толчке извне, чтобы захворать, а иногда и без внешних причин восстает само на себя, не так же ли и государство, находящееся в одинаковом с ним состоянии? По малейшему поводу, когда либо та, либо другая сторона приводит союзников извне одна из олигархического, другая — из демократического государства, оно болеет и вступает в битву с самим собой, иногда же приходит в возмущение даже и без внешних причин... Итак, демократический строй, полагаю, рождается, когда бедняки, одержавши победу, одних из противной партии убивают, других изгоняют, а прочим предоставляют равное участие в государственном управлении и правительственных должностях.

Платон, Государство, VIII, 555 b — 557 a.

№ 754

Одна и та же болезнь, зародившаяся еще в олигархическом строе, порабощает и демократический... Это — класс людей праздных и расточительных, из которых одни, наиболее храбрые, идут впереди, а другие, более слабые, идут за ними. Выше мы уподобляли их трутням: первых — трутням с жалами, вторых без жал... Эти два класса, зарождаясь во всяком государстве, производят в нем возмущения, подобно тому, как воспаление и желчь делают это в теле. И, конечно, доброму врачу и законодателю государства не меньше, чем искусному пчеловоду, нужно остерегаться от них заблаговременно, чтобы они лучше всего вовсе не появлялись; если же появятся, чтобы как можно скорее вырезать их вместе с самыми сотами... Итак, чтобы яснее видеть, чего мы желаем... разделим демократическое государство на три части, как оно и есть на самом деле. Первая часть, это — вышеуказанный класс, который, —

при отсутствии сдерживающего начала, возникает в демократическом государстве не меньше, чем в олигархическом... Но в первом он много сильнее, чем в последнем. Ибо там, поскольку он не пользуется почетом, но устраняется от правительственных должностей, он оказывается неопытным и бессильным. В демократическом же государстве, за немногими исключениями, он стоит во главе его, и более страстная его часть говорит и действует, остальная же, усаживаясь вокруг трибуны, жужжит и не дает говорить инако говорящим, так что, при таком государственном строе, всем управляет, за малыми исключениями, этот класс. Второй класс, всегда выделяющийся из масс, будет следующим: когда все занимаются наживой, самые умеренные по природе, по большей части, становятся самыми богатыми... От них-то, думаю я, для трутней и получается всего больше изобильного меда. — Каким образом от тех, кто владеет немногим? спросил Адимант. — Такие богачи, по-моему, и называются пастбищем трутней... — Наконец, третьим классом был бы у нас народ в собственном смысле, — это люди, живущие своими трудами, далекие от дел, владеющие весьма немногим; но, собравшись вместе, они являются самым многочисленным и влиятельным классом в демократическом государстве. — Да, (когда они соберутся) сказал Адимант, они не часто обнаруживают желание делать это, если им не достанется меду. — Да им всегда и достается, сказал Сократ, поскольку стоящие во главе имеют возможность, грабя людей состоятельных, раздавая (добычу) народу, удерживать большую часть для себя... И, конечно, полагаю я, те люди, которых они грабят, бывают вынуждены защищаться перед народом и словом, а где могут, и действием... И, разумеется, если они даже и не стремятся к перевороту, они всякий раз подвергаются со стороны других обвинению, будто они замышляют против народа и настроены олигархически... Поэтому, видя, что народ не по своей воле, а по неведению, обманутый клеветниками, собирается их обидеть, они в конце-концов волей-неволей становятся по-настоящему сторонниками олигархического строя не потому, чтобы они хотели этого, но потому, что и эту беду порождает наш трутень, поражая их своим жалом... Начинаются доносы друг на друга, суды, процессы... И разве народ не имеет обыкновения выставлять впереди себя кого-нибудь одного (как заступника), и этого одного вскармливать и возвеличивать?.. Итак, ясно, что всякий раз, как возникает тиранн, корнем, из которого он вырастает, является не что иное, как выдвижение одного человека... С чего же начинается превращение (народного) заступника в тиранна? Нужно ли пояснять, что с того момента, когда заступник начнет делать то же самое, что повествуется в мифе об аркадском святилище

Зевса Ликейского?..[1] Именно, что отведавший человеческих внутренностей, хотя бы от одного человека, если они иссечены с внутренностями других жертвенных животных, неизбежно должен сделаться волком. Не так ли будет и с тем, кто стоит во главе народа, кто забрал массу в полное повиновение; не удержится он от крови единоплеменников, но, вчиняя несправедливые обвинения, а они любят это делать, и привлекая к суду, станет осквернять себя убийством, отнимая у человека жизнь, языком и нечестивыми устами отведывая крови убитых сородичей; он станет отправлять в изгнание, убивать, сулить сложение долгов и передел земли. Может ли такой человек избежать последствий, и не судил ли ему рок либо погибнуть от врагов, либо стать тиранном и превратиться из человека в волка? — Это совершенно неизбежно, сказал Адимант. — И, конечно, сказал Сократ, этот человек начинает бунт против людей состоятельных... — Конечно. — И вот, будучи изгнан и вернувшись путем насилия над своими врагами, не вернется ли он тиранном?.. Если же враги окажутся бессильными изгнать его или убить, оклеветав перед народом, они устраивают заговор и насильственно убивают его тайно... И все, зашедшие так далеко, проводят при этом случае хорошо известное требование тираннов: просить у народа телохранителей, чтобы народный заступник оставался невредимым... И народ дает, боясь за него, я думаю, и нисколько — за себя... И вот, когда увидит это человек, имеющий деньги и вместе с деньгами имеющий причину быть ненавистником народа, то, в согласии с оракулом, данным Крезу, он

. . . . . бежит к каменистому Герму
И не ждет, не стыдится прослыть средь других малодушным.

— Потому что иначе ему не пришлось бы, пожалуй, больше стыдиться, заметил Адимант. — Ведь, его, если захватывают, предают смерти, сказал Сократ. Между тем сам наш заступник, уже из великих великий, не сидит, сложа руки, но, низвергнув многих других, (твердо) стоит на государственной колеснице, превратившись из заступника в тиранна.

Платон, Государство, VIII, 564 b. 566 c.

№ 755

(При первобытном коммунизме) не было и особенно бедных, так что бедность не вынуждала людей становиться во враждебные отношения друг к другу. С другой стороны, они не могли делаться и богатыми: ведь в те времена среди них не было ни золота, ни серебра. Наиблагоразумнейшие же нравы, пожалуй, возникнут в таком общежитии, где не обитают ря-

[1] Волк по-гречески — ли́кос.

дом богатство и бедность. Ведь, там не будет места ни наглости, ни несправедливости, ни ревности, ни зависти.

Платон, Законы, III, 679 b (перевод Егунова).

№ 756

Мы утверждаем, что государство, которое намерено сохранить свое существование и, по мере человеческих сил, быть счастливым, неизбежно должно правильно разграничить ценное и неценное. Но правильным будет, конечно, поставить, как самое ценное, на первое место духовные блага, обусловленные наличием в душе здравомыслия; на второе — телесную благопристойность; на третье — те блага, которые, как говорится, имеют отношение к имуществу и деньгам. Если какой-нибудь законодатель или государство преступит это, или выдвигая как ценное деньги, или поместив выше в смысле ценности что-либо из низшего, он совершит дело и нечестивое, и не государственное...

Платон, Законы, III, 697 b.

№ 757

Что касается приобретения имуществ и владений, а также имущественного ценза, то избыток всего этого порождает неприязнь и раздоры как в государственной, так и в частной жизни, недостаток же, по большей части, — рабскую подчиненность. Пусть также никто не будет корыстолюбив ради детей, чтобы составить им возможно больше богатства. Это нехорошо и для них, и для государства.

Платон, Законы, V, 728 e — 729 a (перевод Егунова).

№ 758

Пусть не укроется от нас одно имеющееся у нас благоприятное обстоятельство, которое... благоприятствовало также и потомкам Геракла при их переселении, именно: они избегли страшного и опасного спора за передел земли и сложение долгов. Если государство будет вынуждено издавать по этому спору закон, то, с одной стороны, невозможно оставить неизменными древние установления, с другой же — никоим образом нельзя и изменить их. И остается, так сказать, одно только пожелание и медленный осторожный переход, с продвижением за долгий срок на малое расстояние. Такой переход всегда во власти тех, кто производит изменения, поскольку они владеют в изобилии землей, но имеют и многочисленных должников; и если бы они пожелали ради гуманности поделиться с нуждающимися, прощая одно и раздавая другое, соблюдая, так или иначе, умеренность и считая, что бедность — не в уменьшении состояния, а в развитии алчности,

конечно, это было бы великим началом спасения государства, и на нем, как на крепком фундаменте, можно было бы воздвигать потом любой, соответствующий ему, государственный порядок, какой бы кто ни стал воздвигать. Когда же этот переход болезненен, то и в дальнейшем политическое положение никоим образом не будет благоприятным для государства. Мы, как сказано, имеем возможность этого избежать. Но все-таки правильнее будет, конечно, сказать, каким образом мы создали бы эту возможность, если бы даже не имели ее. Итак, скажем: это средство заключается в том, чтобы не искать несправедливого обогащения. Нет никакого другого пути, ни широкого, ни узкого, чтобы избегнуть этой беды. Да будет это ныне как бы краеугольным камнем нашего государства. Так или иначе надо устроить, чтобы граждане в отношении имущества не имели основания жаловаться друг на друга... Каким же способом можно произвести правильное распределение? Прежде всего надо установить общую численность граждан, сколько их нужно; затем надо уговориться относительно их деления: на сколько частей их надо разделить, и как велика должна быть каждая часть. Сообразно с этим нужно далее возможно равномернее распределить землю и жилища. Какое количество граждан будет достаточно, можно определить не иначе, как сообразуясь с почвой и с близ лежащими государствами. Земли надо столько, чтобы она была в состоянии прокормить данное число людей, при условии их здравомыслия, но ничуть не более. Граждан же надо столько, чтобы они без особых затруднений могли отражать нападения окрестных жителей и помогать тем соседям, кого обижают... Граждан, — владельцев и, (если понадобится), защитников земельных наделов, пусть будет пять тысяч сорок, в силу некоторых удобных свойств этого числа; на столько же частей будут разделены земля и жилища. Человек и полученный им участок образует единицу деления.

Платон, Законы, V, 736 c — 737 e (перевод Егунова).

№ 759

(В совершенном государстве) в высшей степени соблюдается древнее изречение, гласящее, что у друзей, действительно, все — общее. Есть ли в наше время это где-либо и будет ли когда, т. е. чтобы общими были жены, общими — дети, общим — все имущество, чтобы вся так называемая частная собственность всяческими средствами была устранена повсюду из жизни, чтобы придумывались, по мере возможности, средства так или иначе сделать общим то, что от природы является частным, как то: глаза, уши, руки, так чтобы казалось, что все сообща видят, слышат, действуют; все восхваляют или порицают одно и то же; по одним и тем же причинам все

радуются или огорчаются, а законы, по мере сил, как можно более объединяют государство, — выше этого, в смысле добродетели, никто никогда не сможет установить ни лучшего, ни более правильного порядка. (Рассматриваемый здесь проект государственного устройства близок к совершенству, но все же занимает лишь второе место). Прежде всего пусть граждане разделят землю и жилища и пусть не занимаются земледелием сообща, так как нынешнее поколение по своему воспитанию и образованию не доросло до этого. Однако раздел нужно произвести, держась той мысли, что каждый, получивший надел, должен считать его общей собственностью всего государства... Установленная нами численность очагов должна быть всегда одинаковой, т. е. не увеличиваться и не уменьшаться. Прочности этого во всем государстве можно достигнуть так: обладатель надела оставляет в наследство свое жилище всегда лишь одному из своих детей, самому любимому, который и будет его преемником, почитателем богов, рода, государства и граждан, живущих или закончивших тогда свой век... (Для сохранения государственного строя незыблемым, можно дать гражданам следующий совет): прежде всего сохраняйте, на протяжении всей жизни, установленную численность; затем сохраняйте величину и размеры вашего имущественного надела; не бесчестите первоначально вам отведенный земельный надел куплей и продажей между собой. Ибо ни бог, давший вам этот надел, ни законодатель не будут вам союзниками в этом..., так как наживе вовсе нет места при подобном устройстве, с которым соединено то, что никто не должен и не может наживаться какой бы то ни было неблагородной наживой, поскольку позорное ремесло, о котором идет речь, извращает благородные нравы; и вообще не следует даже придавать значения накоплению денег такими путями. Кром того, ко всем перечисленным присоединяется еще следующий закон: никто из частных лиц не может вовсе владеть ни золотом, ни серебром; однако монета должна существовать для повседневного обмена, в который почти неизбежно приходится вступать ремесленникам и всем, кто имеет надобность выплачивать содержание наемникам, рабам и пришельцам. Ради этого, говорим мы, нужно иметь монету, которая имела бы ценность для туземцев, для остальных же людей не стоила бы ничего. А монета общеэллинская нужна для военных походов и поездок в чужие края, например, для посольств, а равно и других командировок по государственным надобностям, если нужно будет для этого послать кого-либо; ради этого государству необходимо иметь всякий раз эллинскую монету. Если частному лицу встретится какая-нибудь необходимость выехать за границу, то, испросив разрешение властей, пусть выезжает; если же он вернется домой,

имея на руках остаток иностранных денег, пусть сдаст их государству, получив взамен, по расчету, монету местную. Если обнаружится, что кто-либо присвоил иностранные деньги, последние подлежат конфискации; знавший же об этом и не сообщивший подвергается вместе с тем, кто ввез эти деньги, позору и проклятию, а кроме того и пене в размере (не в меньшем количестве ввезенной иностранной монеты). При женитьбе или выдаче замуж совершенно не разрешается ни давать, ни брать никакого приданого; не разрешается давать деньги в долг иначе, как на основе личного доверия, ни ссужать их под проценты, так что давшему такую ссуду можно совершенно не возвращать ни процентов, ни капитала. Судить о высоких качествах этих установлений правильнее всего, обращаясь каждый раз к нашему исходному положению и намерению. Мы утверждаем, что намерения разумного государственного человека вовсе не таковы, какими их себе рисует толпа, т. е. будто хороший законодатель должен желать видеть свое государство великим; будто он дает хорошие законы, думая о том, чтобы государство было как можно более богатым, обладающим золотыми и серебряными рудниками, владычествующим над большинством государств и на море, и на суше. Надо было бы прибавить: надлежащий законодатель должен желать видеть свое государство наилучшим и счастливейшим. Это отчасти исполнимо, отчасти нет. Устроитель пожелал бы исполнимого; желать же неисполнимого было бы тщетно; тут напрасны и попытки. Например, чтобы граждане стали добрыми, а вместе с тем неизбежно и счастливыми, этого устроитель пожелал бы; стать же очень богатым, оставаясь добрым, невозможно, по крайней мере, богатым в том смысле, как это понимает толпа. А называют богатыми небольшую группу людей, обладающих имуществом, которое стоит огромных денег и которое может приобрести и всякий дурной человек. Если же дело обстоит так, то я лично никогда не соглашусь с толпой, будто богатый может стать по-настоящему счастливым, хотя бы он и не был хорошим человеком. Быть же одновременно и чрезвычайно хорошим и чрезвычайно богатым невозможно. Почему же? — спросит, быть может, кто-нибудь. Потому, ответил бы я, что приобретения и честным и бесчестным путем вдвое легче, чем одним только честным. Издержки же тех, кто не желает тратиться ни на прекрасное, ни на позорное, вдвое меньше издержек прекрасных людей на прекрасные нужды. Ввиду этих двойных доходов и половинных расходов, разве разбогатеет тот, кто поступает как раз обратно? Из этих двух людей один хорош, другой не плох, если он бережлив, но нередко и вовсе плох, только уже, во всяком случае, не хорош, как это мы сейчас и высказали. Добывающий средства и честным и бесчестным путем, но не расходующий

их ни честно, ни бесчестно бывает богат, если он и бережлив. Человек же вовсе плохой бывает, по большей части, расточителен, а потому и очень беден. Тот же, кто расходуется на прекрасные дела, а приобретает средства лишь одним честным путем, вряд ли станет особенно богатым, но, с другой стороны, он не сделается и очень бедным. Следовательно, наше утверждение, что нет хороших и, вместе с тем, очень богатых людей, правильно. А кто не хорош, тот и не счастлив... Только там граждане будут дружелюбными, где несправедливостей всего меньше и где они незначительны. Поэтому мы и говорим, что в нашем государстве не должно быть ни золота, ни серебра, ни большой наживы путем ремесл и процентов, ни чрезмерного скотоводства. В нашем государстве должны быть только доходы, доставляемые земледелием; да и из них лишь такие, приобретение которых не принуждает пренебрегать тем, для чего и нужно имущество. Таковым являются душа и тело, но они, лишенные упражнения и остального воспитания, не заслуживали бы внимания. Поэтому-то мы и высказывались неоднократно, что имущество заслуживает всего меньше почета. Из тех трех вещей, о которых заботится каждый человек, забота об имуществе, по справедливости, занимает лишь третье, т. е. последнее место, забота о теле— среднее, на первом же месте стоит забота о душе... Итак, мы утверждаем, что получивший по жребию надел, должен владеть им на указанных условиях. Было бы прекрасно, если бы каждый, вступающий в эту колонию, обладал и всем остальным имуществом в равном размере со всеми. Но это невозможно: один явится, обладая бо́льшим имуществом, другой— меньшим. Поэтому, а также по многим другим причинам, для удобных равных взаимоотношений внутри государства надо установить неравный имущественный ценз. Стало быть, правительственные должности, подати, разделения на классы и подобающий каждому почет устанавливаются не только по личной доблести или доблести предков, не по силе и красоте тела, но и по имущественному достатку или нужде. Правительственные должности и почести распределяются в высшей степени равномерно, сообразно этому имущественному неравенству. В зависимости от величины имущества надо установить четыре класса, разбив их: первый, второй, третий, четвертый или как-нибудь иначе. Граждане либо пребывают в своем классе, либо, разбогатев или обеднев, переходят в подходящий для каждого класс. Кроме того, я установил бы, как вытекающий из предыдущего, и следующий вид закона: ведь, мы утверждаем, что в государстве, непричастном к величайшей болезни, более правильным названием которой было бы междоусобие или восстание, не должно быть ни тяжкой бедности среди некоторых граждан, ни, в свою оче-

редь, богатства, ибо бедность и богатство взаимно порождают друг друга... Пределом бедности пусть будет стоимость надела, который должен оставаться у каждого; всякий правитель не должен здесь ни у кого допускать уменьшения, равно как и каждый другой гражданин, ревнующий о добродетели. Приняв это за меру, законодатель допустит приобретение имущества по цене большего в два, три, четыре раза; если же кто приобретет свыше этого, нашедши или получивши откуда-нибудь в подарок, или наживши, словом, если, благодаря какому-нибудь подобного рода случаю, у него окажется имущество, превышающее меру, он должен отдать этот избыток государству и его покровителям богам; сделав это, он обретет добрую славу и будет безнаказан. Ослушника этого закона может выдать всякий желающий и за это получит половину суммы; виновный должен будет заплатить еще такую же сумму из своего владения, другую же половину отдать в пользу богов.

Платон, Законы, V, 739 c — 745 a (перевод Егунова).

№ 760

(В государстве должны быть избраны 37 должностных лиц). Они будут прежде всего охранителями законов, затем охранителями записей, в которых каждый гражданин впишет, для сведения должностных лиц, количество своего имущества, за исключением четырех мин для принадлежащих к первому классу, трех мин для второго, двух мин для третьего и одной мины для четвертого. Если же окажется, что кто-нибудь приобрел сверх указанного в записи, то весь этот излишек конфискуется в пользу государства; кроме того, всякий желающий может возбудить против приобревшего судебное дело; оно поведет отнюдь не к доброй славе, а, напротив, к позору, если обнаружится, что этот гражданин пренебрег законами вследствие корыстолюбия. Всякий желающий, указав в письменной форме на его позорное корыстолюбие, может привлечь его к суду в присутствии самих законохранителей. В случае осуждения, он лишается права иметь свою часть в общем имуществе; если в государстве будет производиться какой-нибудь передел, он не получит в нем своей доли, кроме своего первоначального, полученного по жребию, надела; имя виновного в продолжение всей его жизни будет начертано там, где всякий желающий может прочесть его.

Платон, Законы, VI, 754 d — 755 a (перевод Егунова).

№ 761

...Наше государственное устройство всегда должно занимать середину. Ведь, рабы никогда не станут друзьями владык, также

как люди негодные не станут друзьями людей порядочных, хотя бы они занимали и равнопочетные должности. Ибо для неравных равное стало бы неравным, если не соблюдена надлежащая мера. Вследствие обеих этих причин государства наполняются междоусобиями. Правда, истинно древнее слово, что равенство производит дружбу, — это сказано вполне правильно и складно; но какое именно равенство обладает такой силой, это очень не ясно и приводит нас в очень большое смущение. Есть два вида равенства; они, хотя и одноименны, но, на деле, во многом чуть что не противоположны. Из этих видов первому может отвести почетное место всякое государство и всякий законодатель, руководя его распределением при помощи жребия: это равенство мер, веса, числа. Но самое истинное и наилучшее равенство не легко рассмотреть всякому, ибо оно есть суждение Зевса; людям его уделяется всегда немного; все же, поскольку оно будет уделено государству или частным лицам, оно производит все блага. Оно уделяет большему больше, меньшему — меньше, каждому давая соразмерно его природе; особенно большой почет воздает оно всегда людям более добродетельным; противоположное тем, кто менее преуспел в добродетели и воспитании; оно разумно уделяет каждому надлежащее. У нас все относящееся к государственному устройству постоянно совпадает с справедливостью... Впрочем, всякому государству, если оно хочет избежать в известной своей части внутренних волнений, необходимо воспользоваться и другим видом, заимствовавшим свое имя от первого... Поэтому, вследствие недовольства широких толп, необходимо применять равенство путем жребия, призывая в молитвах бога и доброе счастье, чтобы они направили жеребьевку к высшей справедливости. Так-то приходится пользоваться обоими видами равенства; однако тем из них, где господствует случайность, как можно реже.

Платон, Законы, VI, 757 a — 758 a (перевод Егунова).

№ 762.

Вследствие страсти к богатству, поглощающей весь досуг, люди не заботятся ни о чем ином, кроме как о своем собственном достатке. Душа всякого гражданина прилепляется к этому и уже не может иметь иного попечения, кроме как о своей повседневной прибыли. Каждый сам по себе в высшей степени готов изучить те знания и упражняться в тех занятиях, которые ведут к этой цели; все же прочее подвергается осмеянию. Это и следует признать одной из причин, почему государства не желают приложить старания ни к этому и ни к какому другому доброму и прекрасному занятию. Вследствие ненасытной страсти к золоту и серебру,

всякий человек готов прибегнуть к любым средствам и уловкам, хорошим или нехорошим, лишь бы стать богатым. Благочестивый ли или нечестивый и всячески позорный поступок — ничто его не трогает, лишь бы только получить возможность, точно зверь, иметь разнообразную пищу и питье и всяческим образом пресыщаться сладострастием... То, о чем я говорю, и есть одна из причин, препятствующих государствам развивать хорошие навыки в чем бы то ни было, в том числе и в военном искусстве. Из людей, по природе вообще порядочных, она создает купцов, корабельщиков, прислужников; из храбрых — разбойников, гробокопателей, святотатцев, задорных драчунов, тиранов; иной раз они по природе вовсе не плохи, но так уж им не посчастливилось.

Платон, Законы, VIII, 831 c — e (перевод Егунова).

№ 763

С ремесленниками надо поступать так: прежде всего пусть никто из туземцев не занимается ремесленными искусствами. Дело в том, что гражданину достаточно обладать тем ремеслом, которое нуждается в упражнении и, вместе с тем, во многих познаниях и которое состоит в поддержании и сохранении общегосударственного благоустройства; этим гражданин не может заниматься так, между прочим. Тщательно же предаваться двум занятиям или двум искусствам не способен, пожалуй, ни один человек по своей природе, также как никто не может и сам достаточно упражняться в чем-либо и руководить чьими-нибудь упражнениями. Так вот это-то и должно осуществиться в государстве. Никакой кузнец не должен вместе с тем заниматься и плотничеством; в свою очередь, и плотник не должен более заботиться о чужом кузнечном деле, чем о своем собственном ремесле, под предлогом, будто он должен более заботиться о тех многочисленных рабах, что вверены его заботам и работают на него, и будто таким образом он больше преуспеет в своем собственном ремесле. Нет, в государстве каждый должен владеть только одним ремеслом, которое вместе с тем и доставляет ему средства к жизни.

Платон, Законы, VIII, 846 d — 847a (перевод Егунова).

№ 764

Что касается распределения пищи и других продуктов страны, то здесь правильным, как кажется, было бы осуществление порядка, близко напоминающего критский закон. А именно, все, производимое страной, должно быть всеми разделено на двенадцать частей и таким именно образом потребляемо. Каждая же двенадцатая часть, например, пше-

ницы, ячменя, всего того, что созреет, и всех тех животных, что поступают в продажу в каждом округе, будет, по известному расчету, разделена еще на три части: первая часть — для свободорожденных, вторая — для их рабов, третья — для ремесленников и вообще для иностранцев, как тех, кто переселился и живет с нами, нуждаясь в необходимом пропитании, так и для разных приезжающих по государственным или частным надобностям. Только эту третью часть, выделенную из всех необходимых припасов, придется по необходимости пустить в продажу. Из остальных же двух частей нет никакой необходимости что бы то ни было продавать. Но как всего правильнее произвести это распределение? Прежде всего ясно, что эти части в одном отношении будут равны между собой, в другом — не равны... Неизбежно, одни припасы уродятся лучше, другие — хуже... Раз это так, и раз всех частей три, то часть, предназначенная для господ или рабов, а, с другой стороны, и часть, предназначенная для иностранцев, не должны ничем превосходить одна другую. В распределении должно быть для всех частей достигнуто равенство и количественное и качественное. Когда каждый из граждан получит по две части, он должен быть властен над распределением их между рабами и свободными, уделяя каждому сколько захочет и что захочет. Остаток же от этого, мерой и счетом, нужно распределить, приняв в расчет все живые существа, пищу которым доставляет земля.

Платон, Законы, VIII, 847e — 848c.

№ 765

Ремесленников надо разделить на тринадцать частей и распределить их по всей стране; одну же тринадцатую часть надо поселить в городе, разделив и ее соответственно двенадцати частям всего государства. Прочие ремесленники будут жить в окружности, за пределами города, так что в каждом поселке, вместе с земледельцами, поселится полезный для них род ремесленников. Начальники над агораномами [1] будут иметь попечение обо всех них: сколько всякого рода ремесленников требует каждая местность, и какое место их жительства причинит земледельцам всего меньше неприятностей и доставит им всего более пользы. О ремесленниках, живущих в городе, будет иметь попечение, как и в каждом отдельном случае, так и вообще, правительственная должность астиномов.

Платон, Законы, VIII, 848e (перевод Егунова).

[1] Агораномы — должностные лица, надзиравшие за территорией государства, расположенной за городом.

Разные дела, связанные с рынком, должны составлять предмет заботы для агораномов. После надзора за святилищами, расположенными на рыночной площади, это попечение будет состоять в том, чтобы никто ничего не портил, что нужно для людей. Во-вторых, агораномы должны быть на страже здравомыслия и наглости и наказывать тех, кто нуждается в наказании. Что касается товаров, то агораномы должны смотреть, совершается ли по закону все, что установлено относительно продажи иностранцами своих товаров горожанам. А закон таков: первого числа каждого месяца доверенные люди из числа иностранцев или даже рабов, которые получили на то поручение от граждан, доставляют на рынок ту часть товаров, что назначена в продажу иностранцам, т. е. прежде всего одну двенадцатую часть всего хлеба. В этот первый рыночный день иностранец и должен закупить для себя на целый месяц хлеб и всю остальную пищу. Десятого числа каждого месяца производится продажа и покупка жидких товаров в размерах, достаточных на целый месяц. Двадцать третьего числа производится продажа животных, кому каких надо продать или купить для собственных надобностей; земледельцы продают утварь, разные вещи, как, например, шкуры, всякую одежду, ткани, войлок и тому подобное; иностранцам же приходится покупать от других, у кого все это есть. В розницу эти товары, а также ячменную или пшеничную муку и всякие иные съестные припасы, ни гражданам, ни их рабам перепродавать никто не имеет права, а если кто продает, пусть никто у него ничего не покупает. На рынках же для иностранцев последние могут продавать ремесленникам и их рабам, занимаясь перепродажей вина и хлеба, т. е. занимаясь тем, что большинство называет барышничеством; равным образом мясники могут предлагать в розницу мясо иностранцам, ремесленникам и их рабам. Топливо всякого рода иностранец может покупать, если пожелает, ежедневно оптом у местных уполномоченных, продавать же может сам иностранцам в любом количестве и в любое время. Разные же другие вещи и утварь продавать в размерах, необходимых каждому, вынося их на общий рынок, располагаясь с каждым товаром на определенном месте, которое обозначат законохранители и агораномы с астиномами, установив надлежащие границы между отдельными товарами. Здесь и производится (между продавцом и покупателем) обмен монеты на вещи и вещей на монету, не откладывая его на будущее время. А кто отложит, очевидно, доверяя другому, тот, получит он или не получит, пусть не жалуется, так как суд такого рода взаимообмена уже не

будет разбирать. Если же товар куплен или продан в большем количестве или по более дорогой цене, чем установлено законом, который и в прибыли и в уступке определил границу, за которую переходить нельзя, излишек записывается тотчас же у законохранителей, а недостача — не идет в счет.

Платон Законы, VIII, 849a — 850a.

№ 767

Тот, кто желает переселиться, может это сделать лишь на определенных условиях. Из иностранцев желающий и имеющий возможность переселиться получит право на поселение, если он владеет ремеслом и останется в стране не более двадцати лет с момента записи; он не должен платить налога на метеков, должен быть только благоразумным и не должен также платить налога при какой-либо купле и продаже. Но по окончании срока, взяв свое имущество, он должен удалиться. Если же в течение этих лет ему удастся обратить на себя внимание своими услугами по отношению к государству; если он верит, что может убедить совет и народное собрание, и что его просьба об отсрочке выселения будет уважена, даже если он попросит позволения пожизненно остаться в стране, пусть он выступит перед советом и народным собранием и, если он убедит государство, пусть исполнится то, в чем он убедил их. А у детей метеков, если они знают ремесла и достигли пятнадцати лет, срок переселения исчисляется начиная с пятнадцатилетнего возраста. Затем, по прошествии двадцати лет, они должны отправиться куда им угодно. Если же захотят остаться, и они точно так же должны убедить государство. До удаления надо вычеркнуть ту запись имущества, которую ранее произвели у него правители.

Платон, Законы, VIII, 850b — d (перевод Егунова).

№ 768

Самое великое зло — господство страсти, когда душа одичала от вожделений. Это всего более проявляется в том, к чему у большинства имеется самое частое и сильное стремление, т. е. в насилии, которое, вследствие дурных природных свойств и дурного воспитания, порождает тысячи побуждений к ненасытному и беспредельному стяжанию имущества или денег. Причиной же невоспитанности служит распространенный ходячий взгляд эллинов и варваров, превратно восхваляющий богатство. Дело в том, что признанием богатства первым из благ — между тем как на самом деле оно стоит лишь на третьем месте — они портят и свое потомство и самих себя. Насколько прекраснее и лучше было бы, если

бы во всех государствах проводился истинный взгляд на богатство: оно существует ради тела, тело же существует ради души. Раз есть те блага, ради которых и существует богатство, то его надо поставить на третьем месте, вслед за телесной и душевной доблестью. Это утверждение учит, что человек, желающий быть счастливым, не должен стремиться к обогащению, но быть богатым, сохраняя справедливость и здравомыслие. Тогда не было бы в государствах убийств, которые требуют для своего искупления других убийств.

Платон, Законы, IX, 870 a — c (перевод Егунова).

№ 769

Всякий взаимный обмен, производимый путем купли и продажи, должен происходить на особо для каждого отведенном месте на городской площади. Стоимость должна быть выплачена непременно тут же; всякая купля и продажа в кредит запрещается. Если какой-либо обмен происходит другим способом или в другом месте, и продавец оказывает кредит покупателю, они могут это делать, но пусть знают, что, по закону, не принимаются никакие обращения в суд со стороны людей, не исполняющих только что указанного требования.

Платон Законы, XI, 915 d — e (перевод Егунова).

№ 770

Всякий, продающий на рынке что-либо поддельное, лжет и обманывает; призывая в свидетели богов, он клятвами нарушает законы и предостережение агораномов, не стыдясь людей и не почитая богов. Вообще прекрасно обыкновение — не призывать всуе имен богов, раз находишься в таком состоянии по отношению к богам — в смысле чистоты и непорочности, — в каком нередко бывает большинство из нас. Кто не убежден всем этим, так вот закон: торгующий чем-либо на рынке никогда не должен назначать двух цен своему товару, а только одну и единственную. Если по этой оценке он не найдет покупателя, он в праве унести свой товар с рынка; но в один и тот же день он не должен расценивать свой товар то дороже, то дешевле. И пусть не будет расхваливания и клятв относительно всего того, что продается. Ослушника же первый встречный горожанин, достигший тридцати лет, имеет право бить безнаказанно, карая его за его клятвы.

Платон. Законы, XI, 917b — c (перевод Егунова).

№ 771

Всякая мелкая торговля по своей природе вовсе не направлена ко вреду государства, — совсем напротив. Разве не является благодетелем всякий, кто приводит к соразмерности и единообразию любую разнообразную и несоразмерную соб-

ственность? Мы должны признать, что это происходит именно вследствие денежного обращения; равным образом этому способствуют купцы, наемные рабочие, содержатели гостиниц и представители других занятий, из которых одни более, другие менее благовидны. Все это может помочь удовлетворению наших потребностей и привести к единообразию нашу собственность. В чем же причина, что все это занятие не признано ни прекрасным, ни благовидным, и почему оно на дурном счету?.. Лишь небольшая часть исключительных по своей природе людей, получивших превосходное воспитание, может держать себя в надлежащих пределах, когда сталкивается с какими-нибудь потребностями и страстями; эти люди могут остаться трезвыми, когда представляется возможность добыть много денег, могут предпочесть умеренное многому. Огромное большинство людей поступает как раз наоборот: их желания неумеренны, и, хотя возможно извлекать умеренную прибыль, они предпочитают ненасытную прибыль. Вот почему находятся на плохом счету и признаются чрезвычайно постыдными занятия мелкого торговца, крупного купца и содержателя гостиницы. Но если бы кто-либо, чего да не случится и чего никогда не будет, принудил, смешно сказать, людей, во всех отношениях наилучших, заняться на некоторое время корчмарством, мелкой торговлей или вообще чем-либо тому подобным, то, если бы женщинам суждена была необходимость принять участие в этих занятиях, мы узнали бы в таком случае, как дороги и желательны эти занятия. И если бы они не подвергались извращению, но совершались на разумных основаниях, то пользовались бы почетом, каким пользуются матери или кормилицы... Законодателям тоже предстоит сражаться с двумя противниками: бедностью и богатством; последнее извратило роскошью душу людей, первая скорбью вскормила душу на бесстыдство. Как же помочь этой болезни в разумном государстве? Во-первых, по мере сил, надо пользоваться как можно меньшим числом торговцев; во-вторых, это занятие надо предоставить таким людям, чья испорченность не причинила бы великого вреда для государства; в-третьих, надо изобрести средство для самих занимающихся этим делом, чтобы их поведение не слишком легко могло обратиться в бесстыдство и низость.

Платон, Законы, XI, 918b — 919c (перевод Егунова).

№ 772

Если кто-нибудь из ремесленников по собственной негодности не выполнит работу в условленный срок, не постыдившись ничуть своего жизнеподателя-бога, полагая, в ослеплении ума, что бог по-домашнему к нему снисходителен, то прежде всего он даст ответ богу, а вслед затем да будет поло-

жен преследующий закон: пусть он уплатит обманутому заказчику стоимость (заказанного) изделия, бесплатно выполнит работу к установленному (вновь) сроку. И при взятии работы закон-советчик предписывает берущему как раз то же самое, что он советовал продавцу: не пытаться назначать цену, запрашивая лишнее, но попросту оценивать свою работу по ее действительной стоимости... Он, ведь, знает стоимость, на то он и ремесленник; а потому в государствах свободных людей никогда, конечно, не должно быть того, чтобы сам ремесленник пытался искушать обывателя своим искусством, делом, по природе, ясным и безобманным. Зато, если кто обижен, тот может начать судебный процесс против обидчика. Если заказчик не выплатит ремесленнику правильно причитающейся ему платы на основании договора, заключенного согласно законам..., тогда пусть будет взыскана плата в двойном размере с заказчика, если он не уплатил в договоренный срок платы ремесленнику, а между тем уже получил от него готовый заказ, взамен которого в недалеком будущем следовало бы заплатить. В нашем государстве все остальное имущество не приносит процентов, если отдано кем-либо взаймы. Но в данном случае заказчик, если истечет год со времени получения им выполненного заказа, должен уплатить и наросшие проценты, именно: с каждой драхмы ежемесячно одну шестую часть ее, т. е. один обол.

Платон, Законы, XI, 921a — d.

№ 773

...Вы, (граждане), не принадлежите сами себе, и это имущество не принадлежит вам; все нынешнее поколение и его собственность принадлежит всей совокупности ваших предшественников и имеющих последовать поколений, а еще более — государству. Раз это так, я не позволю добровольно, чтобы кто-нибудь подкрался к вам, когда вас обуревают болезни или старость, и убедил бы вас сделать завещание вопреки наилучшей цели; нет, я стану законодательствовать, обращая внимание на все то, что наиболее полезно государству в целом и всей совокупности поколений; этой цели я справедливо подчиню интересы каждого отдельного гражданина.

Платон. Законы, XI, 923a — b (перевод Егунова).

№ 774

Будут ли в чем-либо спорить между собою в вопросах, относящихся к области государственного управления, все те люди, из числа свободорожденных, которые добровольно определяются в служебное положение, переправляют друг к другу и соизмеряют между собою земледельческие продукты и про-

дукцию всех прочих ремесл, одни — на рынках, другие по суше и по морю переезжая из одного города в другой ради обмена их, которые, помимо этого, и монету меняют на монету, — их мы называем менялами, оптовыми и мелочными торговцами, судовладельцами?

Платон, Политик, 289e.

VI. Аристотель

№ 775

В двух смыслах говорим мы о стоимости вещей и об искусстве использования этой стоимости. Именно один вид использования принадлежащей человеку вещи, например, сандалии или гиматия, — использование ее как таковой; другой же условный, правда, однако, не в такой степени, чтобы пользоваться сандалией в качестве тяжести, но такой, как, например, продажа или прокат: ибо и в этом случае мы используем сандалию. Для сребролюбивого предметом заботы являются деньги, но деньги как приобретение, а не как условное (орудие) использования вещей.

Аристотель, Евдемова этика, III, 4, 1231b 38 — 1232a.

№ 776

„Обладающими стоимостью" мы называем все вещи, достоинство которых измеряется деньгами.

Аристотель, Никомахова этика, IV, I, 1199b 26.

№ 777

Все, что является предметом потребности, может быть употреблено либо хорошо, либо дурно. Богатство относится к вещам потребляемым. Всякую же вещь наилучшим образом употребляет обладающий соответствующими качествами. Значит, и богатство наилучшим образом употребляет человек, наделенный высшими качествами по отношению к вещам, обладающим стоимостью. Таковым же является щедрый. Потребление заключается, по нашему мнению, в расходовании и раздаче таких вещей, собственность же заключается скорее в их приобретении и сбережении.

Аристотель, Никомахова этика, IV, I, 1120a 4—9.

№ 778

Достоинство вещи, если ее рассматривать как предмет владения, состоит в другом, чем если ее рассматривать с точки зрения выполнения. Именно, как предмет владения — ценнее всего та вещь, которая стоит дороже всего; таково — золото; выполнение же предмета ценнее всего тогда, когда

он велик и прекрасен, так как созерцание такого предмета вызывает удивление... Значительность произведения отлична от произведенных при этом затрат: меч или прекрасный лекиф обладает великолепием детского подарка, цена же его мала и пустячна...

Аристотель, Никомахова этика, IV, 4, 1122b 14—18. 5, 1123a 18.

№ 779

Что касается специальной справедливости..., то один ее вид заключается в распределении почестей или ценностей или других вещей из числа того, что может быть распределено между членами общества, ибо среди членов общества — один может владеть равным или неравным по сравнению с другим; другим видом является исправление того, что связано с взаимоотношениями. Этот вид справедливости распадается на две части. Дело в том, что взаимоотношения бывают, с одной стороны, добровольными, с другой — недобровольными. К добровольным относятся, например, купля, продажа, заем, поручительство, отдача в пользование, вклад, наемная плата. Добровольными эти сношения называются потому, что основаны на добровольных началах. Что касается недобровольных, то они бывают частью скрытыми, например, воровство, прелюбодеяние, приготовление яда, сводничество, переманивание рабов, коварное убийство, лжесвидетельство, частью насильственными, например, искалечение, удержание в тюрьме, казнь, грабеж, увечье, брань, ругательства.

Аристотель, Никомахова этика, V, 5, 1130b — 1131a 9.

№ 780

Справедливое распределение общего достояния (всех граждан) всегда совершается в геометрической пропорции. И даже если будет иметь место раздача из общественной казны, она совершится в том самом отношении, в каком стоят друг к другу взносы (в общественную казну, сделанные отдельными гражданами).

Аристотель, Никомахова этика, V, 7, 1131 b 28—31.

№ 781

Термины „убыток" и „прибыль" происходят из области добровольного обмена. Ибо иметь больше, чем имел, называется получить прибыль, а иметь меньше, чем имел в начале, — потерпеть убыток, например, при купле и продаже и во всех других (сделках), разрешенных законом.

Аристотель, Никомахова этика, V, 8, 1132b 12—16.

№ 782

Кое-кому кажется, что расплата является безоговорочно справедливой. Так учили, например, пифагорейцы, ибо они безоговорочно определяли расплату с другим человеком как справедливое. Но расплата не подойдет ни под справедливое распределение, ни под исправление несправедливости, хотя и желают именно так понять слова Радаманфа[1] о справедливости: Если претерпит, что сделал, — правым решение будет. Ибо нередко тут получается разногласие. Так, например, если кто-нибудь ударит должностное лицо, то нельзя отвечать ему побоями; если же ударят должностное лицо, то за это мало побить, но следует примерно наказать. Затем большая разница между предумышленным и непредумышленным. В действительности же в сношениях обмена справедливость такого рода поддерживается расплатой на основе пропорции, а отнюдь не на основе равенства. Ведь, государство как раз и держится тем, что на дела людей отвечает пропорционально им. Именно стремятся отплатить или (за зло) злом, иначе, (если ответа не последует), это будет похоже на рабство; или (за добро) добром, иначе один другому ничего не даст, а без обмена нет и взаимообщения. Поэтому-то и воздвигают святилища Харит по близости (от того места, где происходит обмен, т. е. на рынке), чтобы осуществилось воздаяние; в благодарности, ведь, и заключается собственный смысл их имени;[2] нужно и отблагодарить оказавшего услугу и, (не кончая на этом), самому начать с оказания услуги. Производится же этот взаимообмен, именно пропорциональный обмен, попарным соединением, крест-накрест.

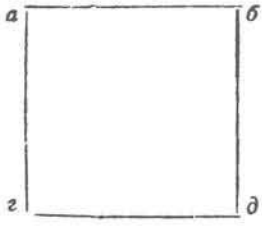

Пусть, например, *а* означает строителя, *б* — сапожника, *г* — дом, *д* — сандалии. Нужно строителю получить от сапожника его продукт, а самому отдать взамен свой. И вот, если сначала будет установлено пропорциональное равенство, а затем произойдет расплата, это и будет то, о чем мы говорим. В противном же случае, нет равенства, нет и обмена. В самом деле, ничто не мешает продукту одного оказаться неравносильным с продуктом другого; а если так, то нужно их приравнять. Так же обстоит дело и с остальными ремеслами (и искусствами). Именно, они перестали бы существовать, если бы активная сторона не производила (нечто определенным) и количественно и качественно, а пассивная

[1] Судья (мифический) в подземном царстве.
[2] По-гречески благодарность — хáрис.

не принимала это также и количественно и качественно (определенным). Действительно, не из двух врачей образуется общество, но из врача и земледельца, и вообще из людей не одинаковых и не равных. Но таких-то людей и должно приравнять. Поэтому все, что подвергается обмену, должно быть как-то сравнимо. Для этого введена монета, являющаяся чем-то средним: ибо она все измеряет, что дороже, и что дешевле, и сколько, например, сандалий равны дому или (дневному) пропитанию. Итак, нужна (пропорция): как строитель относится к сапожнику, так же столько-то сандалий к дому или дневному пропитанию, так как без соблюдения пропорции не будет ни обмена, ни общества. Пропорции же не будет, если не произойдет уравнения на какой-то основе. Итак, нужно, чтобы все измерялось чем-то одним, как было сказано выше. Этим одним является, на самом деле, потребность, которая для всего является связующей основой. Ибо, если бы люди не имели никаких потребностей, или не имели бы одинаковых, то или вовсе не было бы обмена, или не было бы в нем постоянства. В качестве же замены потребности, по соглашению (между людьми), возникла монета, и самое название „номисма" она получила потому, что существует не по обычаю, а по установлению, и в нашей власти изменить ее и сделать бесполезной.[1] Итак, расплата будет иметь место, когда будет найдено уравнение, чтобы продукт сапожника относился к продукту земледельца, как земледелец относится к сапожнику. К форме же пропорции следует приводить не тогда, когда уже обменяются, иначе оба бóльших члена окажутся крайними,[2] но пока (оба) еще владеют своим продуктом, будучи именно так приводимы к равенству и потому вступая в общение, что уравнение это над ними может совершиться: земледелец — *а*, продукт питания — *д*, сапожник — *б*, его продукт, приведенный к равенству, — *г*. А если бы нельзя было расплачиваться таким образом, не было бы и общения (между людьми). А что связь устанавливается потребностью, в качестве чего-то единого, явствует из того, что двое людей, когда они не нуждаются друг в друге, или оба, или один из них, не обмениваются так, как они делают это, когда один нуждается в том, что есть у другого, например, в вине, предоставляя его за хлеб. Стало быть, нужно это при-

---

[1] По-гречески установление, закон — нóмос.

[2]

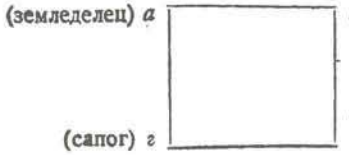

Т. е. имеем такую *ложную* пропорцию: $а : б = г : д$, где

$а > б$, и $д > г$.

вести к уравнению. Что же касается обмена в будущем, если сейчас ни в чем нужды нет, то у нас есть монета, как бы поручитель в том, что обмен будет совершаться, когда будет в чем-либо нужда. Ибо приносящему монету надлежит иметь возможность получить (то, что ему нужно). С одной стороны, конечно, и монета разделяет общую участь, ибо она не всегда имеет одинаковую покупательную способность, но, с другой стороны, все-таки она склонна к большей устойчивости. Поэтому все должно быть оценено, так как при этом условии всегда будет существовать обмен, а раз — обмен, то и общение (людей). И как раз монета, в качестве меры, сделав вещи соизмеримыми, приравнивает их. Ибо общения (людей) не было бы без обмена, обмена — без уравнения, а уравнения — без соизмеримости (вещей). Невозможно, чтобы вещи столь различные сделались соизмеримыми по существу, но в отношении к потребности это возможно в достаточной степени. Нужна, стало быть, какая-то единая мера, и она устанавливается соглашением; отсюда — название монеты „нóмисма", ибо это она делает все соизмеримым, так как все измеряется монетой. Обозначим дом — *а*, десять мин — *б*, кровать — *г*. $а = \frac{1}{2} б$, если дом стоит пять мин, или „равен" (пяти минам). Кровать $г = \frac{1}{10} б$. Итак, ясно, сколько кроватей равны дому: пять кроватей. И очевидно, что так именно происходил обмен, пока не было денег. Ибо никакой нет разницы, дать ли за дом пять кроватей, или стоимость пяти кроватей.

Аристотель, Никомахова этика, V, 8, 1132b 21—1133b 28.

№ 783

Меры для вина и хлеба не везде одинаковы, но там, где происходит закупка, они больше, а где происходит продажа — меньше.

Аристотель, Никомахова этика, V, 10, 1135a 1—3.

№ 784

Тот, кто отдает свое..., не терпит несправедливости, так как „давать" зависит от самого человека, а подвергнуться несправедливости не зависит от него, но нужно, чтобы был налицо причиняющий несправедливость. Итак, „подвергаться несправедливости" не есть нечто преднамеренное... Кто же совершает несправедливость: тот ли, кто, распределяя, дал больше, чем следует по достоинству, или тот, кто получил?... Ясно, что совершает несправедливость всегда распределяющий, а не тот, кто получил больше. Если кто решил дело в неведении, он не совершает преступления против справедливости по закону, и решение его не является несправедливым; однако оно несправедливо (по существу). Ибо справедливость по закону и справедливость естественная — различны. Если же он, зная

(обстоятельства дела), вынес решение, то он при этом сам получает выгоду в виде ли покровительствования (судящемуся), или отместки ему, или руководствуясь этим. Таким образом, вынесший, руководствуясь этим, несправедливое решение получает выгоду, как если бы он взял на себя часть преступления. Ведь тот, кто на такой основе присудил поле, получил не поле, но деньги.

Аристотель, Никомахова этика, V, 12, 1136b 8—1137a 4.

№ 785

Во всех случаях дружественных связей между людьми неодинаковыми пропорция создает равенство и спасает дружбу..., подобно тому, как в общественном союзе сапожник получает за свои сандалии по их достоинству, равно как и ткач и все остальные (ремесленники). Тут придумана общая мера — деньги; с ними все приводится в соотношение и ими все измеряется.

Аристотель, Никомахова этика, IX, I, 1163b 32—1164a 2.

№ 786

... (Некто обещал заплатить) кифароду и при этом тем больше, чем лучше он будет петь. Когда же на завтра кифарод потребовал обещанного, он заявил, что уже воздал ему наслаждением за наслаждение. Конечно, если бы оба хотели этого, кифарод получил бы достаточно. Но если один получил наслаждение, а другой — выгоду и первый действительно получил, а второй — нет, то соотношение между ними, пожалуй, выходит не очень красивым. Ибо в чем случится человеку нужда, на то он и направляет свое внимание, и ради этого отдает свое. Но если предварительного уговора не было, то чье дело установить цену? Того, кто предлагает (свое без уговора), или того, кто получает, так как тот, кто предлагает без уговора, повидимому, предоставляет это получающему? Так, говорят, поступал и Протагор.[1] Ибо, когда он выучивал чему-нибудь, он предлагал ученику оценить, на какую сумму, по его мнению, он приобрел знаний, и столько именно с него и брал.

Аристотель, Никомахова этика, IX, I, 1164a 15—27.

№ 787

В том случае, когда нет взаимного соглашения относительно услуг..., нет места обвинениям... и отплата должна быть произведена по собственному выбору.

Аристотель, Никомахова этика, IX, I, 1164a 33b 1.

---

[1] Знаменитый софист.

№ 788

Ценность (услуги) измеряется не деньгами и нельзя было бы уравновесить ее ценой, но достаточным является выполнение возможного... Если же что-нибудь дается не просто, но под некоторым условием, то прежде всего нужно, чтобы при расплате обе стороны признали ее сообразной с ценностью услуги; если же этого не будет сделано, то казалось бы не только необходимым, но и справедливым, чтобы цену устанавливал прежний владелец. Именно, если он получит за данное им как раз столько, сколько сам имел бы от него пользы или во сколько ему обошлось бы соответствующее удовольствие, он получит стоимость отданного. И вот, такое же положение, повидимому, возникает и при купле-продаже, и в некоторых местах существуют даже законы, воспрещающие тяжбы по добровольным сделкам, так как, если доверился человеку, то нужно с ним кончить дело, как договорился (т. е. добровольно). Ибо считается более справедливым, чтобы определял цену тот, кому оказано было доверие, чем тот, кто его оказал. Ведь в большинстве случаев не одинаково ценят вещь те, кто имеет ее, и те, кто хотят получить ее, так как каждому представляется более ценным то, что кому принадлежит и что он отдает другому. И все-таки обмен совершается за столько, сколько устанавливают получающие вещи. Но, конечно, нужно ценить ее не во столько, сколько она кажется стоящей человеку, который уже имеет ее, но во столько, во сколько он ценил ее прежде, чем владел ею.

Аристотель, Никомахова этика, IX, I, 1164b 3—21.

№ 789

По природе женщина и раб различны. Ибо в творчестве природы нигде нет такой бедности, как в „Дельфийском ноже“, [1] приготовляемом кузнецами, но, напротив, каждая вещь создается природою для чего-нибудь одного. Ибо каждое орудие наилучшим образом сможет удовлетворить своему назначению, служа не многим работам, но какой-нибудь одной.

Аристотель, Политика, I, 1, 5, 1252b 1—b 5.

№ 790

Поскольку собственность есть часть хозяйства, постольку и наука о собственности есть часть экономики, ибо без самого необходимого нельзя ни жить вообще, ни жить по хорошему, в частности. И вот, как в определенных ремеслах необходимо наличие соответствующих инструментов, если работа хочет быть доведенной до конца, так и в хозяйстве

[1] Особый вид ножа, которым пользовались для различных целей.

вообще. Инструменты же бывают одни неодушевленные, другие — одушевленные: например, для кормчего руль — инструмент неодушевленный, а рулевой — одушевленный, потому что подмастерье в ремеслах играет роль инструмента. Так точно и всякий предмет собственности является инструментом для (сохранения) жизни, собственность же (в целом) есть совокупность (таких) инструментов, а раб — некоторый одушевленный предмет собственности. И всякий подмастерье является как бы инструментом, который работает за другие инструменты. Потому что, если бы каждый инструмент мог сам выполнять свою работу, получив приказание, или даже предвосхищая его, как легендарные произведения Дедала или треножники Гефеста, о которых поэт (Гомер) говорил, что они сами собой входили в собрание богов; если бы таким же образом ткацкие челноки сами ткали, а плектры — играли на кифаре, то не было бы нужды ни строителям в подмастерьях, ни господам — в рабах. Однако вышеназванные инструменты — орудия производящей деятельности, вещь же, как предмет собственности, — орудие потребляющей деятельност. Ибо ткацкий челнок, в силу его использования, порождает нечто новое, тогда как платье или кровать являются только предметами пользования. Далее, поскольку производство и потребление — различные виды деятельности, причем оба они нуждаются в орудиях, необходимо, чтобы и в самих этих орудиях существовало тоже различие. Но жизнь есть потребление, а не производство. Поэтому и раб играет роль подмастерья в сфере потребления. К собственности же приложимо то же, что и к понятию „часть". Именно, часть не есть просто „часть чего-то другого", но и входит в это другое без остатка. Совершенно так же и собственность. Поэтому господин является просто господином раба, но не исключительно именно этого раба; раб же — не просто раб господина, но и всецело раб именно этого господина. Итак, из изложенного ясно, какова природа раба и его назначение. Именно, человек, от природы принадлежащий не себе, но другому, такой человек — раб от природы. Другому же человек принадлежит тогда, когда он, хотя и человек, превращается в собственность. А собственность есть орудие, допускающее потребление и частное владение.

Аристотель, Политика, I, 2 4—7, 1253 b 23—1254 a 17.

№ 791

Теперь рассмотрим, следуя принятому выше методу, всю собственность и искусство наживы в их целом, так как и раб был некоторой частью собственности. И вот прежде всего может возникнуть недоуменный вопрос: тожественно ли искусство наживы с искусством домохозяйства, входит оно

в последнее или подсобно ему? И если подсобно, то как? Как изготовление ткацкого челнока — ткацкому искусству, или как изготовление бронзы — искусству ваяния? Ибо они не одинаково подсобны, но первое доставляет орудие, а второе — материал; под материалом же я разумею субстрат, то, из чего выделывается некоторый продукт; такова для ткача — шерсть, а для ваятеля — бронза. Что искусство наживы не тожественно с искусством домохозяйства, это — очевидно; ибо дело первого — приобрести, а второго — использовать; в самом деле, какое еще искусство, кроме искусства домохозяйства, будет ведать использованием того, что имеется в доме? Но будет ли оно какой-то частью домохозяйства или отличным от него видом искусства, это вызывает сомнения, поскольку дело человека наживы — взвесить, откуда пойдут деньги и собственность.

Собственность распадается на много составных частей; также и богатство. И вот первый пример — земледелие; что это? Часть домохозяйства, или какая-то иная отрасль? И не только земледелие, а всякая забота о пропитании и об его приобретении? Но что касается пищи, то виды ее разнообразны; отсюда разнообразен и образ жизни животных и людей. Ибо невозможно жить без пищи, поэтому различия в пище сделали различным и образ жизни животных... То же самое мы видим и среди людей: их образ жизни тоже весьма различен...

(При многих его разновидностях) труд носит характер естественный, и для получения пищи не применяются ни обмен, ни торговля: это — образ жизни кочевой, земледельческий, разбойничий, рыболовческий и охотничий. А есть и такие люди, которые смешивают перечисленные типы и живут в свое удовольствие, восполняя другими (типами) недостаточность одного образа жизни там, где оказывается, что одного его мало, чтобы жить, ни от кого не завися. Например, одни соединяют кочевой образ жизни с разбойничьим, другие — земледельческий с охотничьим; так же обстоит дело и со всеми другими типами: как заставит нужда, такой образ жизни и ведут люди... Так вот, такого рода собственность, повидимому, дает всем (животным) сама природа, как только что родившимся, с первого момента жизни, так и достигшим уже полного развития...

Следовательно, один вид искусства приобретения, естественно, составляет часть искусства домохозяйства, которая должна либо существовать, либо быть введена этим искусством, так как оба они имеют дело с накоплением вещей, необходимых для жизни и полезных для объединения людей в государстве или в семье. И подлинное-то богатство, повидимому, из этих вещей и состоит: ведь, собственности

такого рода, дающей необходимую для благой жизни независимость, чужда та беспредельность, о которой говорит в своих стихах Солон: „Словом людей никакой не положено грани богатству", ибо здесь эта грань положена, как и в остальных искусствах и ремеслах. В самом деле, все орудия во всех искусствах или ремеслах имеют предел и по количеству и по размерам; богатство же является именно совокупностью орудий для искусства домашнего и государственного хозяйства. Итак, ясно, что для домохозяина и для государственного мужа существует некое искусство приобретения естественной собственности; ясна и причина этого. Но есть и другой вид искусства приобретать, который чаще всего зовут — и правильно так его звать — искусством наживы; оно-то и заставляет думать, будто нет никакого предела ни богатству, ни собственности. Это искусство многие считают совершенно тожественным с тем, о котором шла речь выше, поскольку оба они соприкасаются друг с другом. На самом деле оно не тожественно с названным искусством, но и не далеко от него. Одно из них является естественным, другое — нет, а скорее возникает на почве известного опыта и изобретательности.

Наше рассуждение об этом искусстве начнем со следующего. Употребление всякой принадлежащей человеку вещи может быть двояким. И хотя в обоих случаях вещь употребляется, как таковая, однако, не одинаково, как таковая, но в одном случае по ее прямому назначению, в другом — не по прямому назначению; сандалия, например, идет и для обмена. Ведь, и то, и другое есть употребление сандалии, так как и тот, кто отдает сандалию нуждающемуся в ней в обмен на деньги или на продукты питания, пользуется сандалией, как сандалией, но не по ее прямому назначению, ибо возникла она не ради обмена. Так же точно обстоит дело и с другими принадлежащими человеку вещами, поскольку все они могут быть предметами меновой торговли. При первом своем возникновении эта торговля была обусловлена естественной причиной, тем, что одно имелось у людей в большем, другое — в меньшем количестве, чем им необходимо. Отсюда также ясно, что по своей природе мелкая торговля не относится к искусству наживы: чтобы иметь столько, сколько необходимо, людям неизбежно было прибегнуть к обмену. Ясно, конечно, что в первом объединении людей — а таковым является семья — обмен совершенно не нужен; он возникает, когда объединение становится уже бо́льшим. Ибо все, чем сообща владели члены семьи, было для всех одним и тем же; разделившись же, стали они владеть и многими иными вещами, и поскольку другим этого недоставало, необходимо было организовать их участие

в нем путем обмена, как это до сих пор делают многие из варварских племен. Ибо они обменивают предметы потребления непосредственно друг на друга и дальше этого не идут, меняя, например, вино на хлеб и обратно и т. п. Такого рода меновая торговля, конечно, не противоречит природе и отнюдь не является разновидностью искусства наживы, ибо она стремилась восстановить полноту естественной, ни от кого не зависящей жизни. Из нее, однако, родилось искусство наживы совершенно логически. Ибо по мере того, как ввоз недостающего и вывоз излишков требовали все большего содействия иноземцев, по необходимости была введена в употребление монета, ибо не все предметы первой необходимости удобны к перевозке. Поэтому условились друг с другом давать и получать при обмене нечто такое, что, само принадлежа к предметам потребления, было вполне сподручно в житейском обиходе например, железо, серебро или что-нибудь другое в этом роде; при этом сначала просто определили их величину и вес, в конце же концов наложили на них чекан, чтобы избавиться от их измерения, ибо чекан был наложен, как знак количества (металла). И вот, уже после того, как, по необходимости, вызванной обменом, была введена монета, возник новый вид искусства наживы — мелкая торговля; вначале, конечно, она тоже производилась не сложно, потом, благодаря опыту, стала уже хитрее, (изыскивая), куда обратиться и как извернуться, чтобы получить наибольший барыш. Вот почему и кажется, что искусство наживы имеет отношение главным образом к деньгам, и что его дело — суметь взвесить, откуда получится больший приток ценностей, ибо кажется, что оно создает богатство и ценности. Ведь, и богатство нередко полагают в изобилии денег, поскольку вокруг этого вращаются искусство наживы и торговли. Иногда же, напротив, кажется, что деньги — пустой звук, в них все — условно и ничего нет естественного, так как стоит только пользующимся деньгами переменить их, и они теряют всякую ценность, становятся бесполезными для приобретения чего-либо необходимого, и человек богатый деньгами часто будет терпеть недостаток в куске хлеба. Но, ведь, бессмысленно такое богатство, обладатель которого может умереть с голода, совсем как тот мифический Мидас, у которого, вследствие ненасытности его желаний, все подаваемые ему яства обращались в золото.

Поэтому те, кто правильно рассматривает вещи, рассматривают богатство и искусство наживы как нечто иное, так, как существуют искусство одной наживы и богатство, которое — естественно, и это будет нажива, приносимая хозяйством, то же была торговая нажива, создающая ценности, но не как попало, а исключительно путем их обращения. И совер-

шается последняя, как кажется, вокруг денег. Ибо деньги являются начальным элементом и целью этого обмена. И беспредельность свойственна, очевидно, именно этому богатству, создаваемому этого рода наживой. Ведь, как медицина не ставит предела здоровью, и вообще всякое искусство не ставит предела своей конечной цели, ибо они стремятся к ее максимальному осуществлению, в том же, что ведет к цели, они не беспредельны, — так как цель-то и является для всех пределом,— так и в искусстве этого рода наживы нет предела для самой цели, целью же является то богатство, (о котором идет речь), и приобретение ценностей. Искусство же хозяйства стремится к иному пределу, чем искусство наживы, ибо цель хозяйства иная. Поэтому, с точки зрения хозяйства, всякое богатство необходимо должно иметь предел. Но на деле, как мы видим, выходит обратное: все люди наживы умножают деньги до бесконечности. Причиной тому — тесная близость обоих видов наживы: оба они скрещиваются в пользовании одним и тем же, ибо обоими используется одна и та же собственность, но не одинаковым образом: цель одного — умножение собственности, другое же имеет иную цель. И вот некоторым кажется, что в этом и заключается цель хозяйства, и они остаются при том мнении, что нужно либо сохранять заключенное в деньгах состояние, либо умножать его до бесконечности.

...Как мы сказали, нажива бывает двоякой: одна от торговли, другая от хозяйства. Последняя необходима и заслуживает одобрения, (нажива же) от торгового обмена вызывает справедливое порицание, ибо прибыль здесь получается не естественным путем одним человеком с другого. Но с наибольшим правом вызывает ненависть ростовщичество за то, что в нем прибыль получается от самих денег и не для той цели, для которой они введены. (Деньги) возникли ради обращения, процент же ставит целью их рост. Отсюда он и получил свое имя, так как дети подобны своим родителям, в проценте же деньги родят деньги.[1] Таким образом, из всех видов наживы этот является в максимальной степени противоестественным... К практической стороне обогащения относится следующее: во-первых, надо быть опытным в приобретении вещей, знать, какая из них наиболее полезна, и где и как достать их..., затем — в земледелии, и притом как в хлебопашестве, так и в садоводстве, в разведении пчел, рыб, птиц и других животных, поскольку они могут оказаться подсобными (в хозяйстве).

Таковы самые существенные части искусства обогащения в собственном смысле; самым же значительным видом дея-

[1] По-гречески процент — tókos, рождаю — tèko.

тельности, имеющей своим предметом обмен, является торговля. Она состоит также из трех частей: морская, транзитная и мелочная. Эти три вида отличаются друг от друга тем, что один связан с наименьшим риском, другой приносит наибольший барыш. Второй вид обогащения на основе обмена — ссуда под проценты; третий — работа за плату; здесь, с одной стороны, работа ремесленников, обладающих техническими навыками, с другой — работа людей без технических навыков, людей, применяемых лишь в качестве физической силы. Третий вид искусства обогащения — промежуточный между двумя рассмотренными, ибо в нем есть нечто и от естественного обогащения и от обогащения на почве обмена; он имеет отношение к земле и ее продуктам, к тому, что, хотя и не дает плодов в собственном смысле, но, тем не менее, приносит пользу; такова рубка леса и всякого рода рудное дело; последнее же охватывает много разновидностей, поскольку многочисленны виды добываемых из земли руд... Нужно собирать и отдельные рассказы о тех средствах, которыми добились успеха некоторые из людей наживы. Ибо все это будет полезно тем, кто относится со вниманием к искусству обогащения. Таков, например, рассказ и о Фалесе Милетском, поскольку в нем заключено некоторое наблюдение, касающееся искусства обогащения. Фалесу его приурочивают вследствие мудрости последнего, однако наблюдение это носит общий характер. Когда Фалеса попрекали его бедностью, так как-де занятия философией никакого барыша не приносят, то, рассказывают, Фалес, предвидя, на основании астрономических данных, богатый урожай оливок, еще до истечения зимы роздал накопленную им небольшую сумму денег в задаток владельцам всех маслобоен в Милете и на Хиосе; маслобойни Фалес законтрактовал дешево, так как никто с ним не конкурировал. Когда наступило время сбора оливок, начался одновременно внезапный спрос со стороны многих лиц на маслобойни. Фалес стал тогда отдавать на откуп законтрактованные им маслобойни за ту цену, за какую желал. Набрав таким путем много денег, Фалес доказал тем самым, что и философам, при желании, разбогатеть не трудно, только не это дело составляет предмет их интересов. Так, согласно рассказу, Фалес дал доказательство своей мудрости. Но, как мы сказали, к искусству обогащения относится вообще то, когда кто-нибудь оказывается в состоянии приобрести для себя монополию. Поэтому даже некоторые государства делают из этого источник дохода, когда испытывают денежные затруднения: именно они заводят монополию на (некоторые) товары. Так, в Сицилии некто скупил на отданные ему в рост деньги все железо из рудников, а затем, когда прибыли купцы из торговых гаваней, он стал продавать железо, как моно-

полист, с небольшой надбавкою на его обычную цену; и все-таки этот человек на 50 талантов заработал 100. Узнав об этом, Дионисий (тиранн сиракузский) издал приказ, в силу которого упомянутому человеку разрешалось увезти деньги с собой, сам же он, однако, должен был оставить Сиракузы, так как он изобрел такой источник доходов, который наносил ущерб интересам Дионисия. Находчивость Фалеса и сицилийца была, тем не менее, одинакова: оба они сумели в одинаковой мере обеспечить себе монополию. Такого рода сведения полезно иметь и политическим деятелям: для многих государств, а еще в большей степени для семей, приходится увеличивать свой бюджет путем подобных источников доходов. Встречаются и такие государственные мужи, вся деятельность которых направляется исключительно по этому пути.

Аристотель, Политика, I, 3, 4, 1256a 1 — 1259a 36.

№ 792

Мы установили, что раб бывает полезен для повседневных потребностей. Отсюда ясно, что и добродетели ему нужно немного... Может, пожалуй, возникнуть вопрос: если сказанное справедливо, то должны ли и ремесленники тоже обладать добродетелью?.. Или мы имеем тут нечто совершенно отличное? Ибо раб живет общей жизнью с господином, ремесленник же стоит от него дальше и превосходит раба в добродетели настолько же, насколько самый труд его выше рабского. Ремесленник, занимающийся низким ремеслом, может быть назван рабом лишь с известными ограничениями, раб — раб по природе, но ни сапожник, ни какой другой ремесленник — не таковы... Неправильно поступают те, которые говорят, что с рабом нечего и разговаривать, а что ему нужно только давать приказания; нет, для рабов, более, чем для детей, нужно назидание.

Аристотель, Политика, I, 5, 1260a — b 7.

№ 793

Каким образом должны организовать собственность те граждане, которые хотят, чтобы их гражданское устройство было наилучшим? Должна ли собственность быть общей, или не должна?.. Будет ли лучше, если и собственность и пользование ею станут общими?.. Например, что лучше: владеть земельными участками отдельно, плоды же сносить в одно место и потреблять сообща, как это и делают некоторые племена, или, напротив, земле быть общей и обрабатывать ее сообща, плоды же ее распределять для частного потребления — говорят, что и такой тип общего владения существует у некоторых из варваров — или, наконец, чтобы и земля

и плоды ее были общими? Если бы землю обрабатывали (не владельцы ее), а особые лица, дело приняло бы иной, и более легкий, оборот; но раз владельцы земли трудятся сами для себя, вопрос о собственности представляет больше затруднений. Ибо, поскольку и в самой работе, и в пользовании плодами ее не может быть равенства, но существует неравенство, постольку неизбежно возникают жалобы против тех, кто пожинает и получает много, а трудится мало, со стороны тех, кто меньше получает, но трудится больше...

Аристотель, Политика, II, 2, 1262 b 37 — 1263 a 15.

№ 794

Таковы, следовательно, затруднения, которые представляет общность собственности... Ныне же практикуемый способ владения, освященный к тому же обычаями и строем правильных законов, имеет немалые преимущества, так как в нем мы найдем хорошие стороны обеих систем, собственности общей и собственности частной. Ибо в каком-то отношении собственность должна быть общей, но в целом она должна быть частной. Ведь, разделение забот (по эксплуатации собственности) между отдельными лицами устранит взаимные нарекания и принесет большую прибыль, так как каждый будет сидеть над своим; добродетель же создает ту общность пользования, о которой говорит пословица: „У друзей все общее". И в настоящее время такая система в общих чертах осуществлена некоторыми государствами, так что она не невозможна, и в особенности в государствах, хорошо организованных, одно уже осуществлено, другое могло бы быть осуществлено, ибо всякий, владеющий частной собственностью, одно предоставляет в пользование своим друзьям, другим же сам пользуется, как общим достоянием. Например, в Лакедемоне пользуются рабами другого, можно сказать, как собственными, точно так же лошадьми и собаками, и, если понадобятся дорожные припасы, продуктами с полей по всей стране. Итак, очевидно, лучше, если собственность будет частной, а пользование ею будет общим; провести такой порядок среди граждан специальная задача законодателя. Затем, не выразить словами, сколько наслаждения доставляет сознание, что нечто принадлежит тебе... С другой стороны, чрезвычайно приятно оказать услугу или помощь друзьям, кунакам или товарищам; а это осуществимо при условии частной собственности.

Аристотель, Политика, II, 2, 1263 a 41 — 1263 b 7.

№ 795

Имеются и кое-какие другие (кроме изложенных в „Государстве" и в „Законах" Платона) проекты государственного

устройства, одни — частных лиц, другие — философов и политических деятелей; все они стоят ближе, чем оба упомянутые проекта, к установленным формам устойства современных государств, так как ни один автор не вводит таких новшеств, как общность детей и жен, или женские сисситии, но все исходят скорее из насущных потребностей. Именно, многим кажется, что самое главное — привести в наилучший порядок вопрос о собственности, ибо вокруг этого вопроса, по их словам, и возникают всякие внутренние волнения. Поэтому первый Фалей Халкедонский предложил следующее: собственность отдельных граждан, говорит он, должна быть равною. Он полагает, что сделать это нетрудно тотчас при самом основании государства; когда же оно уже основано, это — труднее, но, тем не менее, следовало бы как можно скорее провести уравнение таким путем, чтобы богатые должны были давать приданое, но не получать его, бедняки же не должны давать, а должны получать. Платон, сочиняя „Законы", полагал, что должно допустить увеличение собственности, но до известного предела, и никому из граждан нельзя владеть собственностью, превышающей минимум более чем в пять раз. Но авторы таких законоположений не должны упускать из виду, — а это как раз и упускается, — что, устанавливая норму собственности, надлежит установить и нормальное число детей. Так как, если число детей превысит размеры собственности, закон, конечно, неминуемо будет нарушен, и, помимо этого нарушения, плохо будет то, что многие из богачей превратятся в бедняков, ибо последние едва ли станут воздерживаться от введения новшеств. Итак, то, что равенство собственности оказывает какое-то влияние на гражданское общество, это, повидимому, ясно сознавали и кое-кто из древних. Так, например, Солон установил закон, действующий также и в других государствах, по которому приобретение земли в каком-угодно количестве запрещается. Точно так же и продажа собственности воспрещается законами. Например, у Локров существует закон, запрещающий продавать, если (продающий) не покажет с очевидностью, что с ним случилось несчастье; затем существует закон, предписывающий охрану исконных земельных наделов. Именно нарушение такого закона на Левкаде сделало государственный строй ее чересчур демократическим, так как перестало выполняться условие, чтобы к государственным должностям имели доступ люди с определенным имущественным цензом. Но может случиться, что равенство собственности будет осуществлено, но эта собственность окажется или чересчур большой, — тогда это поведет к роскоши, — или чересчур малой, — тогда жизнь окажется скудной. Итак, ясно, что для законодателя недостаточно сделать собствен-

ность равной, но нужно не промахнуться в установлении ее средних размеров. Далее, если даже кому-нибудь удастся установить для всех надлежащую меру собственности, это будет совершенно бесполезно, так как уравнивать нужно скорее людские страсти, чем собственность.

Аристотель, Политика, II, 4, 1266 a 31 — 1266 b 30.

№ 796

Люди чинят несправедливости не только из-за необходимого,— противоядием этому Фалей считает имущественное равенство, так чтобы не приходилось обдирать друг друга из-за холода или голода,— но и ради наслаждения и удовлетворения страстей... Величайшие несправедливости они совершают из стремления к излишествам, а не ради необходимого.

Аристотель, Политика, II, 4, 1267 a 2 — 41.

№ 797

Имущественное равенство приносит гражданам некоторую пользу в смысле устранения взаимных раздоров, но, надо сказать, отнюдь не большую. Ибо и образованные люди, пожалуй, оказались бы недовольны, считая себя достойными большего — потому-то, кажется, они и бывают часто зачинщиками волнений; к тому же людская алчность ненасытна: сначала им довольно и двух оболов; когда же последние войдут в привычку, люди начинают требовать все большего, пока не перейдут всякие границы. Здесь, следовательно, нужно начинать с более важного, чем имущественное равенство, именно устроить так, чтобы люди по природе порядочные не желали, а люди мало развитые не могли, получить больше (чем следует). Так это и будет, если последние будут слабее, не терпя, однако, обид. Но и вопрос об имущественном равенстве изложен у Фалея не без недостатков. Ибо его равенство вращается только вокруг земельной собственности, богатство же состоит и из рабов, и из денег, и из многочисленных предметов так называемого домашнего обихода. Итак, нужно или искать равенства во всем, или установить какую-то середину, или оставить все, как есть.

Аристотель, Политика, II, 4, 1267 a 37 — 1267 b 13.

№ 798

Остается еще одно затруднение в определении понятия гражданина: является ли гражданином действительно только тот, кто может принимать участие в управлении, или же гражданами нужно считать также и ремесленников? Если должно считать гражданами также и тех, кто не имеет доступа к государственным должностям, то та добродетель, которая со-

стоит в способности властвовать и подчиняться, не может быть свойственна всякому гражданину, потому что в указанном случае гражданином оказывается и тот (кто не имеет доступа к государственным должностям). А если ни один из ремесленников не является гражданином, то, спрашивается, к какой же группе населения должны быть они относимы? Разумеется, ремесленники — не метеки и не иноземцы. Или мы должны признать, что из создавшегося таким образом положения не вытекает ничего странного, так как, ведь, ни рабы ни вольноотпущенники ни в каком случае не причисляются к метекам и иноземцам?

Совершенно справедливо, что не должно считать гражданами всех тех, без кого не может обойтись государство, потому что и мальчики — граждане не в том смысле, в каком граждане — мужи: последние — граждане абсолютно, первые — с известного рода предпосылкой: они граждане, но не несущие повинностей. В древние времена в некоторых государствах ремесленники относимы были к группе рабов и иноземцев, почему многие из них являются таковыми и теперь. Но идеальное государство не дает ремесленнику гражданских прав; а если ремесленник — гражданин, то нужно признать, что гражданская добродетель подходит не ко всем, даже и не ко всем свободорожденным, но только к тем, кто избавлен от работ, необходимых для насущного пропитания. Исполняющие подобного род работы для одного лица —рабы, на общее пользование — ремесленники и феты (поденщики). Отсюда ясно с первого взгляда, как обстоит с ними дело, и уже то, что ранее было сказано, освещает весь вопрос. А именно: так как существует несколько форм государственного устройства, то, неизбежно, должно существовать и несколько разновидностей гражданина, преимущественно подчиненного гражданина. И, таким образом, при одной форме государственного строя необходимо считать гражданами ремесленников и фетов, при другой — это невозможно, например, при так называемой аристократии, где почетные должности даются только в зависимости от добродетели и привилегированного положения гражданина: невозможно человеку, живущему на положении ремесленника или фета, удовлетворять требованиям, предъявляемым добродетелью. В государствах олигархических нельзя фета делать гражданином—там доступ к государственным должностям обусловлен большим имущественным цензом, а ремесленника можно, так как многие ремесленники наживаются от своего ремесла.

Аристотель, Политика, III, 3, 1—3, 1277 b 33 — 1278 a 25 (перевод Жебелева).

№ 799

(По проекту Гипподама Милетского) ремесленники должны существовать, так как всякое государство в них нуждается,

но они могут, как и в остальных государствах, существовать на доходы от своего ремесла.

Аристотель, Политика, II, 5, 6, 1268 a 29—32 (перевод Жебелева).

№ 800

Если каждый делает одно дело, оно исполняется наилучшим образом. Поэтому законодательство должно смотреть, чтобы это так и было, и не допускать, чтобы один и тот же человек и на флейте играл и сапоги тачал.

Аристотель, Политика, II, 8, 1273 b 9 — 12.

№ 801

Государство... состоит не из одной, а из многих составных частей. Одна из них — народная масса, работающая над продуктами питания; это — так называемые земледельцы. Вторая составная часть государства — сословие так называемых ремесленников, занимающееся ремеслами, без которых невозможно самое существование государства; из этих ремесел одни должны существовать в силу необходимости, другие служат для удовлетворения роскоши или для того, чтобы скрасить жизнь. Третья часть — торговый класс, именно тот, который занимается куплей и продажей, оптовой и розничной торговлей. Четвертая часть — феты (поденщики); пятая — военное сословие. Существование последних столь же необходимо, как существование других сословий, упомянутых выше, если государство не желает подпасть, при (первом же на него) нападении, под чужеземное иго. Мы имели бы дело с невозможным, если бы допустили, что государство заслуживает называться по своей природе рабским: государство есть нечто самодовлеющее, рабы же не самодовлеющи. В „Государстве“ (Платона) вопрос этот трактован остроумно, но разработан в недостаточной мере. Именно, Сократ говорит, что существенных составных частей у государства четыре: ткачи, земледельцы, кожевники и плотники; но так как их оказывается для существования государство недостаточно, то Сократ присоединяет к ним кузнецов и пастухов, пасущих необходимые для домашнего обихода стада, а сверх того оптовых и мелочных торговцев. Все они, по мнению Сократа, заполняют собою „первое“ государство, как будто всякое государство образуется лишь ради удовлетворения насущных потребностей, а не имеет предпочтительною свою целью достижение прекрасного существования, и как будто для государства в равной степени потребны как кожевники, так и земледельцы.

Аристотель, Политика, IV, 3, 1290 b 22 (перевод Жебелева).

№ 802

Состав богатства определяется количеством денег, земельной собственностью, поместьями, различными по числу, по

величине и по красоте; затем — собственностью на движимое имущество, на скот и на рабов, с различиями в численности и в добротности, признаки же всех этих видов собственности — прочность, свобода и прибыльность. Признак прибыльности относится главным образом к тому, что приносит плод, признак свободы — к тому, что назначено для потребления. Под приносящим плод я разумею все, с чего поступают доходы, а под назначенным для потребления то, что не дает ничего сверх простого его использования, в котором и заключается его ценность. Признак прочности определяется тем, что от самого владельца зависит использование того, что он имеет, когда бы и как бы он ни захотел; „собственной" же вещь является, когда от самого владельца зависит отчуждать или не отчуждать ее. Я разумею отчуждение в дар или продажу. Вообще же богатство заключается скорее в использовании, чем в обладании. Ибо богатство есть и действенность вещей и их использование.

Аристотель, Риторика, I, 5 1361 a 13 — 24.

№ 803

Богатство есть добродетель стяжания и обладает большой творческой силой.

Аристотель, Риторика, I, 6, 1362 b 18 — 19.

№ 804

Редкостное значительнее того, что встречается в изобилии, например, золото по сравнению с железом, хотя оно и менее полезно, ибо трудность делает приобретение более значительным. С другой же стороны, то, чего много, значительнее редкого, так как стоит выше в смысле применения, ибо „часто" здесь выше, чем „редко", почему и говорят: лучше всего — вода. И вообще более трудное значительнее легкого, ибо оно — реже. С другой стороны более легкое значительнее трудного: ибо оно всегда к нашим услугам.

Аристотель, Риторика, I, 7, 1364 a 23 — 30.

№ 805

Честь (почесть) является как бы своего рода ценой.

Аристотель, Риторика, I, 7, 1365 a 8.

№ 806

То, что не стоит ничего, ни хорошего, ни плохого, не имеет никакой цены.

Аристотель, Риторика, II, 2, 1378 b 30 — 31.

№ 807

Какие черты характера влечет за собою богатство, это все могут видеть с полной очевидностью: богатые наглы и надменны под каким-то воздействием принадлежащего им богатства, ибо они настроены так, как будто им принадлежат все блага. Богатство же является как бы некоторой ценой, показывающей, чего стоит все остальное. Поэтому все представляется для него товаром.

Аристотель, Риторика, II, 16, 1390 b 32 — 1391 a 2.

VII. Лукреций

№ 808

Стыд же позорной молвы и презренье и горькая бедность,
Подстерегая людей у могильного будто бы входа,
Не совместимы, сдается им, с такой приятною жизнью.
Вследствие этого люди, смущенные ужасом ложным,
Думая всех таких бед избежать и от них устраниться,
Кровью сограждан достатки свои пополняют; богатства
Жадно скопляют они, громоздят на убийстве убийство,
С радостью шествуют на погребении собственных братьев,
И пировать за столом у родных своих кровных боятся.

Лукреций, III, 65 — 73 (перевод Рачинского)

№ 809

В теле у нас ничего не родилось для нашей потребы,
Нет. То, что создано раньше, потом примененье находит.
Зрение не появлялось, покуда глаза не возникли,
Также как не было речи, покуда язык не был создан.
Нет, языка сотворенье предшествует очень задолго
Речи, и созданы были значительно ранее уши,
Нежели слышались звуки. И все, наконец, наши члены
Раньше, сдается мне, существовали, чем их примененье.
Значит, не могут они вырастать лишь в виду нашей пользы.
Раньше, напротив, чем вдаль полетели блестящие стрелы,
Люди в борьбе меж собою руками одними сражались,
Кровью себя обагряя и члены друг другу ломая;
А избегать поранений природа людей побуждала
Раньше, чем левой рукой со щитом обращаться учила;
И, без сомненья, усталое тело просило покоя
Раньше гораздо, чем мягкие постланы были постели;
И утолялася жажда пред тем, как явились стаканы.
Все это может считаться возникшим в виду нашей пользы
И изобретено только согласно потребностям жизни.
То же, что было само по себе и что создано раньше,
Только впоследствии нам указало свое примененье.

Прежде всего в этом роде отметим мы чувства и члены.
А потому подтверждаю: держись далеко ты от мненья,
Будто возникли они для того, чтоб служить нашим нуждам.
Лукреций, IV, 832—855 (перевод Рачинского).

№ 810

(Некогда человек пытался изготовлять орудия и оружие из золота и серебра, но убедился в их непригодности).
Медь же ценилась дороже тогда. Бесполезное злато
Было в полнейшем презрении, так как легко притуплялось.
Ныне же медь малоценна, а золото в высшем почете.
Так изменяет течение времени ценность предметов.
То, что когда-то ценилось, теряет впоследствии ценность.
Нечто другое за этим выходит из пренебреженья;
С каждым днем вещи другие являются и, достигая
Славы большой, у людей получают огромную важность.
Лукреций, V, 1271—78 (перевод Рачинского).

№ 811

(Некогда) шкуры звериные, ныне же пурпур и злато
Жизнь наполняют заботами и отягчают борьбою.
В этом, как я полагаю, всецело виновны мы сами.
Прежние почвы сыны нагишом и без шкур выносили
Холод; и мы бы могли без вреда обходиться свободно
Без золотых и пурпурных одежд и без знаков почетных,
Лишь бы простая одежда достаточно нас защищала.
Стало быть, род человеческий тщетно, напрасно хлопочет
И в суетливых заботах проводит свой век постоянно.
Не удивительно. Люди конца, ведь, не знают стяжанью
Или границ, до которых расти может их наслажденье.
Это и вывело жизнь постепенно в открытое море
И до глубин всколебало войны величавые волны.
Лукреций, V, 1420—1432 (1421—33) (перевод Рачинского).

№ 812

Судостроенье, полей обработка, постройки, законы,
Платье, оружье, дороги и прочее в этом же роде,
Равно как прелести и наслаждения всякие жизни:
Песни, картины, стихи, изваяние статуй чудесных, —
Все это вызвано мыслью пытливою или нуждою
Смертных и мало-по-малу идет по пути к совершенству.
Так постепенно современем распространяются в мире
Всякие вещи, а разум людей их на свет выдвигает.
А так как вещи одна из другой получают значенье,
То человек высочайших вершин достигает в искусствах.
Лукреций, V, 1445—1454 (1446—55) (перевод Рачинского).

VIII. Цицерон

№ 813

...Мне остается проследить те виды обязанностей, которые относятся к образу жизни, к обладанию теми вещами, которыми пользуются люди, к имуществу и к богатству... Существует пять оснований, побуждающих выполнять обязанности. Из них два касаются славы и чести, два — удобств жизни, богатства, имущества, достатка. Пятое состоит в выборе решения в тех случаях, когда четыре названные мною основания стоят во взаимном противоречии. То, о чем мы теперь ведем речь, есть так называемое полезное. Обычное осмысление этого слова неверно, оно уклонилось мало-по-малу от правильного пути и дошло до того, что стали честь отграничивать от пользы, и считать, что бывает честное, которое не является полезным, и полезное, которое не является честным... Все, что относится к сохранению человеческой жизни, является частью предметами неодушевленными, как золото, серебро, все то, что производит земля и т. п., частью одушевленными и обладающими своими устремлениями и материальными желаниями. Из одушевленных предметов одни не обладают разумом, другие пользуются им; лишены разума: лошади, быки, прочий скот, пчелы; трудами всех их производится нечто, служащее для использования их в жизни... Все то, что мы назвали неодушевленными предметами, по большей части создано человеческим трудом; но у нас не было бы всего этого, если бы к этому не приложила своего труда рука и искусство, и мы не пользовались бы всем этим без человеческого руководства. В самом деле, ни ухода за здоровьем, ни мореплавания, ни земледелия, ни собирания и сохранения всех прочих плодов и полезностей не могло бы существовать без человеческого труда. Так же точно не было бы и вывоза тех предметов, которые у нас в изобилии, не было бы, конечно, и ввоза тех, в которых мы нуждаемся, если бы люди не выполняли всего того, что они должны выполнять. В силу того же соображения ни камни не выкапывались бы из земли необходимые для нашего потребления, ни железо, медь, золото, серебро, внутри скрытое, не добывалось бы без труда рук человеческих. Откуда могли бы явиться жилища в начале возникновения человеческого рода или впоследствии, когда они были разрушены или силой бури, или землетрясением, или пришли в ветхость, если бы общественная жизнь не научила людей просить помощи в таких случаях у других людей? Присоединим еще сюда водопроводы, борьбу с наводнениями, орошение полей, плотины, противопоставленные волнам, гавани, созданные руками человеческими, — все это

откуда мы могли бы иметь без человеческого труда? Из этого, как и из многого другого, ясно, что всякий прибыток или польза, извлекаемые от неодушевленных предметов, мы не можем никоим образом получить без труда человеческих рук. Какую, наконец, выгоду и удобство можно извлечь из животных без содействия людей? Дело в том, что и первые изобретатели, определившие, какую из какой скотины можно извлечь пользу, были, несомненно, людьми, и теперь без людского труда нельзя ни выкармливать, ни приручать, ни ухаживать, ни получать своевременные выгоды от животных. К чему перечислять множество искусств, без которых вообще невозможна была бы жизнь?.. Люди отдаются под власть и могущество другого человека по разным причинам. Их побуждает к этому или благосклонность к последним, или размер полученных ими благодеяний, или выдающиеся достоинства того или иного человека, или надежда, что это будет впоследствии ему полезным, или страх, чтобы не оказаться принужденными к повиновению насилием, или надежды на обещанную щедрость, или, наконец, что часто видим в нашем государстве (в Риме), такие люди нанимаются к другим за плату...

Мне кажется, у наших предков ради насаждения справедливости некогда люди доброй жизни поставлялись в цари. Ведь, всякий раз, как неимущая масса начинала терпеть притеснения от тех, кто обладал большими богатствами, все сбегались к одному, который выдавался доблестью; последний, оградив от несправедливости более бедных, затем, установив справедливость, сдерживал высших и низших установлением равноправия. Та же причина, что вызвала царей, вызвала и установление законов... Раздачи народу из государственных средств должно производить так, чтобы это было полезно, или, во всяком случае, не вредно для государства. Хлебные раздачи Гая Гракха были обширны, и вот он стал опустошать казначейство; раздачи умеренные Марка Октавия и для государства были посильны, и для плебеев были необходимы; следовательно, они были полезны и гражданам и государству. Прежде всего должно смотреть тому, кто будет править государством, за тем, чтобы каждый крепко владел своим достоянием и чтобы не производилось государством никакого умаления имущества частных лиц. Гибельно поступил народный трибун (Луций Марций) Филипп, когда, внося свой аграрный закон (в 104 г. до н. э.), он сказал: „Нет в государстве двух тысяч людей, которые владели бы имуществом". Уголовная эта речь, клонящая к уравнению владений; какая чума может быть больше? По этой-то причине государства и общины и учреждены для того, чтобы каждый крепко владел своей собственностью. То, что оракул

Аполлона Пифийского изрек Спарте, именно, что она погибнет не от чего иного, как от любостяжания, повидимому, имеет отношение не только к лакедемонянам, но также и ко всем богатым народам, и ничем лица, стоящие во главе государства, не могут столь легко приобрести себе благорасположение массы, как воздержанием и умеренностью. Поэтому те, которые желают стать народными вожаками, пытаются или возбудить аграрный вопрос, чтобы изгнать с насиженных мест владельцев, или предлагают подарить должникам данные им взаймы деньги; всем этим они потрясают основы государства и прежде всего согласие, которое теперь становится невозможным...

Цицерон, Об обязанностях, II, 9—15. 22. 41. 72. 73. 77. 78.

IX. Стоики

№ 814

Богатство не есть благо. Оно выпадает на долю и своднику и учителю гладиаторов. Рождается оно от корыстолюбия. Стоик Аристон, говорят, в особенности удивлялся тому, что более счастливыми считаются те, кто владеют излишним, а не те, кто бывают довольны необходимым и полезным. Он же говорил, что кормчий не страдает морскою болезнью ни во время длинного ни во время короткого плавания, непривычные же к морю люди страдают и в том и в другом случае. Точно так же образованный человек не испытывает волнения, ни когда он богат, ни когда он беден, а необразованный испытывает и в том и в другом случае.

Stoicorum veterum fragmenta collegit Arnim. I, 368. 151. III, 117. I, 398. 396.

X. Киники

№ 815

Диоген: „А богачам, милый Полидевк, передай от нас вот что: зачем, о глупцы, вы бережете золото, зачем мучаете самих себя, высчитывая проценты, собирая талант за талантом, когда вам скоро придется отправиться к нам, взяв с собою только один обол?“

Лукиан, Диалоги мертвецов, I, 3 (перевод Сребрного).

XI. Понятие „пролетарий“ в римской литературе

№ 816

В один прекрасный день в Риме справлялось какое-то знаменитое празднество. По этому случаю деловая жизнь

на форуме замерла, и в собрании нескольких лиц стали читать одну из книг „Анналов" Энния. В этой книге стояли, между прочим, следующие стихи: „Пролетарий украшается на казенный счет щитом и жестоким мечом; город с его стенами и форумом охраняется дозорами". Возник вопрос: что такое пролетарий? Я, заметив в собравшемся кружке одного моего приятеля, знатока гражданского права, стал просить его разъяснить нам это слово. Приятель мой сказал, что он знаток в праве, а не в грамматике. „Тем более", заметил я, „ты должен нам дать разъяснение, поскольку, по твоим словам, ты знаток в праве. Ведь Квинт Энний взял это слово из ваших XII таблиц, где, если мне не изменяет память, написано: защитником гражданину из высших (зажиточных) классов да будет гражданин высшего класса. Защитником гражданину из низших (неимущих) классов (пролетарию) пусть будет любой гражданин, кто пожелает. Итак, мы просим тебя считать, что дело идет не об одной из книг „Анналов" Энния, а о XII таблицах, и истолковать, что же разумеется в этом законе под гражданином-пролетарием". „Я, конечно, должен был бы", сказал приятель, „истолковать это, если бы изучил право Фавнов и Аборигинов (т. е. право древнейших времен). Все, ведь, эти пролетарии и защитники... давно испарились, и опочила вся эта старина XII таблиц... Я же должен представлять собою человека, занимающегося и знающего право, законы и встречающиеся в них выражения те, которыми мы теперь пользуемся".

Тут мы увидели случайно проходившего Юлия Павла, ученейшего поэта нашего времени. После приветствия, мы попросили его научить нас о смысле и значении интересовавшего нас термина. „Те, что были среди римских плебеев самыми низкими (по своему происхождению) и наиболее бедными и показали свой ценз не выше 1500 ассов", сказал Юлий Павел, „названы были пролетариями; те же, которые заносились в ценз как или вовсе ничего не имеющие или имеющие совсем мало денег, назывались капите цензи; самый низкий ценз для них был 375 ассов. Так как имущество и деньги в хозяйстве представлялись как бы залогом для государства и считались своего рода обеспечением любви к отечеству и его опорою, то пролетарии и капите цензи зачислялись в войско только при величайших потрясениях, потому что у пролетариев и у капите цензи было ничтожное хозяйство и деньги, или его и вовсе не было. Все же разряд пролетариев и на деле и по названию пользовался бо́льшим почетом, чем разряд капите цензи. Дело в том, что в тяжелые для государства времена, когда был недостаток в молодых людях, пролетарии зачислялись в спешно набиравшееся войско, им выдавалось казенное оружие, и названы они были не потому

лишь, что поголовно зачислялись в ценз, а получили более приятное название от обязанности их производить новое поколение (прòлес): при незначительном своем хозяйстве они не могли оказывать слишком большой помощи государству, зато увеличивали его население рождающимся потомством. Капите цензи впервые, как некоторые передают, были зачислены в войско Гаем Марием в труднейшие для государства времена войны с кимврами, или, вернее, как говорит Саллюстий, во время войны с Югуртою; никакое предание не говорит, чтобы это сделано было раньше. „Защитник" (ассúдуус) в XII таблицах сказано вместо богатый и легко делающий свое дело, — либо от áссес, т. е. от давания меди, когда того требовали обстоятельства государства, либо от ассидýитас, от постоянной готовности помогать государству из своего имущественного достатка".

Авл Геллий, Аттические ночи, XVI, 10, 1—15.

№ 817

Пролетарии имеют обыкновение, когда они возлежат за обеденным столом, говорить: „К чему нужно было так тратиться на нас? С ума ты спятил: ведь, такого угощения хватило бы на десяток людей"... Но хоть угощение им поставлено и обильное, никогда они не скажут: „Прикажи убрать это; унеси эту чашу; отодвинь окорок без всякого промедления; унеси этот кусок свинины. Какой отличный этот морской угорь, — отодвинь его, уходи, уноси". Ты, однако, не услышишь, чтобы кто-либо из них стал на всем этом настаивать. Нет! Они с жадность налегают на еду, верхнею частью туловища наклоняются на стол, пока не достанут (чего им надо).

Плавт, Хвастливый воин, 758—762.

№ 818

Пусть он поддерживает бедного, плебея и пролетария.

Катон, Из речи о военных трибунах, у Нония Марцелла, стр. 67.

№ 819

Тех, у кого было достаточно денег, называли богатыми, ассúдуями, противоположных им — пролетариями.

Варрон, Из сочинения о жизни римского народа, у Нония Марцелла, стр. 67.

№ 820

Сервий (Туллий) распределил народ на пять классов, отделив старших от младших, и разделил их так, чтобы голоса были во власти не народной массы, но зажиточных... При этом Сервий был точен в самых словах и названиях: зажиточных он назвал ассúдуями от давания ассов, тех же, кото-

рые предъявляли, как свой ценз, не больше 1500 ассов меди или ничего не предъявляли, кроме своей „головы", он назвал пролетариями, ввиду того, что от них ожидалось, повидимому, „прòлес", так наз. новое поколение государства...

Цицерон, О государстве, II, 22, 39—40.

№ 821

Пролетарий — кàпите цѐнзус, — назван так потому, что из них составляется гражданство, как бы путем порождения нового поколения.

Извлечения Павла Диакона из лексикона Помпея Феста, стр. 253 (Lindsay).

№ 822

Шайка льстецов усиленно напевала (в 359 г. н. э.) в уши (императору Констанцию), что он, успокоив внешние волнения и водворив повсюду мир, приобретет много пролетариев и получит возможность набирать сильных рекрутов.

Аммиан Марцеллин, XIX, 11, 7.

УКАЗАТЕЛЬ ИМЕН И ПРЕДМЕТОВ

Сокращения

в.—восток, восточный; после римской цифры — век. г. — город; после цифры — год. з.—запад, западный. м.—море. миф. — мифологический, мифический. н. э.— нашей эры. о — остров. ок. — около. р — река. род. — родился. с. — север, северный. т. — теперь. ум. — умер. ю. — юг, южный.

Цифровые обозначения, соединенные через тире, означают годы; если первое цифровое обозначение больше второго — годы до нашей эры; если меньше— годы нашей эры.

Абдеры, г. Фракии, т. Баластра.

Августы, в Риме жреческая коллегия.

Август (Октавиан), римский император, 30 г. до н. э.—14 г. н. э.

Августин, римский писатель, 354—430.

Аверпское озеро, в Кампании.

Аврелий (Виктор), римский историк конца IV в. н. э.; ему приписывается, но не принадлежит, сочинение о знаменитых римлянах.

Агесилай, спартанский царь, 398—361.

Агора, у греков рыночная площадь, также место народных собраний.

Агораном, у греков смотритель рынка, должностное лицо, наблюдавшее за торговлею и разбиравшее мелкие дела между продавцами и покупателями.

Агройки, сельское население Аттики.

Агроном, у греков должностное лицо, исполнявшее полицейские обязанности в сельских местностях.

Адриан, римский император, 117—138.

Адонис, греко-восточное божество.

Аканф, г. на Халкидике.

Акарнания, область средней Греции.

Аквилея, г. с. Италии, т. Аквилея.

Акинака, короткая кривая сабля.

Акрагант, г. Сицилии, т. Джирженти.

Алалкомений, греческий месяц (декабрь-январь). [1]

Алгид, вулканическая гора Лациума, т. Монте Черазо.

Александрия, г. Египта.

Алексид, афинский драматург, 372—270, писал комедии, от которых сохранились отрывки.

Алетрии, г. Лациума.

Алкиной, царь мифического народа феаков, жившего, по „Одиссее", на о. Схерии, с которой отожествляется Керкира.

Аллоброги, племя Нарбонской (южной) Галлии.

Алопека, дем Аттики.

Амасис, египетский царь VI в. до н. э.

Амбракия, г. Эпира, т. Арта.

Аминта, македонский царь, 390—369.

Аморгос, о. в ю. части Эгейского м.

Аммиан Марцеллин, римский историк второй половины IV в. н. э., автор истории Римской империи (сохранились книги 14—31, обнимающие 353—378 г.).

Ампелий (Луций), римский историк первой половины III в. н. э., автор сочинения „Памятная книга".

Амфиарай, греческий герой (миф.).

Амфиктиония, у греков союз государств, обыкновенно соседних, с целью отправления общего религиозного культа, а также охраны международных отношений; самая известная из амфиктионий — Дельфийская; амфиктионы—члены амфиктионии.

Амфисса, г. Локриды, т. Салона.

Амфора, римская мера жидких тел = = 26,19 л.

Андания, г. Мессении.

Андокид, афинский оратор, род. ок. 440 г. до н. э., ум. в начале IV в. до н. э.; сохранилось четыре речи.

Андрос, один из Кикладских о.о.

Анн, г. Кампании.

Аннибал, карфагенский полководец, 247—183.

Антиох, имя сирийских царей; А. I — 281—261, А. III—223—187.

Антиохия, г. Сирии, т. Антиохия.

Антифан, греческий драматург первой половины IV в. до н. э., от его 260 комедий сохранились лишь отрывки.

Антифонт, греческий софист второй половины V в. до н. э.

Антоний (Гай), римский государственный деятель и полководец первой половины I в. до н. э.

Антонин Пий (Благочестивый), римский император, 138—161.

Анфестерион, греческий месяц (февраль-март).

Апанея, г. Фригии, т. Динейр.

Аполлон, греческое божество.

[1] Начало греческих месяцев совпадало обыкновенно с срединою наших, поэтому при переводе греческих месяцев приходится указывать два наших.

Аполлонида, г. Лидии.
Аполлоний Тианский (Тиана, г. Каппадокии), греческий философ новопифагорейской школы, I в. н. э.
Аппиан, греческий историк, II в. н. э., автор „Римской истории", с древнейших времен до Траяна; полностью сохранились отделы, посвященные войнам испанским, второй Пунической, африканским, сирийским, парфянским, Мифридатовой и гражданским (отчасти).
Апулей, римский писатель второй половины II в. н. э., автор, между прочим, сатирическо-бытового романа „Превращения".
Апулия, область ю. Италии.
Арат, государственный деятель и полководец Ахейского союза, 271—213.
Арголида, область ю. Греции.
Аргос, г. Арголиды.
Ареопаг, в Афинах верховное судилище, имевшее сначала важное политическое значение, позднее почти исключительно культовое.
Аристид, афинский государственный деятель и полководец, ум. 469 г. до н. э.
Аристотель, греческий философ, 384—322, автор многочисленных сочинений на философские, исторические и естественноисторические темы; приписываемая Аристотелю „Экономика" составлена в III в. до н. э. одним из его учеников.
Аристофан, 1) афинский драматург, 450—390; из 44 комедий его сохранилось целиком 11, от некоторых из остальных—отрывки; 2) Аристофан Византийский, греческий филолог, 257—180.
Аркадия, область ю. Греции.
Аркесина, г. на о. Карпафе (между Критом и Родосом), т. Аркасса.
Арна, г. Беотии.
Арпы, г. Апулии.
Аррециум, г. Этрурии, т. Ареццо.
Артаба, мера вместимости в птолемеевском Египте=39,3 *л*.
Артемида, греческое божество.
Артемисион, греческий месяц (март-апрель).
Арура, мера поверхности в птолемеевском Египте=2756 кв. км.
Архемах, греческий историк III в. до н. э., от его труда (история Евбеи) дошли лишь отрывки.
Архимед, греческий математик и механик, III в. до н. э.
Архит, греческий философ и математик первой половины IV в. до н. э.
Архитрав, в архитектуре часть антаблемента (верхней части колонны) над капителью.
Архонты, у греков должностные лица, стоявшие во главе государственного управления; в Афинах они составляли коллегию из 9 человек; первый из них архонт-эпоним давал имя тому году, в течение которого он правил.
Асс, римская монета = ок. 2 коп.
Асклепиад, греческий философ II в. до н. э.
Асклепий, греческое божество (=римский Эскулап).
Асконий Педиан, римский филолог I в. н. э.
Ассирия, т. Курдистан.
Астином, у греков должностное лицо, наблюдавшее за порядком в городе.
Астипалея, один из Кикладских о.о.
Астурия, область Испании.
Атей Капитон, римский народный трибун 55 г. до н. э.
Аттика, область средней Греции.
Афидна, дем Аттики.
Афина, греческое божество.
Афиней, греческий писатель начала III в. н. э., автор сочинения „Пир софистов", дающего много сведений, почерпнутых главным образом из более ранних, утраченных произведений греческой литературы, с дословными выписками из них.
Афины, г. Аттики.
Афродита, греческое божество.
Ахайя, область ю. Греции.
Ахайцы, греки.
Ахилл, греческий герой (миф.).
Аякс, греческий герой (миф.).

Байи, г. Кампании.
Балеарские острова, против в. берега Испании.
Баскулы, племя Испании.
Баулы, г. Кампании.
Беллона, римское божество.
Беневент, г. Самниума, т. Беневенто.
Беотия, область средней Греции.
Бирема, в Риме корабль с двумя рядами весел.
Бои, кельтское племя.
Борей, с. ветер.
Борисфен, река, т. Днепр.
Брасид, спартанский полководец в Пелопоннесскую войну, 431—404.
Брундизий, г. Калабрии, т. Бриндизи.

Бруттии, племя ю. Италии.
Буксент, г. Лукании, т. Поликастро.
Буфонион, греческий месяц (сентябрь-октябрь).

Вакх, то же, что Дионис.
Варрон (Марк Теренций), римский писатель-энциклопедист, 116—27; из его сочинений полностью сохранился лишь трактат о сельском хозяйстве.
Вегеций (Флавий Ренат), римский писатель, 383—450, автор сочинения о военном деле.
Везувий, вулканическая гора Кампании.
Вейенты, жители Вей, г. Этрурии, т. Изола Фарнезе.
Веллей Патеркул (Гай), римский историк I в. н. э., автор римской истории до имп. Тиберия (включительно).
Венафр, г. Самниума, т. Венафро.
Венеты, кельтское племя.
Венузия, г. Апулии, т. Веноза.
Вергилий (Публий Марон), римский поэт, 70—19, автор буколических стихотворений, поэмы, относящейся к сельскому хозяйству „Георгики", национальной поэмы „Энеида".
Веррес, римский правитель Сицилии, 73—71 г.
Веспасиан (Тит Флавий), римский император, 69—79.
Вибон, г. Бруттиев, т. Бивона.
Византий, г. с. Фракии, т. Стамбул (Константинополь).
Вилик (vilicus) — управляющий поместья, обычно из рабов (в Риме).
Вилика, ключница, часто жена вилика.
Витрувий (Поллион), архитектор и инженер при Цезаре и Августе, автор сочинения „Об архитектуре".
Вифиния, область центральной части Малой Азии.
Вольски, племя Лациума.
Вольтурн, г. Кампании, т. Вольтурно.

Гадес, г. Испании, т. Кадикс.
Гай, римский юрист второй половины II в. н. э., автор сочинения „Институции".
Галатия, область во внутренней части Малой Азии.
Галаты, то же, что галлы или кельты.
Галикарнасс, г. Карии, т. Будрун.
Галлеция, область в з. Испании.
Галлия, древнее название Франции. Бельгии и части сев. Италии.
Ганнибал, см. Аннибал.
Гаргана, гора Апулии, т. Гаргано.
Гарпократион, греческий грамматик II в. н. э., автор реального словаря к 10 аттическим ораторам, одного из главных наших источников афинского права.
Гаруспики, жреческая коллегия в Риме.
Геба, греческое божество.
Геката, греческое божество.
Гекатомбеон, греческий месяц (июль-август).
Гектей, греческая мера вместимости = = ок. 9 л.
Геликон, гора Беотии, т. Палеовуни.
Гелиос, греческое божество.
Геллеспонт, пролив, соединяющий Мраморное и Эгейское моря, т. Дарданеллы.
Геллий (Авл), римский писатель второй половины II в. н. э., автор сочинения „Аттические ночи".
Гельветы, галльское племя в в. части Галлии (Швейцарии).
Гемина, мера сыпучих тел = 0,27 л.
Гениохи, племя на Кавказском берегу Черного м.
Гера, греческое божество.
Гераклея (Понтийская), г. Вифинии, т. Эрегли.
Геракловы столпы, два мыса в Гибралтарском проливе.
Гереон, греч. месяц (август-сентябрь).
Геркуланум, г. Кампании, т. Резина и Портичи.
Герм, река Фригии и Лидии.
Гермипп, греческий драматург средины V в. до н. э., от его комедий дошли лишь отрывки.
Герники, племя Лациума.
Геродот, греческий историк и этнограф, 480 — 425, автор сочинения, имеющего задачею изложить историю столкновений греков с Востоком с древнейших времен до 478 г. до н. э.
Герон Александрийский, греч. механик и физик второй половины II в. до н. э.
Геронд (или Герод), греческий поэт средины III в. до н. э., автор „Мимиамбов", драматических сценок на сюжеты из повседневной жизни.
Герусия, совет старейшин (геронтов) в Спарте.
Гесиод, греческий поэт VIII в. до н. э., автор поэмы „Феогония", „Работы и Дни" и других поэм, дошедших лишь в отрывках.

Гесихий, греческий писатель V в. н. э., автор словаря, ценного своими цитатами из античных авторов и приводимыми редкими выражениями.
Гетерии (товарищества): 1) подразделения граждан на Крите; 2) всякого рода объединения граждан в греческих государствах, преследующие политические цели.
Гефест, греческое божество.
Гея, греческое божество.
Гидрия, у греков сосуд для жидкостей, также урна, куда опускались бюллетени при голосованиях.
Гиматий, у греков плащ.
Гимнасий, у греков место и сооружения на нем для гимнастических упражнений, служившие также для бесед философов и риторов.
Гипподам, греческий архитектор средины V в. до н. э.
Гирканийское море, т. Каспийское м.
Гирр, небольшая морская рыба.
Гистиея, г. Евбеи.
Гоплиты, у греков тяжеловооруженные пехотинцы.
Горгий, греческий софист, 483 — 375.
Горгона, у греков чудовище подземного мира.
Гортина, г. на о. Крите, т. Агиа Дека.
Грависки, г. Этрурии, т. Порто Сан-Клементино.

Дакия, т. ю. Венгрия и Румыния.
Дактиль, греческая мера длины = = 18,5 м.
Далмация, см. Иллирия.
Данайцы, греки.
Дарик, персидская монетная единица = = ок. 5 руб.
Девкалион, фессалийский царь (миф.).
Дедал, греческий мифический скульптор.
Декапроты, в эпоху империи комиссия из 10 членов совета в некоторых малоазийских городах, заведывавшая взысканием налогов.
Декелея, г. Аттики, т. Татой.
Декурия, подразделение римских граждан, состоявшее, в основном, из 10 лиц.
Декурион, у римлян I) стоявший во главе декурии, 2) член совета муниципии или колонии.
Делос, один из Кикладских о. о.
Дельфы, г. Фокиды, т. Кастри.
Дем, территориальная единица (округ) в Аттике и некоторых других греческих государствах.
Демарх, старшина дема.
Деметра, греческое божество.
Демиурги, ремесленное население Аттики.
Диана, римское божество.
Демокед, греческий врач второй половины VI в. до н. э.
Демокрит, греческий философ второй половины V в. до н. э.
Демосфен, афинский государственный деятель и оратор, 384 — 322; сохранившиеся речи (из них некоторые лишь значатся под именем Демосфена, сочинены же не им, а другими современными ему ораторами) относятся к 364 — 330.
Денарий, римская серебряная монета = = ок. 20—30 коп.
Децемвиры, у римлян 1) законодательная комиссия (10 членов), избранная в середине V в. до н. э. для составления законов XII таблиц; 2) комиссия (из 3, 5, 10 членов), назначаемая для размежевания и раздела колонистам государственных земель.
Дигесты, сборник извлечений из сочинений 40 римских юристов, изданный в 533 г. н. э.
Дикеарх, греческий географ и историк конца IV—начала III в. до н. э., из его сочинений дошли лишь отрывки.
Дикеархия, то же, что Путеолы.
Димитриада, г. Фессалии, т. Горица.
Димитрий Полиоркет, македонский царь, 307 — 283.
Димитрий Фалерский, афинский государственный деятель конца IV в. до н. э.
Динарх, афинский оратор, 360 — 290; из его 60 речей дошли 3.
Диобелия (два обола), деньги, раздававшиеся в Афинах беднейшим гражданам в праздники на посещение театра.
Диоген, основатель философской школы киников, вторая половина IV в. до н. э.
Диоген Лаертий, греческий писатель первой половины III в. н. э., автор биографий греческих философов.
Диодор Сицилийский, греческий историк, ум. в 20-х гг. I в. до н. э., автор „Исторической библиотеки" — всемирной истории с древнейших времен до Галльских войн Цезаря; из 40 книг сохранились кн. I — V, XI — XX, от остальных отрывки.

Диоклетиан, римский император, 284—305.
Дион Кассий, греческий историк, 150—235, автор римской истории в 80 книгах с древнейших времен до 229 г., полностью сохранились книги 36—54 (69—10 гг. до н. э.) и в сильном сокращении книги 55—60 (9 г. до н. э.—46 г. н. э.), от остальных книг или отрывки, или сокращенное изложение у византийских писателей Зонары и Ксифилина.
Дион Хрисостом (Златоуст), греческий оратор и философ кинического направления, I в. н.
Дионис, греческое божество.
Дионисий Галикарнасский, греческий историк и ритор, род. 30 г. до н. э., автор „Римской археологии" (в 20 книгах, из них полностью дошли первые 10), где излагалась римская история с древнейших времен до Первой Пунической войны,
Диоскуры (Кастор и Полидевк), греческие божества.
Дифил, греческий драматург, род. в 350 г. до н. э.; из его 100 комедий дошли лишь отрывки.
Докимасия, проверка прав лиц, избранных на общественную должность, а также молодых граждан при внесении их в гражданские списки.
Додона, г. Эпира.
Досиад, греческий историк III в. до н. э.; из его истории Крита дошли лишь отрывки.
Драконт, афинский законодатель в 20-х гг. VII в. до н. э.
Драхма, 1) мера веса в Афинах = 4,36 или 3,41 г, 2) греческая монетная единица = ок. 25 коп.
Дупликарий, римский воин, получавший двойное вознаграждение за свою службу—и деньгами и довольствием.

Евбея, о. Эгейского м. вдоль Локриды, Беотии и Аттики, т. Негропонт.
Евксин, т. Черное м.
Евпатриды, родовая знать в Аттике.
Еврипид, греческий драматург, 485—406, автор 75 трагедий, из которых полностью сохранились 19, от остальных отрывки.
Евтропий, римский историк второй половины IV в, н. э., автор краткого очерка римской истории до 364 г.
Евфорион, греческий эпический поэт III в. до н. э., от его поэм, излагающих различные греческие легенды, дошли лишь отрывки.

Зевс, греческое божество.
Зефир, з. ветер.

Иакх, то же, что Дионис, греческое божество.
Иас, г. Ионии, т. Азин-Калесси.
Иберия, Испания.
Ида, гора на о. Крите, т. Псилорити.
Идейская матерь, греко-восточное божество.
Икарос, один из Кикладских островов.
Илиада, греческая эпическая поэма, связанная с именем Гомера, возникшая в том виде, в каком она дошла до нас, не ранее IX—VIII в. до н. э.
Илион, см. Троя.
Иллирия, область на в. берегу Адриатического м.
Илоты, крепостное население Лаконики.
Имброс, о. Фракийского м.
Интерамны, г. Умбрии, т. Терни.
Иония, область на з. берегу Малой Азии.
Иос, один из Кикладских о.о.
Исей, афинский оратор первой половины IV в. до н. э.; из его 64 речей дошло 10.
Исида, египетское божество, культ которого перешел в греко-римский мир.
Исократ, афинский оратор и публицист, 436—337; из его произведений сохранились 21 речь и 9 писем (из них не все подлинны).
Истр, р., т. Дунай.
Исфм, Коринфский перешеек.
Исфмии, греческий всенародный праздник на Исфме в честь Посидона.

Кабиры, греческие божества.
Кавлония, г. Бруттиев.
Кавн, г. ю.-з. части Малой Азии, т. Далиан.
Казин, г. Лацнума, т. Сан-Джермано.
Калабрия, область ю. Италии.
Калимна, один из Спорадских о-вов.
Калипсо, греч. героиня (миф.).
Каллимах, греческий поэт и грамматик, род. 310 до н. э., из его поэтических произведений сохранились 6 гимнов и несколько эпиграмм.
Калы, г. Кампании, т. Кальви.

Кампания, область ю. Италии.
Капитолий, цитадель на Капитолийском холме в Риме с храмом Юпитера.
Каппадокия, область в центре Малой Азии.
Капуя, г. Кампании, т. Санта Мария ди Капуа.
Карист, г. Евбеи.
Кария, область ю.-з. части Малой Азии.
Карфаген, г. на с. берегу Африки.
Катана, г. Сицилии, т. Катания.
Катон (Марк Порций), римский государственный деятель и писатель, 234 — 149; из его сочинений сохранился (в переработанном виде) трактат о земледелии.
Квадрантал, мера жидких тел=26,26 л.
Квестор, римское должностное лицо, заведывавшее финансами.
Кебет, греческий философ, I в. н. э., стоического направления.
Кельты, древнее название галлов и нек. др. племен той же расы.
Кеос, один из Кикладских о.о.
Керкира, о. Ионийского м., т. Корфу.
Киаф, греческая и римская мера вместимости = 0,04 л.
Кибира, г. Фригии, т. Хорзум.
Кидония, г. на о. Кипре.
Кизик, г. Фригии, т. Балкиз.
Киклады, о-ва Эгейского м. к в. от Аттики.
Киликия, ю.-в. область Малой Азии.
Киллена, гора в Пелопоннесе, т. Кунупели.
Кима, г. Эолиды.
Кимвры, кельтское племя.
Кимол, один из Кикладских о-вов.
Кинефа, г. Аркадии.
Киники, представители одной из греческих философских школ.
Кипариссия, г. Мессении, т. Аркадия.
Кипр, о. в. части Средиземного м.
Кипсел, коринфский тиранн VII в. до н. э.
Кир, 1) персидский царь, основатель персидского царства, 600—529; 2) Кир (Младший), персидский наследный принц, ум. в 401 г. до н. э.
Кирена, г. на с. берегу Африки.
Китий, г. на о. Кипре.
Кифарист, играющий на кифаре, струнном инструменте, кифарод — поющий под ее аккомпанемент.
Кифера, о. к ю. от Пелопоннеса, теп. Цериго.
Киферон, гора между Беотией и Аттикой, т. Элатеас,
Клавдий, римский император, 41—54.
Клавдиополь, г. Киликии.
Клазомены, г. Ионии, т. Вурла.
Кланис, приток р. Тибра.
Клеомен, 1) назначенный Александром Великим правитель Египта в 20-х гг. IV в. до н. э.; 2) спартанский царь, 236—222.
Клеон, афинский государственный деятель и полководец, 425—422.
Клерухия, афинская колония, состоявшая из граждан, посылаемых в подвластную Афинам или завоеванную ими землю для защиты в ней афинских интересов; получая в клерухии от афинского государства земельные наделы, клерухи продолжали числиться афинскими гражданами.
Книд, г. ю.-з. части Малой Азии.
Когорта, подразделение легиона римской армии (в легионе 10 когорт).
Кóза, г. ю. Галлии, т. Коз сюр Авейрон.
Колика, местность на в. берегу Черного м.
Колоны, мелкие арендаторы в Риме, первоначально свободные, затем превратившиеся в крепостных.
Колумелла (Луций Юний), римский писатель второй половины I в. до н. э. — первой половины I в. н. э., автор трактата о сельском хозяйстве.
Комиции, в Риме народные собрания; различались: 1) куриатские комиции — по куриям, 2) центуриатские комиции — по центуриям, 3) трибутские комиции — по трибам.
Комиций, четыреугольная площадь на римском форуме, предназначенная для избирательных собраний.
Компиталии, римский праздник в честь ларов, гениев-хранителей семьи.
Конгий, мера жидких тел = 3,27 л.
Консенция, г. Бруттиев, т. Козенца.
Консулар, в Риме бывший консул, вступавший по окончании своей службы в сенат.
Консулы (два), римские военные должностные лица, сосредоточивавшие в своих руках верховную политическую, юридическую, административную и военную власть; в республиканскую эпоху консулы давали свои имена году, в течение которого они правили.
Копаида, озеро в Беотии, т. Ливадия.
Коринф, г. Греции на перешейке, соединяющем среднюю и ю. Грецию.
Кос, один из Спорадских о-вов.
Космет, должностное лицо в птолемеевском и римском Египте.

Космы, должностные лица на о. Крите.
Котила, греческая мера вместимости = = 0,204 л.
Красс (Марк Лициний), римский государственный деятель и полководец, 115—53.
Кратер, у греков сосуд для смешения вина с водою.
Крез, лидийский царь, 560—546.
Кремона, г. ю. Галлии.
Крит, о. в. части Средиземного м.
Кротон, г. Бруттиев. т. Котрона.
Ксанф, г. Ликии, т. Гуник.
Ксенофонт, греческий писатель, 430—350, автор „Греческой истории" (события 411—362 гг.) и „Анабазиса" (поход греческих наемников Кира Младшего в 401 г.), „Воспоминаний о Сократе", „Киропедии" (воспитание персидского царя Кира — исторический роман), „Домостроя" (трактат о домашнем хозяйстве), „Лакедемонского государственного устройства", „Агесилая", „Доходов" (о финансах афинского государства) и др.; значащийся в числе сочинений Ксенофонта трактат „Афинское государственное устройство" составлен неизвестным афинским олигархом в 20-х г. г. V в. до н. э.
Кумы, г. Кампании.
Курия, в Риме 1) политическое подразделение граждан, 2) место их собрания, 3) здание для заседаний сената.

Лаврион, гора Аттики.
Лакедемон, см. Спарта.
Лаконика, область ю. Греции.
Ламах, афинский полководец во время Пелопоннесской войны (431—404).
Лаодикия, г. Фригии, т. Эски-Хиссар.
Лары Августовы, гении-покровители римских императоров.
Латинский союз, до 338 г. до н. э., совокупность всех италийских государств, состоявших в союзе с Римом.
Латины, племя Лациума.
Лациум, область средней Италии.
Лебадея, г. Беотии, т. Ливадия.
Левкада, о. Ионийского м. ок. Акарнании.
Левктры, г. Беотии, т. Парапунгия.
Легат, у римлян главный помощник и заместитель правителя провинции.
Легион, подразделение римской армии (нормальная цифра, в среднем 6000 человек).
Лекиф, у греков сосуд для хранения благовоний.
Лелантская равнина, на о. Евбее.
Лемнос, о. Фракийского м.
Лесбос, о. с. части Эгейского м., т. Митилена.
Лесха, у греков место общественных собраний.
Лета (Забвение), р. подземного мира (миф.).
Либурна, г. Лигурии.
Ливий (Тит), римский историк, 59 до н. э. — 17 н. э., автор римской истории в 142 книгах, из которых сохранились 1—10 (от основания Рима до 293 г. до н. э.), 21 — 45 (218—167 до н. э.); некоторым восполнением утраченных книг являются так наз. Периохи (краткое содержание), составленные в IV в. н. э., и незначительные отрывки.
Ливия, область с. Африки.
Лигурия, область с. Италии.
Лидия, область Малой Азии, граничащая с Ионией.
Ликия, область ю. части Малой Азии.
Ликтор, в Риме государственный прислужник при некоторых должностных лицах.
Ликург, мифический законодатель Спарты (возникновение связанных с его именем, основных, законов восходит к IX в.—VIII до н. э.).
Лилибей, г. Сицилии.
Лингоны, кельтское племя.
Липарские острова, на Тирренском м., т. Липари.
Лирис, р. средней Италии, т. Лири.
Лисандр, спартанский полководец, ум. в 395 г. до н. э.
Лисий, афинский оратор, 440—380, автор около 200 речей, из числа которых сохранилось 35, но среди них не все подлинные.
Лисипп, аргосский скульптор второй половины IV в. до н. э.
Литерн, г. Кампании, т. Торре ди Патриа.
Локоть, греческая мера длины = = 444 мм.
Локрида, область средней Греции; с. часть — Локрида Эпикнемидская, ю. часть Локрида Озольская.
Локры, г. Бруттиев, т. Чento Камерели.
Лузитания, область Испании.
Лукания, область ю. Италии.
Лукиан, греческий писатель-сатирик, II в. н. э.
Лукреций (Тит Кар), римский поэт, ум. в 55 г. до н. э., автор поэмы „О природе вещей".

Лукуллы (Луций и Марк), римские полководцы первой половины I в. до н. э.
Луна, г. Этрурии.

Мавретания, т. Марокко и часть Алжира.
Маврусии, жители с.-з. Африки.
Магнесия на Меандре, г. Ионии.
Магнеты, племя Фессалии.
Македония, область к с. от Фессалии.
Максимиан, римский император, 235—238.
Малийский залив, в с.-в. части Эгейского м.
Малея, мыс Лаконики.
Мамертинцы, кампанские и осские наемники.
Манипул, подразделение римского легиона, содержавшее две центурии (ок. 200 человек).
Манлий Торкват, римский полководец средины IV в. до н. э.
Мариандины, племя в с.-з. части Малой Азии.
Марий (Гай), римский полководец, ум. в 86 г. до н. э.
Марсово поле, в Риме место, где происходили в некоторых случаях народные собрания.
Марциал (Марк Валерий), римский поэт, 40—102, автор сатирических эпиграмм.
Массалия, г. Нарбонской Галлии, т. Марсель.
Мегалополь, г. Аркадии, т. Синано.
Мегары, г. средней Греции.
Медимн, аттическая мера вместимости = 58,94 л.
Междуцарь, в Риме должностное лицо, исполнявшее обязанности консула или за его преждевременною отставкою, или во время его отсутствия.
Мезия, область в. Европы, к с. от Дакии.
Менда, г. на Халкидике.
Менедем, греческий философ, ум. в 278 г. до н. э.
Меотида, т. Азовское море.
Ментор, греческий резчик, V—IV в. до н. э.,
Меркурий, римское божество.
Мессения, область ю. Греции.
Метапонт, г. Лукании, т. Торре ди Мари.
Метеки, иноземцы, проживавшие в греческих городах.
Метрет, аттическая мера вместимости = 39,29 л.
Мефимна, г. Лесбоса.
Мидия, область с.-з. части Ирана, т. Ирак.
Миконос, один из Кикладских о-вов.
Милет, г. Ионии, т. Палатиа.
Миля, римская = 1480 м.
Мина, 1) мера веса в Афинах = 436,6 или 341,20 г; 2) монетная единица = ок. 24 руб. Мина александрийская = 546 гр.
Минерва, римское божество.
Минтурны, г. Лациума.
Митилена, г. на о. Лесбосе, т. Меделин.
Мифридат, царь Понта, 121—63.
Модий, римская мера сыпучих тел = = 8,73 л.
Моргантина, г. Сицилии.
Мунихион, греч. месяц (апрель-май).
Муниципии, италийские города, подвластные римлянам, но пользовавшиеся самоуправлением.
Мурена (Луций), римский полководец первой половины I. в. до н. э.

Навпакт, г. Локриды Озольской, т. Лепанто.
Навплий, греч. герой (миф.).
Наксос, один из Кикладских о-вов.
Нар, р. Умбрии, т. Нера.
Нарбона, г. Галлии, т. Нарбонна.
Нарния, г. Умбрии, т. Нарни.
Неокор, служитель культа.
Нептун, римское божество.
Нервии, кельтское племя.
Нерон, римский император, 54—68.
Нестор, греческий герой (миф.).
Никея, г. Вифинии, т. Изник.
Никий, афинский государственный деятель и полководец во время Пелопоннесской войны (431—404).
Николай Дамасский, греческий историк, род. в 64 г. до н. э., автор всемирной истории, дощедшей лишь в отрывках.
Никомидия, г. Вифинии, т. Измид.
Никострат, греческий драматург III в. до н. э., от его комедий дошли лишь отрывки.
Нимфодор, греческий историк начала III в. до н. э. (труды не сохранились).
Нисир, один из. Спорадских о-вов.
Новый Карфаген, г. Испании, т. Картагена.
Нола, г. Кампании.
Ном, территориальное подразделение Египта.
Ноний Марцелл, латинский грамматик III в. н. э., автор лексикографического сочинения.

Норба, г. Апулии, т. Конверсано.
Норик, область средней Европы между Дунаем на с. и Альпами на ю.
Нот, ю. ветер.
Нума Помпилий, второй царь Рима.
Нуманция, г. Испании.
Нумидия, область с. Африки, т. Константина.
Нумм, у римлян общее обозначение монетной единицы (в эпоху республики преимущественно сестерций, в эпоху империи также и денарий).
Нундины, у римлян торговый день (чрез каждые 9 дней).
Нуцерия, г. Умбрии, т. Ночера.

Оберарии, должники.
Обол, греческая 1) мера веса = 0,36—0,57 г, — 2) монетная единица = = ок. 4 коп.
Одиссей, греческий герой (миф.).
Одиссея, эпическая поэма, связанная с именем Гомера, возникшая, в дошедшем до нас виде, во второй половине VIII в. до н. э.
Оксиринх, г. Египта.
Олимпия, г. Элиды, т. Друва.
Ольвия, г. в устье р. Буга, т. село Парутино, около Николаева.
Оптиматы, в Риме консервативно-аристократическая партия.
Опунт, г. Локриды.
Оргия, греческая мера длины = 1,77 м.
Орест, греческий герой (миф.).
Орион, 1) созвездие, 2) греческий герой (миф.).
Орозий (Павел), латинский писатель первой половины V в. н. э., автор краткого очерка всемирной истории.
роп, пограничный г. Аттики и Беотии, теп. Оропо.
Орхестра, часть греческого театра между сценой и местами для зрителей, где помещался хор, а первоначально, на особом приспособлении, находились и актеры.
Остия, г. Лациума; т. Остия.

Павел Диакон, см. Фест.
Павсаний, 1) спартанский регент, 479—468; 2) греческий писатель второй половины II в. н. э., автор сочинения „Описание Эллады".
Пагасы, г. Фессалии, т. Ангистри.
Пактол, р. в Лидии.
Палатин, холм в Риме.
Палатинская антология, сборник греческих эпиграмм, возникший, в своем ядре, в X в. и дополненный в XIII в. н. э.
Палики, сицилийские герои (миф.).
Палладий (Публий Рутилий), латинский писатель IV в. н. э., автор трактата о сельском хозяйстве.
Пальмира, г. Аравии.
Памфилия, область ю. части Малой Азии.
Панафинеи (Великие и Малые), афинский праздник в честь Афины.
Пантикапей, г. при входе в Азовское м., т. Керчь.
Папирологические источники, греческие и значительно реже латинские тексты, разнообразного содержания написанные на рукописных свитках, изготовленных из сердцевины папируса, растения, водящегося исключительно в с. Африке, главным образом в Египте. Папирусные свитки, в целом виде или, чаще, в обрывках, бывают находимы в большом количестве при раскопках в различных местах античных поселений Египта; они являются нашими главными источниками для его истории в древности и частично в средние века. Вспомогательная научная дисциплина, изучающая папирусы, называется папирология.
Парос, один из Кикладских о-вов.
Парфенон, храм в Афинах в честь Афины.
Парфия, область центральной Азии, т. Хорасан.
Пасифая, греческое божество.
Патры, г. Ахайи, т. Патрас.
Пафлагония, область на с. Малой Азии, по берегу Черного м.
Пафос, г. на о. Кипре, т. Бафа.
Пеания, дем Аттики.
Пекулий, совокупность всего того, что господин дает рабу для самостоятельного пользования (деньги, скот, участок земли и пр.), но что юридически остается во владении господина.
Пелопоннес, ю. часть Греции, т. Морея.
Педоном, у греков должностное лицо, наблюдавшее за воспитанием и поведением мальчиков и юношей.
Педотриб, у греков преподаватель гимнастических упражнений.
Пелтасты, гр. воины, вооруженные легкими щитами и короткими копьями.
Пелузий, г. Египта, т. Тинех.
Пепареф, о. с. части Эгейского м.
Пергам, г. в. Мизии, т. Бергама.
Периандр, тиранн в Коринфе, 627—586.
Периеки, свободные жители Лаконики, подвластные спартиатам.

Перикл, афинский государственный деятель и полководец, 494—429.
Перистиль, здание, окруженное колоннами с четырех сторон.
Перребы, племя с. Фессалии.
Персей, македонский царь, 178—167.
Персий (Флакк), римский сатирик, 34—62.
Петелия, г. Бруттия, т. Стронголи.
Петроний (Арбитр), римский писатель, ум. в 62 н. э., автор бытового романа „Сатирыˮ, дошедшего до нас лишь в извлечениях.
Пиза, г. Этрурии, т. Пиза.
Пизавр, г. верхней Италии, т. Пезаро.
Пилос, г. Мессении, т. Палеокастро, ок. Наварина.
Пирей, дем Аттики, гавань Афин.
Пирр, царь Эпира, ум. в 272 г. до н. э.
Пистория, г. с. Италии, т. Пистойя.
Питтак, тиранн Митилены, 652—569.
Пифагорейцы, ученики и последователи Пифагора, греческого философа, математика, религиозного реформатора VI в. до н. э.
Пицен, область средней Италии.
Плавт (Тит Макций), римский писатель-драматург 251—184, автор 21 дошедшей до нас комедии.
Платеи, г. Беотии.
Платон, греческий философ, 427—347, автор диалогов (некоторые из них ему не принадлежат) на разнообразные философские, преимущественно связанные с вопросами этики, темы, в том числе имеющие непосредственное отношение к государству и обществу (самый обширный из диалогов „Законыˮ — последнее произведение Платона).
Плацендия, г. ю. Галлии, т. Пьяченца.
Плектр, у греков палочка, которою ударяли по струнам кифары и лиры.
Плефр, аттическая мера длины=29,6 м.
Плиний (Гай): 1) Старший, римский писатель-энциклопедист, 23—79, автор „Естественной историиˮ, 2) Младший (племянник предыдущего), римский писатель, 61—114, автор писем к своим друзьям и имп. Траяну.
Плутарх, греческий писатель, 46—120, автор „Параллельных биографийˮ выдающихся греческих и римских государственных деятелей, а также ряда трактатов на разнообразные философские и иные темы, объединенных под общим заглавием „Моралийˮ.
Полемарх, один из коллегии афинских архонтов, ведавший судебные дела метеков, вольноотпущенников, иностранцев.
Полибий, греческий государственный деятель и историк, 201—120 автор всеобщей истории III и первой половины II в. до н. э.; целиком сохранились первые 5 книг, от остальных 35 книг дошли лишь более или менее значительные отрывки.
Полидевк, см. Диоскуры.
Полидевк (или Поллукс, греческий грамматик конца II в. н. э., автор реального словаря „Ономастиконˮ.
Полиен, греческий писатель второй половины II — начала III в. н. э., автор сочинения о военных хитростях.
Поликлет, аргосский скульптор второй половины V в. до н. э.
Поликрат, тиран о. Самоса во второй половине VII в. до н. э.
Полифем, циклоп (миф.).
Помпеи, г. Кампании.
Помпей (Гней), римский государственный деятель и полководец, 106—48.
Помптинские болота, в Лациуме.
Понт, 1) Черное море, 2) область Малой Азии, примыкающая к ю. берегу Черного м.
Понтифик, в Риме член главной жреческой коллегии, глава которой назывался великим понтификом.
Популония, г. Этрурии, ок. г. Томбона.
Посейдон, Посидон, греческое божество.
Посидеон, греческий месяц (декабрь-январь).
Посидоний, греческий писатель, историк, философ, натуралист, 135—51 до н. э., широко использованный, между прочим. Страбоном.
Потидея, г. Македонии (на Халкидике), т. Кассандра.
Пренеста, г. Лациума, т. Палестрина.
Претор, 1) римское должностное лицо, ведавшее гражданским судопроизводством; 2) правитель римской провинции.
Преторианская когорта, в Риме республиканская, позже императорская гвардия; всех когорт было 10, в каждой 1000 человек.
Префектура, римская сельская община, приписанная к близ лежавшему городу и управлявшаяся командируемым оттуда префектом.

Пританей, у греков присутственное место пританеи.
Пританы, см. Пританея.
Пританея, в Афинах очередная комиссия совета от каждой из 10 фил, состоящая из 50 человек (пританов) и функционировавшая в течение 35—36 дней в течение года.
Пробулы, у греков законодательная комиссия, вырабатывавшая проекты законов и декретов, вносимых в народное собрание.
Провинция, у римлян область, находившаяся вне Италии и управляемая римским должностным лицом, проконсулом или пропретором с подчиненным ему штабом.
Продик, греческий софист второй половины V в. до н. э., от его сочинений дошли лишь отрывки.
Проксен, у греков гражданин какого-либо государства, которому (гражданину) другое государство поручало охрану интересов своих граждан, нечто вроде т. консула.
Прокуратор рудников, у римлян доверенное лицо императора, управлявшее принадлежавшими ему рудниками.
Промефеи, праздник в Афинах в честь героя (миф.) Промефея (Прометея).
Пропретор, в Риме заместитель претора, также бывший претор.
Проскрипции, списки лиц, имущество которых могло быть конфисковано, а сами они лишены жизни без соблюдения каких-либо процессуальных формальностей.
Протагор, греческий софист второй половины V в. до н. э.
Птолемей IV Филопатор, египетский царь, 220—204.
Публиканы, у римлян откупщики государственных доходов и пошлин.
Путеолы, г. Кампании, т. Пуццоли.
Пэесса, г. на о. Теносе.

Радамант, мифический царь Крита, судья в подземном царстве.
Рапсод, у греков исполнитель поэтических произведений; ср. наш сказитель.
Реате, г. в области Сабинов.
Регий, г. Бруттиев, т. Реджио.
Ренея, о. ок. Делоса.
Ретры, законы в Спарте.
Рим, г. Лациума.
Рипейские горы, в европейской Сарматии.
Родос, о. ю.-в. части Эгейского м.
Ромул, первый римский царь (миф.).
Ростральная кафедра, ораторская трибуна.
Росций, римский актер, ум. в 62 г. до н. э.

Сабазий, фригийское божество.
Сабеи, племя ю.-з. части Аравии.
Сабины, племя средней Италии.
Саламин: 1) о. в. Саронических заливе; 2) г. на Кипре.
Салерн, г. Кампании, т. Салерно.
Саликтарий, надсмотрщик за пастбищами (в Риме).
Салины, г. ю. Галлии, т. Кастеллано.
Саллюстий (Гай Крисп), римский историк, род. 86 до н. э., автор сочинений „Заговор Катилины", „Югуртинская война", „История" (сохранились лишь отрывки)
Сальтус, лес, пастбище, сельская собственность.
Самниты, жители Самниума.
Самниум, область средней Италии.
Самос, о. Эгейского м. против Ионии.
Сардиния, о. з. части Средиземного м.
Сарды, г. Лидии, т. Сарт.
Сарматия, область между Черным и Каспийским м. м.
Саронический залив, между Аттикой, Коринфским перешейком и Арголидой.
Сатрап, наместник области в Персии.
Сатурн, римское божество.
Сатурналии, римский праздник в честь Сатурна.
Светоний (Гай Транквилл), римский историк II в. н. э., автор биографий римских императоров (от Цезаря до Домициана).
Свида, греческий автор реального словаря, составленного в середине X в. н. э.
Секстарий, римская мера жидких тел = = 0,54 л.
Селимбрия, г. Фракии, т. Силиври.
Селинунт, г. Силиции, т. Селинунто.
Селлас я, г. Лаконики.
Семпроний Целиан, римской офицер при Траяне.
Сенека (Луций Анней), римский писатель, 54 до н. э.—39 н. э., автор исторического труда (дошли лишь отрывки) и сочинений, касающихся риторики.
Серапис (правильнее Сарапис), первоначально вавилонское божество; со времен Александра Великого культ

Сараписа получил всеобщее распространение в греко-римском мире.
Сервий Туллий, 6-й римский царь.
Серифос, один из Кикладских о-вов.
Серторий, римский полководец, ум. в 72 г. до н. э.
Серы, племя в Азии (в с. Китае).
Сестерций, римская монетная единица = ок. 10 коп.
Сетия, г. Лациума, т. Сецце.
Сивиллины книги, сборник пророчеств, приписываемых пророчице Сивилле.
Сидон, г. Финикии, т. Саида.
Сикион, г. Арголиды, т. Василико.
Сикофант, у греков шпион, доносчик.
Силар, р. ю. Италии, т. Зеле.
Синдика, область на в. берегу Черного м., ниже Таманского полуострова.
Синдики, адвокаты, защищавшие в суде интересы тяжущихся сторон.
Синуесса, г. Лациума, теп. Мондрагоне.
Сипонт, г. Апулии.
Сиракузы, г. Сицилии, т. Сиракузы.
Сирос, один из Кикладских о-вов.
Сиссахтия, облегчение должникам уплаты долгов или отмена их.
Сисситии, в Спарте и на о. Крите обеденные товарищества, собиравшиеся за общей обеденной трапезой.
Систр, музыкальный инструмент, употреблявшийся в особенности в восточных культах.
Сифнос, один из Кикладских о-вов.
Скаптегила, селение против Фасоса.
Скепсис, г. Фригии.
Скиона, г. на Халкидике.
Скирос, о. Эгейского м. к с. от о. Евбеи.
Скрупул, римская мера веса = 1,1 3 г.
Скульпонеи, римские высокие деревянные башмаки.
Смирна, г. Ионии, теп. Смирна.
Сократ, греческий мудрец, 469—393.
Солин, римский писатель III в. н. э., автор сочинения „Сборник достопримечательностей".
Солон, афинский политический деятель и законодатель, 594 г. до н. э.
Сосикрат, греческий историк III в. до н. э. (труды не сохранились).
Софист, у греков человек, делающий профессию из мудрости, т. е. философского знания, преподающий свою науку другим за плату.
Спарта, г. Лаконики, т. Спарта.
Спартиаты, граждане Спарты.
Спорады, группа о-вов в ю.-в. части Эгейского м.
Стадий, греческая мера дл. = 177,6 м.
Статер, греческая монетная единица, серебряный ок. 1 р. 50 к., золотой ок. 7 р. 50 к.; кизикский статер вдвое дороже.
Стирис, г. Фокиды.
Стобей, греческий писатель V в. н. э., автор „Антологии", содержащей выписки из греческих философов и вообще сочинений философского содержания.
Стоики, представители одной из греческих философских школ, начало которой восходит к концу IV в. до н. э.
Стратеги, 1) в Афинах предводители афинской армии, игравшие также видную роль в гражданском управлении государства, в особенности это касается председателя коллегии стратегов; 2) в птолемеевском и римском Египте должностные лица, ведавшие судебными, культовыми и финансовыми делами нома.
Стратоникея, г. Карии, т. Эски-Хиссар.
Суесса, г. Лациума, т. Сесса.
Сулла (Луций Корнелий), римский государственный деятель и полководец, 138—78.
Сульмон, г. средней Италии.
Суний, мыс Аттики.
Сфетт, дем Аттики.
Схолии, комментарии к античным авторам на полях средневековых рукописей их, составленные на основании античных толкователей филологов.

Тавр, горный хребет ю. части Малой Азии.
Тавромений, г. Сицилии, т. Таормина.,
Таг, р. в Испании.
Тайгет, гора Пелопоннеса, т. Пендедактилос.
Талант, 1) греческая мера веса: аттический = 20,470 кг; эгинский = 37,000 кг, евбейский = 26,196 кг. 2) монетная единица = ок. 1450 руб.
Тарент, г. Калабрии, т. Таранто.
Тарквинии, г. Этрурии, т. Корнето.
Тарквиний Гордый, последний римский царь, изгнанный в 510 г. до н. э.
Тарс, г. Киликии
Таций (Тит), царь сабинов (миф.).
Тацит (Корнелий), римский историк второй половины I — первой половины II в. н. э., автор „Аннал" (история Римской империи 14—66, дошла частично) и „Историй" (сохранилась лишь история 69 и 70 гг.).

Тегея, г. Аркадии, т. Палеоепископи.
Телет, греческий философ кинической школы, средины III в. до н. э.; из его сочинений дошли лишь отрывки.
Темн, г. в Лидии.
Темпса, г. Бруттиев, т. Маттонате.
Тенедос, о. Фракийского м.
Тенос, один из Кикладских о-вов.
Терей, царь Фракии (миф.).
Теренций (Публий Афр) римский драматург, 194—159, автор сохранившихся до нас 6 комедий.
Тетрархи, правители крупных частей провинции.
Тиберий, римский император, 14—37.
Тибр, р. средней Италии.
Тимей, греческий историк, 346—250, автор сочинения „Истории", посвященного истории Сицилии (со включением в нее Карфагена и Италии); от труда сохранились лишь отрывки.
Тимократия, у греков государственный строй, представляемый гражданами, обладающими высоким имущественным цензом.
Тимосфен, греческий географ III в. до н. э.
Тир, г. Финикии.
Тирренское море, з. часть Средиземного м. между Италией, Корсикой, Сардинией и Сицилией.
Тиссаферн, персидский сатрап конца V в. до н. э.
Тифон, один из гигантов (миф.)
Тифорея, г. Фокиды.
Тимол, гора Лидии.
Торона, г. Халкидики, т. Торони.
Траян, римский император, 98—117.
Трибуны: 1) военные—командиры римской армии; 2) народные (плебейские)—должностные лица, защищавшие интересы плебеев.
Трибы, территориальные подразделения (35) римских граждан (в Риме, в Италии и в провинциях).
Триглиф архитектурное украшение.
Триера, у греков трехпалубный корабль с тремя рядами гребцов.
Триерарх, командир триеры.
Триумвиры, в Риме особые комиссии должностных лиц, в круг деятельности которых входило: или 1) наблюдение за тюрьмами и исполнением судебных приговоров, или 2) забота о разделе государственных земель между частными лицами, или 3) организация новых колоний.
Трофоний, греческое божество.
Троя, г. в. с.-з. части Малой Азии, т. Гиссарлык.
Тулинги, кельтское племя.
Турдулы, племя Испании.

Умбрия, область средней Италии.
Утика, г. на с. берегу Африки.

Фалей, греч. философ, предшественник или современник Аристотеля.
Фалес, греческий философ первой половины VI в. до н. э.
Фаний, ученик Аристотеля.
Фанодем, историк Аттики (аттидограф), IV в. до н. э.
Фары, г. Ахайи.
Фаселида, г. Ликии, т. Текирова.
Фасос, о. с. части Эгейского м.
Фаюм, г. в. Египте.
Фезулы, г. Этрурии, т. Фьезоле.
Фемистокл, афинский государственный деятель и полководец первой половины V в. до н. э.
Феогнид, греческий лирический поэт второй половины VI в. до н. э.; в сохранившемся сборнике его элегических стихотворений вошло много стихов, принадлежащих более позднему (IV в. до н. э.) времени.
Феодосия, г. на с. берегу Черного м.
Феоколы, у греков жрецы.
Феопомп, греческий историк второй половины IV в. (род. 376 до н. э.), автор „Истории Греции" (за время 410—394) и „Истории Филиппа Македонского"; от этих трудов дошли лишь отрывки.
Феофраст, греческий писатель, ученик Аристотеля, 372—287, из его сочинений полностью сохранились лишь два труда, посвященных ботанике, и „Характеристики" — сборник трактатов этического содержания.
Фера, один из Кикладских о-вов, т. Санторин.
Феры, г. Фессалии, т. Велестино.
Фесейон, храм в честь героя Фесея (миф.) в Афинах (на самом деле в честь Гефеста).
Фесмофеты, коллегия (6) афинских архонтов, функциями которых был пересмотр законов и председательство на судебных процессах.
Фессалия, область с. Греции.
Фест (Секст Помпей), римский писатель III в. н. э., автор сокращения несохранившегося труда римского антиквара Веррия Флакка (неизвестного времени). Из труда Феста сделал, в свою

очередь, сокращение Павел Диакон, живший в VII—VIII в. н. э.
Фиатиры, г. Лидии, т. Акхиссар.
Фиваида, область Египта.
Фивы, г. Беотии, т. Фива.
Фидитии, см. Сисситии.
Фидий, афинский скульптор второй половины V в. до н. э.
Фила, родовое или территориальное подразделение греч. гражданства.
Филадельфия, г. Египта.
Филипп (II), македонский царь, 359—336.
Филомел, предводитель фокидцев в 356—354.
Филон Византийский, греч. механик первой половины II в. до н. э.
Филострат (Флавий), греческий писатель второй половины II в. — первой половины III в. н. э., автор сочинения „Жизнь Аполлония Тианского" и биографий софистов.
Филохор, греческий историк, ум. в 261 г. до н. э., автор, между прочим, истории Аттики (аттидограф), от которой дошли только отрывки.
Финикия, область на ю.-з. Малой Азии, между Сирией и Палестиной.
Фисба, г. Беотии.
Фиск, казна римского императора.
Флор (Публий Анний), римский историк второй половины II в. н. э., автор сочинения о римских войнах.
Фокея, г. Ионии, т. Караджа-Фокие.
Фокида, область средней Греции.
Форум, площадь и рынок в городах Италии.
Фракийское море, с. часть Эгейского м.
Фракия, область на Балканском полуострове между Македонией, Дунаем, Черным м. и Мраморным м.
Франиты, у греков гребцы на судне, сидевшие в первом (нижнем) ряду.
Фратрия, у греков родовое подразделение граждан.
Френтаны, племя средней Италии.
Фригия, з. область Малой Азии.
Фукидид, греческий историк второй половины V в. до н. э., автор истории Пелопоннесской войны (с 431 до 411 г.) и очерка событий, ей предшествовавших, начиная с 479 г.
Фунт, римская мера веса = 327,45 г.
Фурии, римские божества.
Фурии, г. Бруттиев, т. Торре Бродоньято.
Фут, 1) римск. мера длины = 296 мм, 2) римск. мера поверхности = 0,87 м².
Фуцинское озеро, в средней Италии.

Хабрий, афинский полководец, 389—357.
Халей, г. Локриды.
Халибы, племя с. части Малой Азии.
Халкедон (Калхедон), г. Вифинии, т. Кадикей.
Халкида, г. Евбеи, т. Еврип.
Халкидика, полуо-в Македонии.
Хариты, греческие божества.
Херонея, г. Беотии, т. Капрена.
Хиос, о. Эгейского м. против Ионии.
Хирон, кентавр (мифический образ — получеловек-полуконь).
Хламида, греческая верхняя одежда в виде плаща.
Хой, греческая мера вместимости = = 3,25 л.
Хойник, греческая мера вместимости = = 1,22 л.
Хорег, у греков гражданин, на обязанности которого было поставить на свой счет хор для драматических состязаний и покрыть издержки, связанные с выступлением его на сцене.
Хрисипп, родоначальник философской школы стоиков, 280—266, от его сочинений дошли лишь отрывки.

Цезарь (Гай Юлий), римский государственный деятель и полководец, 100—44, автор Записок о веденных им Галльской и Гражданской (с Помпеем) войнах.
Целей (Келей), царь и жрец Деметры в Элевсине (миф.).
Целий, холм в Риме.
Цельз (Корнелий), римский писатель-энциклопедист первой половины I в. н. э., автор сочинения „Искусства", посвященного сельскому хозяйству, медицине, военному делу, риторике, философии и юриспруденции. Сохранился отдел по медицине, и то лишь в виде компендия.
Ценз, у римлян 1) капитал, которым обладали граждане, 2) государственная регистрация этого капитала.
Цензоры (два), римские должностные лица заведывавшие цензом граждан, наблюдавшие за их поведением, составлявшие ведомость приходов и расходов государства, имевшие административную юрисдикцию в финансовых вопросах и пр.
Центурии, подразделение (193) римского гражданства по имущественному цензу, введенное Сервием Туллием.

Центурион, командир центурии, отряда легиона, первоначально в 100, затем в 60 человек.
Церера, римское божество.
Цизальпинская Галлия, часть с. Италии между Альпами, Апеннинами и Адриатическим м.
Цинна, римский полководец, приверженец Мария.
Цирцеи, г. Лациума.
Цицерон (Марк Туллий), римский государственный деятель, оратор и писатель, 106—43, автор многочисленных речей, сочинений философского содержания и сборника писем к ближним и к своему другу Аттику.

Эанфия, г Локриды Озольской.
Эбур, г. Кампании, т. Эболи.
Эгейское море, между Фракией, Грецией и Малой Азией.
Эгина, о. в Сароническом заливе.
Эгеста, г. Сицилии.
Эдилы (плебейские), должностные лица в Риме, ближайшие помощника народных трибунов, исполнявшие с средине V в. до н. э. высшие полицейские обязанности, а также имевшие право созывать трибутские народные собрания и решать в них дела в апелляционном порядке.
Эзерния, г. Самниума.
Эквы, племя средней Италии.
Эксона, дем Аттики.
Элатея, г. Фокиды, т. Драхмани.
Элевсин, дем Аттики.
Элида, область ю. Греции.
Элий Лампридий, римский историк III в. н. э., автор биографий римских императоров от Адриана до Нумериана (117—284).
Эллинотамии, афинские должностные лица, заведывавшие союзною казною в V в. до н. э., хранившеюся сначала на о Делосе, затем в Афинах.
Эмилий Павел, римский полководец первой половины II в. до н. э.
Эмпорий, торжище, складочное место, порт.
Энкаустика, живопись, при которой в состав красок входил воск.
Энна, г. Сицилии.
Энний (Квинт), римский поэт, 239—169, автор эпической поэмы „Анналы“ и др. поэтических произведений; дошли лишь отрывки.
Эолида, область М. Азии на берегу Эгейского моря, к з. от Фригии и Лидии.
Эпиграфические источники, греческие и латинские тексты разнообразного содержания, вырезанные на плитах (обыкновенно из камня, реже из бронзы и др. твердых материалов) Надпись по-гречески эпиграфе. Надписи происходят из различных мест античного мира и добываются главным образом при раскопках. Отличие надписей от литературных источников, дошедших до нас в средневековых рукописях и лишь в очень ограниченном количестве в античных рукописях, заключается в том, что обыкновенно надписи современны тем фактам, о которых они сообщают. Это придает надписям документальный характер. Вспомогательная наука, изучающая надписи, — эпиграфика.
Эпидавр, г. Арголиды.
Эпимелет (попечитель), у греков должностное лицо, на которое возлагалось попечение о тех или иных сторонах общественной и культовой жизни.
Эпир, область с. Греции.
Эпистат, в Афинах 1) председатель пританеи, совета и народного собрания, 2) надсмотрщик над общественными работами и постройками.
Эргастул, камера, где держали скованных рабов.
Эретрия, г. Евбеи, т. Палеокастро.
Эсхин, афинский государственный деятель и оратор, 390—322; из его речей дошло три.
Этна, гора на о. Сицилии.
Этолия, область средней Греции.
Этрурия, область средней Греции.
Эфес, г. Ионии, т. Айасолук.
Эфор, греческий историк первой половины IV в. до н. э., автор истории Греции с древнейших времен до 340 г.; от нее дошли лишь отрывки.
Эфоры, спартанские должностные лица.

Ювенал (Деций Юний), римский сатирический поэт второй половины I в. — первой половины II в. н. э.
Югер, римская мера поверхности = = 0,25 га.
Югурта, царь Нумидии (в с. Африке) второй половины II в. до н. э.
Юнона, римское божество.
Юпитер, римское божество.

Янус, римское божество.
Япигий, мыс в области Бруттиев.

ОГЛАВЛЕНИЕ

ПРЕДИСЛОВИЕ — 3

А. РАБСКИЙ ТРУД 11

I. Рабство в раннюю эпоху — 11
II. Массовое развитие рабства — 12
III. Источники рабства — 13
IV. Рабы в сельском хозяйстве — 18
V. Рабы в промышленности — 28
VI. Рабы в армии — 39
VII. Рабы-гладиаторы в Риме — 40
VIII. Квалифицированные рабы и их обучение — 40
IX. Количество рабов — 44
X. Торговля рабами — 45
XI. Юридическое положение раба — 47
XII. Крупные рабовладельцы — 52
XIII. Методы обращения с рабами — 54
XIV. Беглые рабы — 57
XV. Отпущение рабов на волю — 58
XVI. Теория рабства — 65

Б. СВОБОДНЫЙ ТРУД 71

I. Свободное ремесло — 71
II. Наемный труд — 91
III. Оплата должностных лиц, солдат, моряков и наемников — 97

В. КРЕПОСТНОЙ ТРУД 107

Г. ТЕХНИКА 110

I. Сельское хозяйство — 110
II. Промышленность — 127
III. Строительное дело, водоснабжение, мелиорация — 140
IV. Военная техника — 164
V. Разделение труда — 188

Д. ЗЕМЛЕВЛАДЕНИЕ И ДОМОВЛАДЕНИЕ 189

I. Пережитки аграрного коммунизма на Липарских островах 189
II. Землевладение в Греции в раннюю эпоху — 189
III. Земельные отношения в Аттике в VII—VI в.в. до н. э. — 192
IV. Землевладение в Греции в V—III вв. до н. э. — 193
V. Землевладение в Риме — 193
VI. Вывод колоний и раздача земли — 196
VII. Купля-продажа земли — 204
VIII. Аренда земли — 207
IX. Продажа продуктов земледелия — 212
X. Покупка сельскохозяйственных орудий — 213
XI. Вложение денежного капитала в землю — 213
XII. Орошение, мелиорация — 215
XIII. Регулирование земледелия и землевладения — 217
XIV. Домовладение — 219

Е. ТОРГОВЛЯ, ТОРГОВЫЙ КАПИТАЛ И ТОРГОВЫЙ ТРАНСПОРТ 223

I. Влияние географических условий на торговлю — 223
II. Раннегреческая торговля — 223
III. Пиратство — 228
IV. Торговые центры — 228
V. Римская внешняя торговля — 234
VI. Виды торговли и категории торговцев — 237
VII. Рынок — 239
VIII. Предметы торговли — 249
IX. Цены — 251
X. Комиссионные операции — 253
XI. Объединения купцов — 254
XII. Регулирование торговли — 254
XIII. Торговые пошлины — 272
XIV. Торговые привилегии и монополии — 275
XV. Торговые договоры — 276
XVI. Торговое право — 277
XVII. Торговый транспорт — 283
XVIII. Отношение к торговле — 287
XIX. Торговля и религия — 289

Ж. ДЕНЕЖНЫЙ КАПИТАЛ 291

I. Денежные богатства — 291
II. Источники денежного накопления — 294
III. Займы частные и государственные — 299
IV. Зародыши банков — 313
V. Зародыши биржи — 327
VI. Денежные кризисы в Риме — 328
VII. Откупа — 329
VIII. Борьба с ростовщичеством и регулирование кредитных операций — 337
IX. Раздачи — 341
X. Приданое — 343

З. ГОСУДАРСТВЕННОЕ И ГОРОДСКОЕ ХОЗЯЙСТВО 344

I. Добыча благородных металлов. Денежное обращение — 344
II. Государственные финансы — 349
III. Налоги и повинности — 354
IV. Пожертвования граждан на государственные нужды — 357
V. Государственные монополии — 358
VI. Подряды — 368
VII. Коммунальное хозяйство — 372
VIII. Народное образование — 379

И. КЛАССОВАЯ БОРЬБА 382

I. Движения рабов — 382
II. Движение крепостных — 414
III. Революционное движение в Греции в VII—VI вв. до н. э. — 415
IV. Классовая борьба в Греции в эпоху Пелопоннесской войны 419
V. Социальные движения в Греции в IV—I вв. до н. э. — 420
VI. Стачки крестьян в Египте — 436
VII. Борьба патрициев и плебеев в Риме — 437

VIII. Гракханское движение — 462
IX. Заговор Катилины — 490
X. Волнения городского населения в Римской империи — 512

IK. СОЦИАЛЬНО-ЭКОНОМИЧЕСКИЕ ВЗГЛЯДЫ АНТИЧНЫХ ПИСАТЕЛЕЙ — 515

I. Демокрит — 515
II. Софисты — 516
III. Архит — 518
IV. Ксенофонт — 518
V. Платон — 522
VI. Аристотель — 551
VII. Лукреций — 571
VIII. Цицерон — 573
IX. Стоики — 575
X. Киники — 575
XI. Понятие „пролетарий" в римской литературе — 575

УКАЗАТЕЛЬ ИМЕН И ПРЕДМЕТОВ 580

УСЛОВНЫЕ ОБОЗНАЧЕНИЯ

ILS — Dessau, Inscriptiones latinae selectae, Берлин, 1892—1916, 3 тт.
OGIS — Dittenberger, Orientis graeci inscriptiones selectae, Лейпциг, 1901—5, 2 тт.
RIG — Michel, Recueil d'inscriptions grecques, Брюссель, 1900.
SIG — Dittenberger, Sylloge inscriptionum graecarum, 3-е издание, Лейпциг, 1915—1923, 4 тт.


38
39
40
41
42
Иллирия
Македония
Аполлония
Пелла
Амфиполь
о. Фасос
Халкидика
Потидея
Олинф
Олинфская
Олинфская
Фессалия
Эпир
Эгинний
о. Коркира
Додона
о. Лемнос
Эгейск
Феры
Димитриада
Амбракия
Аргос
о. Леекада
Этолия
Амфисса
Дельфы
Фивы
Беотия
Халкида
Навпакт
Патры
Ахайя
Коринфский
Мегары
Афины
Аттика
Коринф
Микены
Тиринф
Арголида
Элида
Аркадия
Теген
Мегалополь
Пелопоннес
Мессена
Спарта
Мессения
Лаконика
Тифий
о. Мелос
о. Китера
о. Кеос
Саронический
Море Критское
Кидония
Кносс
Гортина
Крит
Ионическое
Кефалления
Амфилохийский
ДРЕВНЯЯ ГРЕЦИЯ

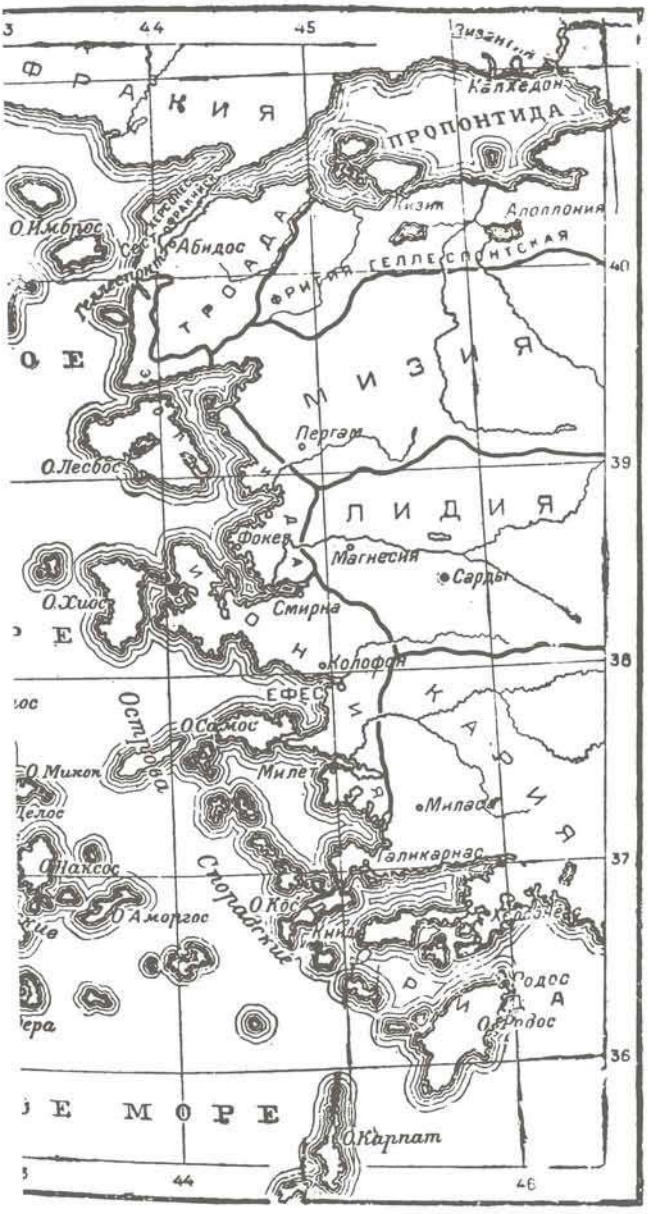
44
45
Византий
Халхедон
ПРОПОНТИДА
Кизик
Аполлония
О.Имброс
Абидос
ТРОАДА
ФРИГИЯ ГЕЛЛЕСПОНТСКАЯ
40
МИЗИЯ
Пергам
О.Лесбос
39
ЛИДИЯ
Фокея
Магнесия
Сарды
О.Хиос
Смирна
Колофон
38
ЕФЕС
О.Самос
Милет
О.Микон
Милас
Галикарнас
37
О.Наксос
О.Кос
О.Аморгос
Книд
Родос
О.Родос
36
О.Карпат
44
46

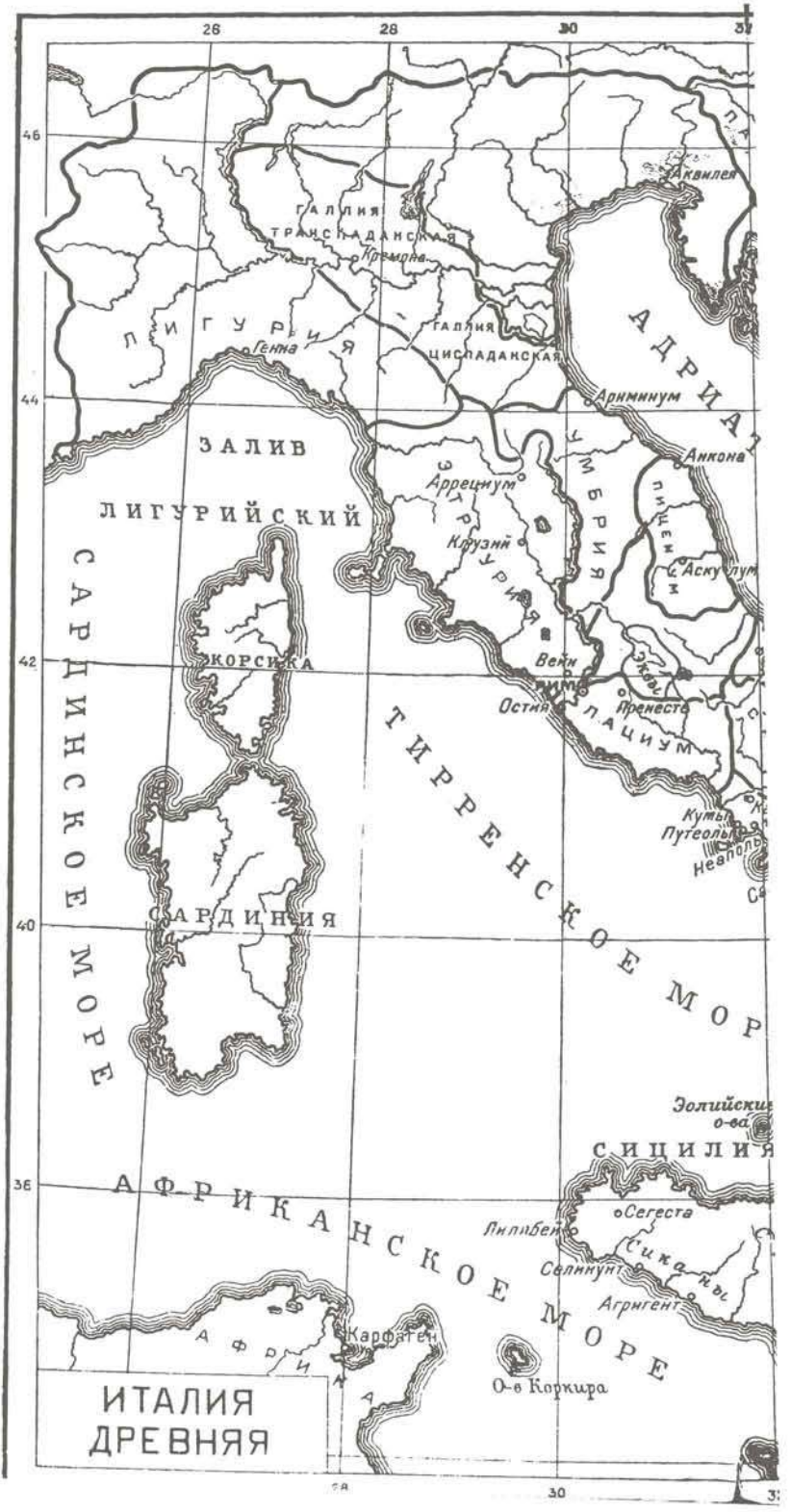
26
28
30
46
44
42
40
38
Аквилея
ГАЛЛИЯ ТРАНСПАДАНСКАЯ
Кремона
ЛИГУРИЯ
Генуя
ГАЛЛИЯ ЦИСПАДАНСКАЯ
Ариминум
АДРИА
ЗАЛИВ ЛИГУРИЙСКИЙ
Анкона
Арреций
УМБРИЯ
ПИЦЕН
Аскулум
Корузий
ЭТРУРИЯ
КОРСИКА
Вейи
Остия
Пренесте
ЛАЦИУМ
ТИРРЕНСКОЕ МОРЕ
САРДИНСКОЕ МОРЕ
Путеолы
САРДИНИЯ
Эолийские о-ва
СИЦИЛИЯ
АФРИКАНСКОЕ МОРЕ
Сегеста
Лилибей
Селинунт
Агригент
Карфаген
АФРИКА
О-в Коркира
ИТАЛИЯ ДРЕВНЯЯ

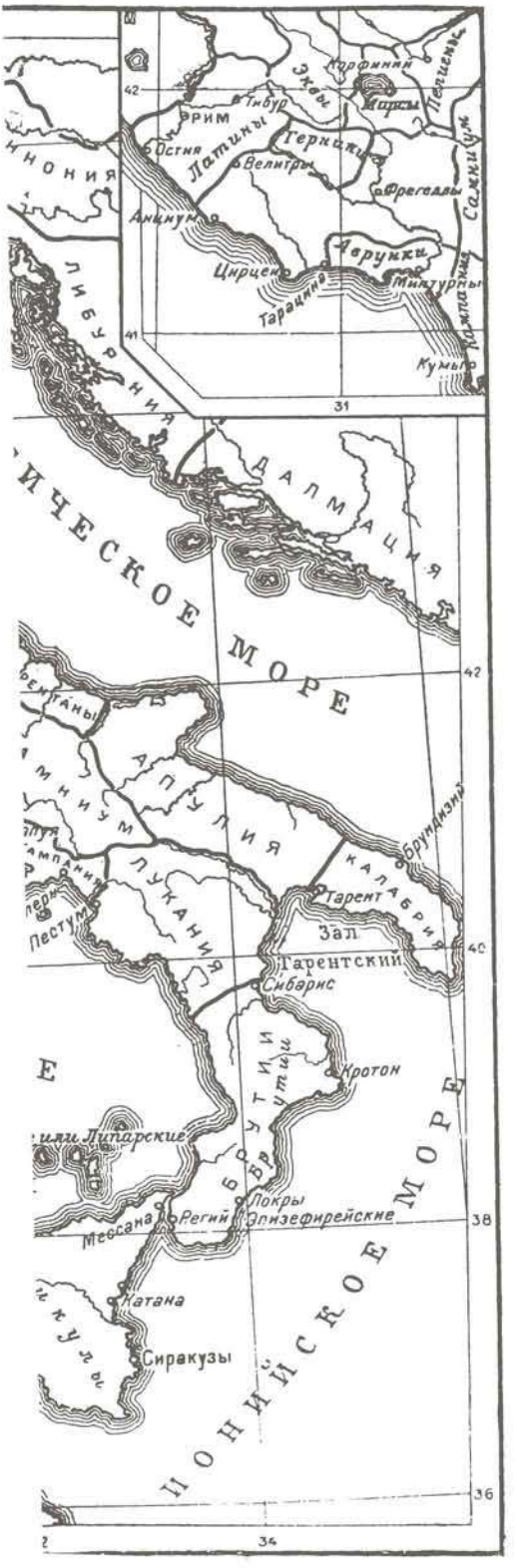

Корфиний
Пелигны
Эквы
Марсы
Тибур
РИМ
Остия
Латины
Герники
Велитры
Фрегеллы
Самниум
Анциум
Аврунки
Цирцеи
Тарацина
Минтурны
Кампания
Кумы
ЛИБУРНИЯ
ДАЛМАЦИЯ
ИЧЕСКОЕ МОРЕ
АПУЛИЯ
ЛУКАНИЯ
КАЛАБРИЯ
Брундизий
Тарент
Зал
Гарентский
Сибарис
Пестум
Кротон
БРУТИИ
Липарские
Локры
Эпизефирейские
Мессана
Регий
Катана
Сиракузы
ПОНИЙСКОЕ МОРЕ
42
41
31
40
38
36
34